รายงานการวิจัย

เรื่อง

การประเมินหลักสูตรการศึกษามหาบัณฑิต สาขาวิชาการสอนภาษาอังกฤษในฐานะเป็นภาษาโลก

The Evaluation of Master of Education Program in Teaching English as a Global Language

รัตนศิริ เข็มราช

ประพาศน์ พฤทธิประภา

ดารณี ภุมวรรณ

จันทร์พนิต สุระศิลป์

คณะศึกษาศาสตร์ มหาวิทยาลัยบูรพา

งานวิจัยนี้ได้รับทุนอุดหนุนจากคณะศึกษาศาสตร์ มหาวิทยาลัยบูรพา

ปีงบประมาณ 2558

คำนำ

หลักสูตรการศึกษามหาบัณฑิต สาขาวิชาการสอนภาษาอังกฤษในฐานะเป็นภาษาโลก (หลักสูตรนานาชาติ) หลักสูตรปรับปรุง พ.ศ. 2554 ภาควิชาบัณฑิตศึกษานานาชาติการพัฒนาทรัพยากรมนุษย์ คณะศึกษาศาสตร์ มหาวิทยาลัยบูรพา เปิดจัดการเรียนการสอนมาตั้งแต่ปีการศึกษา 2555 จนถึงปีที่ได้ศึกษาวิจัย เป็นเวลา 3 ปีการศึกษา ทั้งนี้หลักสูตรได้ปรับปรุงจากหลักสูตรการศึกษามหาบัณฑิต สาขาวิชาการสอนภาษาอังกฤษเป็นภาษาที่สองหรือภาษาอื่น (Master of Education in Teaching English as a Second or Other Language) (หลักสูตรนานาชาติ) พ.ศ. 2547 จากการดำเนินงานจัดการศึกษาเป็นเวลา 3 ปี ได้ผลิตมหาบัณฑิตออกไปปฏิบัติงานในปีการศึกษา 2557 จำนวน 4 ราย ซึ่งเป็นนิสิตต่างชาติทั้งสิ้น แม้ในระหว่างการจัดการเรียนการสอนจะไม่ได้มีการประเมินหลักสูตรอย่างเป็นทางการ แต่คณะกรรมการประจำหลักสูตรได้มีการประชุมหารือถึงสิ่งต่างๆ ที่พบและปรับเปลี่ยนการบริหารจัดการหลักสูตรและการจัดการเรียนการสอนอยู่เสมอ โดยคำนึงถึงการพัฒนาศักยภาพของผู้เรียนเป็นสำคัญ

การวิจัยเพื่อประเมินหลักสูตรในครั้งนี้ถือเป็นกระบวนการสำคัญที่จะทำให้ได้ข้อมูลที่เป็นประโยชน์จากผู้เรียน ผู้สอน ศิษย์เก่า และผู้ที่เกี่ยวข้อง เพื่อนำผลที่ได้มาพัฒนาปรับปรุงหลักสูตรตามกรอบมาตรฐานให้มีมาตรฐานคุณวุฒิระดับอุดมศึกษาแห่งชาติ การประกันคุณภาพการศึกษาภายในระดับหลักสูตร และที่สำคัญที่สุดคือให้มีมาตรฐานเป็นที่ยอมรับของผู้มีส่วนได้ส่วนเสียทุกภาคส่วน

งานวิจัยครั้งนี้สำเร็จได้ด้วยความร่วมมือร่วมใจของคณะผู้วิจัย ผู้ให้ข้อมูลและข้อคิดเห็น ได้แก่ นิสิตปัจจุบัน มหาบัณฑิต อาจารย์ผู้สอน/อาจารย์ประจำหลักสูตร และผู้ใช้มหาบัณฑิต

ขอขอบคุณคณะศึกษาศาสตร์ มหาวิทยาลัยบูรพาที่สนับสนุนทุนวิจัยเพื่อการประเมินหลักสูตรครั้งนี้ คณะผู้วิจัยคาดหวังว่าความสำเร็จจากผลการประเมินหลักสูตรครั้งนี้จะช่วยพัฒนาหลักสูตรการศึกษามหาบัณฑิต สาขาวิชาการสอนภาษาอังกฤษในฐานะเป็นภาษาโลก (หลักสูตรนานาชาติ) คณะศึกษาศาสตร์ มหาวิทยาลัยบูรพา ให้มีประสิทธิภาพและประสิทธิผลต่อไป

รัตนศิริ เข็มราช

บทคัดย่อ

การประเมินหลักสูตรการศึกษามหาบัณฑิต สาขาวิชาการสอนภาษาอังกฤษในฐานะเป็นภาษาโลก (The Evaluation of Master of Education Program in Teaching English as a Global Language)

การวิจัยนี้มีวัตถุประสงค์เพื่อประเมินหลักสูตรการศึกษามหาบัณฑิต สาขาวิชาการสอนภาษาอังกฤษในฐานะเป็นภาษาโลก (หลักสูตรนานาชาติ) หลักสูตรปรับปรุง พ.ศ. 2554 ภาควิชาบัณฑิตศึกษานานาชาติการพัฒนาทรัพยากรมนุษย์ คณะศึกษาศาสตร์ มหาวิทยาลัยบูรพา การวิจัยใช้กระบวนการทั้งการวิจัยเชิงปริมาณและการวิจัยเชิงคุณภาพ ดังนั้นประชากรสำหรับการวิจัยเชิงปริมาณจึงครอบคลุมกลุ่มต่างๆ คือ 1) กลุ่มนิสิตปัจจุบัน 2) กลุ่มมหาบัณฑิตที่สำเร็จการศึกษาแล้ว 3) อาจารย์ประจำหลักสูตร 4) กลุ่มผู้ใช้มหาบัณฑิตที่สำเร็จการศึกษาไปแล้ว ส่วนกลุ่มผู้ให้ข้อมูล (Informants) สำหรับการวิจัยเชิงคุณภาพ ประกอบด้วย ผู้ให้ข้อมูล 3 กลุ่มด้วยกัน คือ 1) กลุ่มนิสิตปัจจุบัน 2) อาจารย์ผู้สอนในหลักสูตร และ 3) มหาบัณฑิตที่สำเร็จการศึกษาและทำงานแล้ว

ผลการวิจัย

1. หลักสูตรได้มาตรฐาน สอดคล้องตามกรอบมาตรฐานคุณวุฒิ (TQF) โดยผ่านเกณฑ์ประเมินตัวบ่งชี้บังคับ และตัวบ่งชี้ร่วม รวมทั้งสิ้น 12 ตัวบ่งชี้

2. หลักสูตรมีผลการบริหารจัดการหลักสูตรตามเกณฑ์มาตรฐานหลักสูตรระดับบัณฑิตศึกษา (IQA) โดยสำนักงานคณะกรรมการการอุดมศึกษา ซึ่งเป็นไปตามเกณฑ์ทั้ง 12 ข้อ

3. ผลการประเมินตามแนวคิด CIPP Model

3.1 ด้านบริบทของหลักสูตร นิสิตมีความพึงพอใจอยู่ในระดับมากที่สุด (เฉลี่ย 4.37) และสอดคล้องกับความเห็นของอาจารย์ผู้สอน คือ 1) วัตถุประสงค์ของหลักสูตร 2) แผนการจัดการศึกษา 3) ความทันสมัยของหลักสูตร และ 4) เนื้อหารายวิชา มีความเหมาะสม สอดคล้อง และทันสมัย แต่ยังคงต้องปรับเปลี่ยนตามสถานการณ์ใหม่ๆ ที่เกิดขึ้น

3.2 ปัจจัยนำเข้า นิสิตมีความพึงพอใจอยู่ในระดับมาก (เฉลี่ย 4.20) เช่นเดียวกันกับอาจารย์ผู้สอน คือ 1) สภาพแวดล้อมการเรียนรู้ สิ่งสนับสนุนต่างๆ มีความเพียงพอ เหมาะสม 2) นิสิตและกระบวนการคัดเลือกนิสิต นิสิตมีพื้นฐานที่แตกต่างหลากหลาย การปรับพื้นฐานทักษะการเรียนรู้เป็นสิ่งจำเป็นและ 3) อาจารย์ผู้สอน มีคุณภาพสามารถปรับการสอนให้เหมาะสมกับศักยภาพของผู้เรียน แต่ควรเพิ่มเติมทรัพยากรสารสนเทศที่ส่งเสริมการเรียนรู้ให้มากยิ่งขึ้น

3.3 กระบวนการ อาจารย์ประจำหลักสูตรมีความพึงพอใจต่อกระบวนการบริหารหลักสูตรและกระบวนการจัดการเรียนการสอนอยู่ในระดับมากที่สุด (เฉลี่ย 4.41) สำหรับนิสิตมีความ

พึงพอใจต่อกระบวนการจัดการเรียนการสอนและการวัดและประเมินผลอยู่ในระดับมากที่สุด (เฉลี่ย 4.35) โดยนิสิตมีความต้องการการเรียนเสริมด้านทักษะภาษาอังกฤษ เนื่องจากพื้นฐานภาษาอังกฤษของกลุ่มผู้เรียนมีความหลากหลาย และผู้สอนได้เน้นการสอนที่สนับสนุนให้ผู้เรียนได้มีส่วนร่วม สร้างพื้นฐานและผ่านเกณฑ์มาตรฐานที่ยอมรับได้เหมือนกัน รวมทั้งการสอนเสริมตามความสนใจและศักยภาพของผู้เรียน

3.4 ผลผลิต นิสิตมีความพึงพอใจต่อคุณลักษณะของนิสิตที่ได้รับการพัฒนาอยู่ในระดับมากที่สุด (เฉลี่ย 4.40) และผู้ใช้มหาบัณฑิตมีความพึงพอใจต่อมหาบัณฑิตใหม่ อยู่ในระดับมากที่สุดเช่นกัน (เฉลี่ย 4.33) สอดคล้องกับความคิดเห็นจากอาจารย์ผู้สอน คือ 1) รายวิชาที่เรียนตามหลักสูตรเหมาะสม ตรงตามวัตถุประสงค์ 2) ประสบการณ์จากการเรียนและการวิจัยที่ได้รับการพัฒนานำมาปรับใช้ในการทำงานได้ 3) ทักษะด้านภาษาอังกฤษได้รับการพัฒนาอย่างถูกต้องและเพียงพอต่อการปฏิบัติงาน

คำสำคัญ: การประเมินหลักสูตร/ การศึกษามหาบัณฑิต/ การสอนภาษาอังกฤษในฐานะเป็นภาษาโลก/ หลักสูตรนานาชาติ

Abstract

The Evaluation of Master of Education Program in Teaching English as a Global Language

This study aimed to evaluate the Master of Education Program in Teaching English as a Global Language (International Program), Revised Curriculum 2011, Department of International Graduate Studies in Human Resource Development, Faculty of Education, Burapha University. Qualitative and quantitative approaches were used in this study. The population and informants included 1) current students, 2) graduated students, 3) lecturers, and 4) the supervisors of graduated students employed at their workplace.

The findings were as follow:

1. The program was found having met the Thailand Qualification Framework for Higher Education (TQF) in all 12 indicators.

2. The program was found having met the Internal Quality Assurance (IQA) in 12 indicators required.

3. The evaluation of the program by CIPP model:

3.1 Context: students were satisfied with the context of the program at a highest level ($\bar{x}$=4.37), which was agreed with the lecturers' opinions in the aspects of 1) program objectives, 2) learning management plan, 3) modernization of the program, and 4)courses' contents. In all aspects, the context of the program was found appropriate, adequate, and updated .However, it still needs improvement to be timely with new changing situations.

3.2 Inputs: students were satisfied with the inputs of program at a high level ($\bar{x}$=4.20), which was agreed with the lecturers' opinions in that1) the learning atmosphere and resources were appropriate and adequate; 2) students and selection process were employed among students with different in basic levels of knowledge and skills; and 3) lecturers were of high quality and competency in adjustment of teaching approaches to be fit with students with different backgrounds. Still, learning resources need to be added especially textbooks in relative fields of study.

3.3 Process: both lecturers' and students' satisfaction towards the program were found at a highest level ($\bar{x}$=4.41) and ($\bar{x}$=4.35), respectively. Both agreed with the opinions that students need extra classes for developing English language skills. Meanwhile, lecturers also taught by using cooperative learning, leading the students to the acceptable and fully developed competencies.

3.4 Outcome: both students and graduate users were found being satisfied with graduates' desirable characteristics at a highest level ($\bar{x}$=4.40) and ($\bar{x}$=4.33), respectively. Students and lecturers agreed with the opinions that
1) courses provided in the program were appropriate and having met the objectives;
2) learning and researching experiences were useful and applicable in working career;
3) English language skills were developed appropriately and were also relevant for work performance.

Keywords: Evaluation of the Program/ Master of Education Program/
Teaching English as a Global Language/ International Program

สารบัญ

	หน้า
บทคัดย่อ	ค
สารบัญ	ช
สารบัญภาพ	ฌ
สารบัญตาราง	ญ
บทที่ 1 บทนำ	1
1. ความเป็นมาและความสำคัญของปัญหา	1
2. วัตถุประสงค์ของการวิจัย	2
3. กรอบแนวคิดในการวิจัย	2
4. ประโยชน์ที่คาดว่าจะได้รับจากการวิจัย	3
5. ขอบเขตของการวิจัย	3
6. ข้อจำกัดของการวิจัย	4
7. นิยามศัพท์เฉพาะ	4
บทที่ 2 เอกสารและงานวิจัยที่เกี่ยวข้อง	6
1. ความสำคัญของหลักสูตร	6
2. การประเมินหลักสูตร	7
3. CIPP Model	11
4. ตัวบ่งชี้ตามกรอบการประกันคุณภาพการศึกษาภายใน (IQA)	13
5. กรอบมาตรฐานคุณวุฒิระดับอุดมศึกษาแห่งชาติ (TQF)	14
6. หลักสูตรการศึกษามหาบัณฑิต สาขาวิชาการสอนภาษาอังกฤษในฐานะเป็นภาษาโลก	16
7. งานวิจัยที่เกี่ยวข้อง	20
บทที่ 3 วิธีดำเนินการวิจัย	29
1. กรอบแนวคิด ทฤษฎีที่ใช้ในการวิจัย	29
2. ขอบเขตของการวิจัย	34
3. วิธีดำเนินการวิจัย	34
4. ระยะเวลาทำการวิจัย	37
5. สถานที่ทำการเก็บข้อมูล	37

สารบัญ (ต่อ)

	หน้า
บทที่ 4 ผลการวิจัย	38
1. ผลการประเมินตามกรอบ TQF	38
2. ผลการประเมินตามกรอบ IQA	46
3. ผลการประเมินตามแนวคิด CIPP Model	76
4. ข้อคิดเห็นอื่นๆ ในการปรับปรุงหลักสูตรในอนาคต	87
บทที่ 5 สรุป อภิปรายผล และข้อเสนอแนะ	89
1. สรุปผลการวิจัย	89
2. อภิปรายผลการวิจัย	92
3. ข้อเสนอแนะ	95
บรรณานุกรม	97
ภาคผนวก	100
ภาคผนวก ก	101
ภาคผนวก ข	143
ภาคผนวก ค	163
ภาคผนวก ง	166
ประวัติคณะผู้วิจัย	170

สารบัญภาพประกอบ

ภาพที่		หน้า
1-1	กรอบแนวคิดในการวิจัย	2

สารบัญตาราง

ตารางที่		หน้า
3-1	รายละเอียดของกรอบการประเมินหลักสูตร	29
3-2	จำนวนนิสิตที่ศึกษาตามหลักสูตร	35
3-3	จำนวนนิสิตที่สำเร็จการศึกษา	35
4-1	ตัวบ่งชี้ผลการดำเนินงาน (Key Performance Indicators)	38
4-2	ข้อมูลทั่วไปของผู้ตอบแบบสอบถามความพึงพอใจของนิสิตปีสุดท้าย/ มหาบัณฑิตใหม่ที่มีต่อคุณภาพหลักสูตร	40
4-3	ระดับความพึงพอใจของนิสิตปีสุดท้าย/ มหาบัณฑิตใหม่ที่มีต่อคุณภาพหลักสูตร	40
4-4	ประเภทของบริษัท/ องค์กรที่มหาบัณฑิตทำงาน	43
4-5	ระดับความพึงพอใจของผู้ใช้มหาบัณฑิตที่มีต่อมหาบัณฑิตใหม่	44
4-6	การกำกับมาตรฐานตามองค์ประกอบที่ 1 (IQA1)	46
4-7	ภาวะการมีงานทำของมหาบัณฑิต	55
4-8	การเผยแพร่ผลงานของนิสิตและผู้สำเร็จการศึกษาระดับบัณฑิตศึกษา	56
4-9	ข้อมูลการดำเนินงานด้านนิสิตและมหาบัณฑิต (IQA3)	56
4-10	ข้อมูลนิสิตอัตราการคงอยู่และการสำเร็จการศึกษา	59
4-11	ข้อมูลทั่วไปของผู้ตอบแบบสอบถามความพึงพอใจต่อหลักสูตรและผลการจัดการข้อร้องเรียนของนิสิต	60
4-12	ระดับความพึงพอใจต่อหลักสูตร	60
4-13	ข้อมูลนิสิตที่มีข้อร้องเรียน	62
4-14	ความพึงพอใจต่อผลการจัดการต่อข้อร้องเรียนของนิสิต	63
4-15	ผลการดำเนินงานตามตัวบ่งชี้ด้านอาจารย์ (IQA4)	63
4-16	อัตราการคงอยู่ของอาจารย์ประจำหลักสูตร	65
4-17	ข้อมูลทั่วไปของผู้ตอบแบบประเมินความพึงพอใจต่อการบริหารจัดการหลักสูตร	65
4-18	ความพึงพอใจของอาจารย์ประจำหลักสูตรต่อการบริหารและพัฒนาอาจารย์	66
4-19	คุณภาพหลักสูตรการเรียนการสอนและการประเมินผล (IQA5)	69
4-20	สิ่งสนับสนุนการเรียนรู้ (IQA6)	73
4-21	ความพึงพอใจของนิสิตต่อสิ่งสนับสนุนการเรียนรู้	74
4-22	ความพึงพอใจของอาจารย์ต่อสิ่งสนับสนุนการเรียนรู้	75
4-23	ความพึงพอใจของนิสิตต่อหลักสูตร	77

สารบัญตาราง (ต่อ)

ตารางที่		หน้า
4-24	ความพึงพอใจของนิสิตต่อปัจจัยนำเข้า	78
4-25	ความพึงพอใจของอาจารย์ประจำหลักสูตรต่อกระบวนการบริหารหลักสูตรและกระบวนการจัดการเรียนการสอน	81
4-26	ความพึงพอใจของนิสิตต่อกระบวนการจัดการเรียนการสอนและการวัดและประเมินผล	81
4-27	ความพึงพอใจของนิสิตต่อคุณลักษณะของนิสิตที่ได้รับการพัฒนา	84
4-28	ระดับความพึงพอใจในภาพรวมของผู้ใช้บัณฑิตที่มีต่อบัณฑิตใหม่	85

บทที่ 1
บทนำ

1. ความเป็นมาและความสำคัญของปัญหา

หลักสูตรการศึกษามหาบัณฑิต สาขาวิชาการสอนภาษาอังกฤษในฐานะเป็นภาษาโลก (Master of Education in Teaching English as a Global Language) (หลักสูตรนานาชาติ) หลักสูตรปรับปรุง พ.ศ. 2554 ได้ปรับปรุงจากหลักสูตรการศึกษามหาบัณฑิต สาขาวิชาการสอนภาษาอังกฤษเป็นภาษาที่สองหรือภาษาอื่น (Master of Education in Teaching English as a Second or Other Language) หลักสูตรนานาชาติ พ.ศ. 2547 หลักสูตรฉบับปรับปรุงนี้ได้เริ่มดำเนินการจัดการเรียนการสอนมาตั้งแต่ปี พ.ศ. 2555 จนถึงปัจจุบันเป็นเวลา 3 ปี ระหว่างการจัดการเรียนการสอนในแต่ละภาคเรียนได้มีการปรับปรุงกิจกรรมการเรียนรู้ระดับรายวิชาดังต่อไปนี้ 1) ตัดทอนบางหัวข้อที่ล้าสมัย 2) เพิ่มเติมหัวข้อที่มีความทันสมัย ครอบคลุมวิทยาการใหม่ๆ ให้สอดคล้องกับการเปลี่ยนแปลงของสังคมและเทคโนโลยีในปัจจุบัน โดยยึดหลักการเรียนรู้ในศตวรรษที่ 21 เป็นสำคัญ เพื่อให้ผู้เรียนสามารถเลือกใช้และเพิ่มพูนสมรรถนะด้านการเรียนรู้ได้ตามสมรรถภาพของแต่ละบุคคล และ 3) นำข้อมูลย้อนกลับที่นิสิตได้เสนอแนะเมื่อสิ้นสุดการเรียนในแต่ละรายวิชามาปรับใช้ในการจัดการเรียนการสอนครั้งถัดไป

ทั้งนี้ในปี พ.ศ. 2559 ประเทศไทยและประเทศเพื่อนบ้านอีก 9 ประเทศ ได้เข้าร่วมเป็นประชาคมอาเซียน ทำให้ส่งผลทั้งทางตรงและทางอ้อมต่ออาชีพครู/ อาจารย์สอนภาษาอังกฤษ อันเป็นผลมาจากการที่ได้มีการประกาศให้ภาษาอังกฤษเป็นภาษากลางและภาษาใช้งานของประชาคมอาเซียน (Kirkpatrick, 2010) ดังนั้นความมีประสิทธิภาพของหลักสูตรจึงเป็นภาพสะท้อนโดยตรงของความพยายามที่จะทำให้การเรียนการสอนภาษาอังกฤษในประเทศไทยมีประสิทธิผลสามารถรองรับความหลากหลายทางด้านสังคมและวัฒนธรรม รวมทั้งการมีทักษะในการสื่อสารติดต่อกับประเทศอื่นๆ และประเทศเพื่อนบ้าน จากสถานการณ์ดังกล่าวส่งผลให้ครู/ อาจารย์ผู้สอนภาษาอังกฤษ ตลอดจนบัณฑิตที่คาดหวังว่าจะปฏิบัติงานในวิชาชีพนี้ทั้งชาวไทย และชาวต่างชาติมีความตื่นตัว ตระหนักในความสำคัญของการใช้ภาษาอังกฤษ สนใจสมัครเข้ามาศึกษาต่อมากขึ้นอย่างเห็นได้ชัดจากจำนวนผู้สมัครที่เพิ่มมากขึ้นและช่วงอายุผู้สมัครศึกษาต่อที่ลดลง

จากเหตุผลของการที่ได้ดำเนินการจัดการศึกษาตามหลักสูตรมาแล้ว 3 ปี ผนวกกับการเปลี่ยนแปลงต่างๆ อันเนื่องมาจากการเตรียมเข้าสู่ประชาคมอาเซียน จึงมีความจำเป็นที่จะต้องมีการประเมินหลักสูตรการศึกษามหาบัณฑิต สาขาวิชาการสอนภาษาอังกฤษในฐานะเป็นภาษาโลก เพื่อเป็นข้อมูลในการจัดการเรียนรู้ให้เหมาะสมสอดคล้องกับการเปลี่ยนแปลงของสังคมและการ

พัฒนาประเทศ รวมทั้งเพื่อการปรับปรุงหลักสูตรดังกล่าวตามกรอบมาตรฐานคุณวุฒิระดับอุดมศึกษาแห่งชาติเพื่อพร้อมใช้ในปีการศึกษา 2560

2. วัตถุประสงค์ของการวิจัย

เพื่อประเมินหลักสูตรการศึกษามหาบัณฑิต สาขาวิชาการสอนภาษาอังกฤษในฐานะเป็นภาษาโลก คณะศึกษาศาสตร์ มหาวิทยาลัยบูรพา ในมิติต่างๆ ได้แก่

2.1 การประเมินความสอดคล้องตามตัวบ่งชี้ของกรอบมาตรฐานคุณวุฒิระดับอุดมศึกษาแห่งชาติ (Thailand Quality Framework for Higher Education: TQF)

2.2 การประเมินความสอดคล้องตามตัวบ่งชี้ของกรอบการประกันคุณภาพการศึกษาภายใน (Internal Quality Assurance: IQA)

2.3 การประเมินประสิทธิภาพของหลักสูตรตามกรอบ CIPP Model

3. กรอบแนวคิดในการวิจัย

การวิจัยครั้งนี้เป็นการวิจัยเชิงประเมินแบบผสมผสาน (Mixed methods evaluation) เพื่อประเมินหลักสูตรการศึกษามหาบัณฑิต สาขาวิชาการสอนภาษาอังกฤษในฐานะเป็นภาษาโลก (M.Ed. (TEGL)) โดยใช้แนวคิดการประเมินของ CIPP Model และตัวบ่งชี้ตามกรอบการประกันคุณภาพการศึกษาภายใน (IQA) และกรอบมาตรฐานคุณวุฒิระดับอุดมศึกษาแห่งชาติ (TQF) ดังแสดงออกมาในลักษณะแผนภาพได้ดังนี้

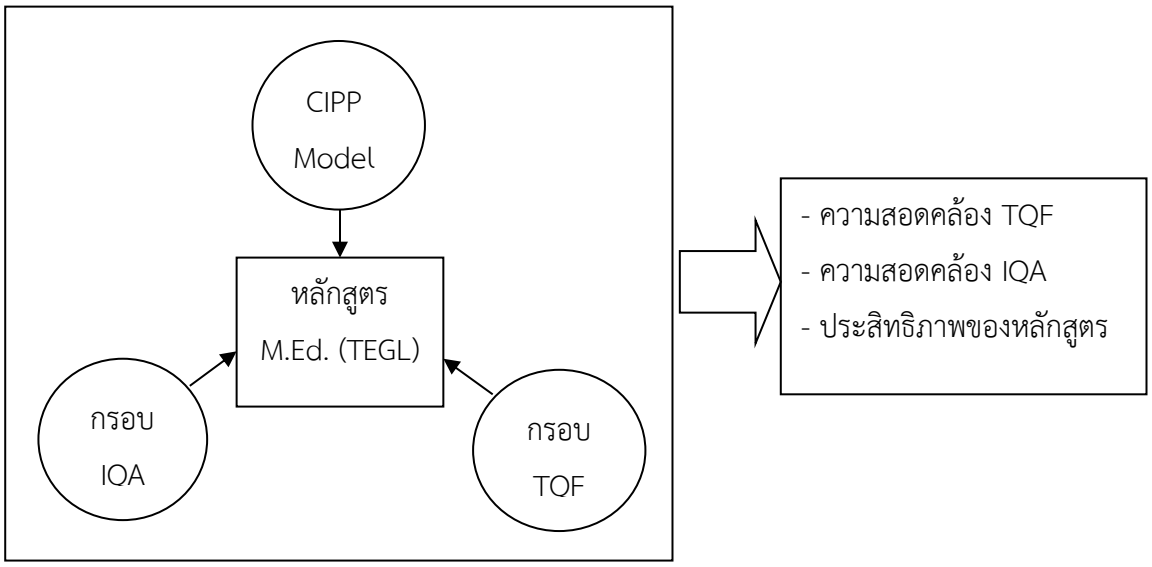

ภาพที่ 1-1 กรอบแนวคิดในการวิจัย

4. ประโยชน์ที่คาดว่าจะได้รับจากการวิจัย

4.1 ประโยชน์ทางตรง

4.1.1 มีการประเมินประสิทธิภาพของหลักสูตรการศึกษามหาบัณฑิต สาขาวิชาการสอนภาษาอังกฤษในฐานะเป็นภาษาโลกตามกรอบ CIPP Model และยังได้ประเมินความสอดคล้องตามตัวบ่งชี้ของกรอบการประกันคุณภาพการศึกษาภายใน (IQA) และกรอบมาตรฐานคุณวุฒิระดับอุดมศึกษาแห่งชาติ (TQF) อีกด้วย

4.1.2 สามารถนำผลการประเมินหลักสูตรไปใช้ในการประกันคุณภาพการศึกษาภายใน

4.1.3 สามารถนำผลการประเมินหลักสูตรไปใช้ในการปรับปรุงพัฒนาหลักสูตรตามกรอบกรอบมาตรฐานคุณวุฒิระดับอุดมศึกษาแห่งชาติ ในอีก 2 ปีข้างหน้า

4.1.4 สามารถนำผลจากการศึกษาวิจัยมาใช้เป็นแนวทางในการบริหารจัดการหลักสูตรการศึกษามหาบัณฑิต สาขาวิชาการสอนภาษาอังกฤษในฐานะเป็นภาษาโลกทั้งในปัจจุบันและอนาคตให้เกิดประโยชน์สูงสุดต่อผู้เรียนและการดำเนินการ

4.2 ประโยชน์ทางอ้อม

4.2.1 เปิดโอกาสให้ผู้มีส่วนได้ส่วนเสีย ทั้งนิสิตปัจจุบัน ศิษย์เก่า คณาจารย์ บุคลากร และผู้ใช้มหาบัณฑิต ได้แลกเปลี่ยนข้อมูล ความคิดเห็นเกี่ยวกับหลักสูตร และมีส่วนร่วมในการพัฒนาปรับปรุงหลักสูตรด้วย

4.2.2 ทำให้เกิดความคุ้นเคย รับรู้ และยอมรับในหลักสูตรต่อผู้ให้ข้อมูลที่เป็นผู้ใช้บัณฑิต ซึ่งเป็นการประชาสัมพันธ์หลักสูตรและทำให้หลักสูตรเป็นที่ยอมรับและรู้จักกว้างขวางมากขึ้น

5. ขอบเขตของการวิจัย

การวิจัยครั้งนี้มีขอบเขตของการวิจัยสองด้าน คือ

5.1 ขอบเขตของการวิจัยด้านประเด็นในการวิจัยและวิธีการวิจัย

การวิจัยครั้งนี้ใช้กระบวนการวิจัยเชิงประเมินแบบผสมผสาน (Mixed methods evaluation) โดยการเก็บข้อมูลเชิงปริมาณ และเชิงคุณภาพไปพร้อมๆ กัน แล้ววิเคราะห์ผลและแปลผลเพื่อการยืนยัน และขยายความซึ่งกันและกัน

5.2 ขอบเขตด้านประชากรและผู้ให้ข้อมูล

เนื่องจากการวิจัยครั้งนี้ใช้กระบวนการทั้งการวิจัยเชิงปริมาณและการวิจัยเชิงคุณภาพ ดังนั้นประชากร (Population) สำหรับการวิจัยเชิงปริมาณจึงครอบคลุมกลุ่มต่างๆ คือ 1) กลุ่มนิสิตปัจจุบัน 2) กลุ่มมหาบัณฑิตที่สำเร็จการศึกษา 3) อาจารย์ผู้สอนในหลักสูตร/ อาจารย์ประจำหลักสูตร 4) กลุ่มผู้ใช้มหาบัณฑิตที่สำเร็จการศึกษาไปแล้ว ส่วนกลุ่มผู้ให้ข้อมูล (Informants)

สำหรับการวิจัยเชิงคุณภาพ ประกอบด้วย ผู้ให้ข้อมูล 3 กลุ่มด้วยกัน คือ 1) อาจารย์ผู้สอนในหลักสูตร และ 2) นิสิตปัจจุบัน และ 3) มหาบัณฑิตที่สำเร็จการศึกษาและทำงานแล้ว

6. ข้อจำกัดของการวิจัย

การศึกษาในครั้งนี้เป็นการประเมินเฉพาะเจาะจงสำหรับหลักสูตรการศึกษามหาบัณฑิต สาขาวิชาการสอนภาษาอังกฤษในฐานะเป็นภาษาโลก (หลักสูตรนานาชาติ) หลักสูตรปรับปรุง พ.ศ. 2554 คณะศึกษาศาสตร์ มหาวิทยาลัยบูรพา เพื่อนำผลที่ได้จากการประเมินมาใช้ในการปรับปรุงพัฒนาหลักสูตรให้ดียิ่งขึ้นเท่านั้น

หลักสูตรนี้เป็นหลักสูตรนานาชาติ มีผู้เรียนที่เป็นชาวต่างชาติอยู่ประมาณหนึ่งในสาม ดังนั้นการสัมภาษณ์มหาบัณฑิตที่สำเร็จการศึกษาไปแล้วและไปปฏิบัติหน้าที่ในต่างประเทศ เช่น ประเทศโอมาน ประเทศสาธารณรัฐประชาชนจีน ต้องใช้เวลาและอาจมีข้อจำกัด ส่วนการสัมภาษณ์กลุ่มผู้ใช้มหาบัณฑิตจึงไม่สามารถกระทำได้เพราะปัญหาด้านภาษาและความสะดวก

7. นิยามศัพท์เฉพาะ

การประเมินหลักสูตร เป็นการประเมินความเหมาะสมขององค์ประกอบต่าง ๆ ของหลักสูตรเพื่อค้นหาข้อบกพร่องและปัญหาต่าง ๆ ที่เกิดขึ้น การประเมินนี้เป็นการประเมินหลังจากการใช้หลักสูตร มีวัตถุประสงค์เพื่อประเมินการบริหารหลักสูตรรวมถึงการประเมินหลักสูตรทั้งระบบ ได้แก่ บริบทของหลักสูตร ปัจจัยนำเข้า กระบวนการ และผลผลิตของการใช้หลักสูตร และนำผลที่ได้จากการประเมินมาใช้ในการปรับปรุงพัฒนาหลักสูตรให้ดียิ่งขึ้น

หลักสูตรการศึกษามหาบัณฑิต สาขาวิชาการสอนภาษาอังกฤษในฐานะเป็นภาษาโลก (Master of Education in Teaching English as a Global Language: M.Ed. in TEGL) เป็นหลักสูตรนานาชาติ ให้ปริญญาโดยคณะศึกษาศาสตร์ มหาวิทยาลัยบูรพา ปรับปรุงเมื่อ พ.ศ. 2554 จากหลักสูตรการศึกษามหาบัณฑิต สาขาวิชาการสอนภาษาอังกฤษเป็นภาษาที่สองหรือภาษาอื่น (Master of Education in Teaching English as a Second or Other Language) หลักสูตรนานาชาติ พ.ศ. 2547

การประกันคุณภาพการศึกษาภายในระดับหลักสูตร (Internal Quality Assurance; IQA) เป็นการประกันคุณภาพการจัดการศึกษาว่าหลักสูตรได้ดำเนินการเป็นไปตามเกณฑ์มาตรฐานหลักสูตรและเกณฑ์มาตรฐานอื่นๆ ที่เกี่ยวข้อง (สกอ, 2558, หน้า 44) เพื่อให้การพัฒนาคุณภาพและมาตรฐานการจัดการศึกษามีประสิทธิภาพและประสิทธิผล และเพื่อเตรียมความพร้อมรองรับการประกันคุณภาพภายนอก ตามระบบการประกันคุณภาพภายในระดับอุดมศึกษา พ.ศ. 2557 ที่พัฒนาโดยสำนักงานคณะกรรมการการอุดมศึกษา

กรอบมาตรฐานคุณวุฒิระดับอุดมศึกษาแห่งชาติ (Thailand Qualifications Framework for Higher Education: TQF) ตาม “ประกาศกระทรวงศึกษาธิการ เรื่อง กรอบมาตรฐานคุณวุฒิระดับอุดมศึกษาแห่งชาติ พ.ศ. 2552” เป็นการกำหนดเป้าหมายของการจัดการศึกษาเพื่อให้บัณฑิตมีคุณภาพ โดยให้สถาบันอุดมศึกษาใช้เป็นแนวทางในการพัฒนาหรือปรับปรุงหลักสูตร การจัดการเรียนการสอน และพัฒนาคุณภาพการจัดการศึกษา (สกอ. 2553, หน้า 103-104)

CIPP Model การประเมินรูปแบบซิปป์ เป็นวิธีการประเมินที่มีผู้นิยมนำมาใช้ในการประเมินหลักสูตร โดยแบ่งการประเมินออกเป็น 4 ส่วนด้วยกันคือ 1) การประเมินสาระสำคัญแวดล้อม (Context evaluation) 2) การประเมินปัจจัยนำเข้า (Input evaluation) 3) การประเมินผลกระบวนการ (Process evaluation) และ 4) การประเมินผลผลิต (Product evaluation) โดยผลจากการประเมินจะทำให้ทราบคุณค่าของหลักสูตรและช่วยให้สามารถค้นหาข้อบกพร่องที่เกิดขึ้น รวมทั้งนำไปใช้ในการปรับปรุงและพัฒนาหลักสูตรให้มีประสิทธิภาพต่อไป

บทที่ 2
เอกสารและงานวิจัยที่เกี่ยวข้อง

1. ความสำคัญของหลักสูตร

หลักสูตรเป็นองค์ประกอบอันสำคัญยิ่งอย่างหนึ่งของการจัดการศึกษาทุกระดับในสถาบันอุดมศึกษา หลักสูตรต้องผ่านกระบวนการพัฒนาต่างๆ ให้เหมาะสมกับสภาพจริง และให้มีความเหมาะสมกับสถานการณ์ปัจจุบันและอนาคต ตลอดจนความต้องการของประเทศ และประชาคมโลก เพราะมุ่งเน้นในการพัฒนาทรัพยากรมนุษย์อันเป็นกำลังสำคัญในการพัฒนาและเพิ่มขีดความสามารถในการแข่งขันในระบบเศรษฐกิจของประเทศที่ขยายตัวอย่างก้าวกระโดด ซึ่งสถาบันการศึกษาจะต้องใส่ใจในการพัฒนา ปรับปรุง และทำการวิจัยเพื่อให้หลักสูตรตอบโจทย์สถานการณ์ที่จะเกิดขึ้นในอนาคต

สังคมในศตวรรษที่ 21 ต้องการบัณฑิตที่มีคุณลักษณะต่างๆ ซึ่งคุณลักษณะนี้จะเป็นตัวกำหนดหลักสูตรและการสอน ตามที่ วิชัย วงษ์ใหญ่ (2554, หน้า 3-4) ได้กล่าวไว้ดังนี้

1. มีวิสัยทัศน์ มีความสามารถในการคิดวิเคราะห์ สังเคราะห์ข้อมูลและสารสนเทศ สามารถเลือกรับและปฏิเสธ และอธิบายได้ว่าจะหาประโยชน์อะไรได้จากข้อมูลสารสนเทศ และเป็นผู้สร้างโลกทัศน์

2. มีความสามารถในการติดต่อสื่อสาร และสร้างสัมพันธภาพกับบุคคลอื่นได้อย่างมีประสิทธิภาพ ทำงานร่วมกับผู้อื่นได้

3. มีค่านิยม และใช้ข้อมูลเป็นฐานคิดในการตัดสินใจ และอธิบายได้ว่าตัดสินใจ เพื่ออะไร และเพราะอะไร มีความเข้าใจ ยอมรับความแตกต่างลักษณะของวัฒนธรรม

4. เป็นบุคคลใฝ่รู้ สามารถเรียนรู้ ได้ตลอดเวลา มีสมรรถภาพในการคิดวิเคราะห์ คิดอย่างเป็นระบบ

5. เป็นบุคคลที่เต็มใจร่วมแก้ไขปัญหาสังคมและสิ่งแวดล้อมด้วยสันติวิธี และเข้าร่วมกิจกรรมทางการเมือง และปกป้องสิทธิมนุษยชน

6. สามารถจัดการสถานการณ์ ควบคุมความเครียด รวมทั้งปรับตัวเข้ากับสิ่งแวดล้อมได้ดี

เมื่อสังคมต้องการบัณฑิตที่มีคุณลักษณะดังกล่าว สถาบันอุดมศึกษานอกจากจะพัฒนาบัณฑิตให้มีความรู้ความสามารถตามวิชาชีพแล้ว ยังต้องคำนึงถึงคุณลักษณะที่สังคมต้องการอีกด้วย หลักสูตรจึงเป็นหัวใจสำคัญของการศึกษา เป็นจุดมุ่งหมายสำคัญของการจัดการศึกษา เป็นการนำหลักสูตรไปสู่การปฏิบัติจริง และเพื่อให้ผู้เรียนบรรลุตามจุดมุ่งหมายของการจัดการศึกษา

2. การประเมินหลักสูตร

2.1 ความหมายของการประเมินหลักสูตร

พิชิต ฤทธิ์จรูญ (2558, หน้า 16) ได้ให้ความหมายไว้ว่า การประเมินหลักสูตร หมายถึง กระบวนการเชิงระบบเพื่อจัดหาสารสนเทศที่เป็นประโยชน์ ต่อการตัดสินใจเกี่ยวกับการปรับปรุง พัฒนาหลักสูตร การบริหารหลักสูตร การเปลี่ยนแปลงหลักสูตร จากความหมายนี้ ลักษณะสำคัญของการประเมินหลักสูตร จึงมีดังนี้

1) การประเมินหลักสูตรเป็นกระบวนการที่จัดทำขึ้นอย่างเป็นระบบเพื่อให้ได้สารสนเทศที่เชื่อถือได้และเป็นประโยชน์ต่อการตัดสินใจของผู้บริหาร หรือผู้เกี่ยวข้องกับหลักสูตร

2) การประเมินหลักสูตรเป็นกระบวนการในการจัดเตรียมสารสนเทศ เพื่อใช้ในการตัดสินใจเกี่ยวกับการพัฒนาหลักสูตร ปรับปรุงการบริหารหลักสูตร การเปลี่ยนแปลงหลักสูตรให้เหมาะสมกับสภาพและความต้องการของผู้เรียน ผู้ปกครอง และสังคม

3) จุดเน้นที่สำคัญของการประเมินหลักสูตร อยู่ที่การเพิ่มประสิทธิภาพ (efficiency) และประสิทธิผล (effectiveness) ของการใช้หลักสูตรในการจัดเรียนการสอนเพื่อพัฒนาคุณภาพผู้เรียน

ศิริชัย กาญจนวาสี (2553, หน้า 3) ได้อธิบายไว้ว่า การประเมินหลักสูตรนั้นเป็นกระบวนการศึกษาและเก็บรวบรวมข้อมูลเกี่ยวกับหลักสูตร แล้วทำการวิเคราะห์ข้อมูล เพื่อวินิจฉัยจุดเด่น จุดด้อย ของตัวหลักสูตรและการบริหารหลักสูตร ในการใช้หลักสูตรมีความจำเป็นต้องทำการประเมินหลักสูตร (Curriculum evaluation) โดยการติดตามความก้าวหน้าของการใช้หลักสูตร ตรวจสอบผลสัมฤทธิ์ทางการเรียนรู้และความสำเร็จของการใช้หลักสูตร สำหรับเป็นข้อมูลย้อนกลับ (Feedback) ในการปรับปรุงหลักสูตร อันเป็นประโยชน์ต่อการปรับปรุงกระบวนการหลักสูตรระหว่างการใช้หลักสูตรและเพื่อตัดสินคุณภาพของหลักสูตร ว่าบรรลุจุดมุ่งหมายที่กำหนดไว้หรือไม่เพียงใด อันเป็นประโยชน์ต่อการปรับปรุง และเปลี่ยนแปลงหลักสูตรให้มีความเหมาะสมยิ่งขึ้นต่อไป

มาเรียม นิลพันธุ์ (2553, หน้า 30) กล่าวว่า การประเมินหลักสูตร (Curriculum evaluation) หมายถึง กิจกรรมที่เป็นกระบวนการเก็บรวบรวมข้อมูลเกี่ยวกับหลักสูตร มาวิเคราะห์ข้อเท็จจริงถึงระดับความสำเร็จตามวัตถุประสงค์หลักสูตรเกี่ยวกับผู้เรียนมีความรู้ความเข้าใจทักษะ ความสามารถ สมรรถนะ และคุณธรรมจริยธรรม เจตคติ รวมทั้งความสามารถในการนำความรู้ ความเข้าใจ ทักษะ ความสามารถ ประสบการณ์ สมรรถนะ จากการเรียนการสอนในหลักสูตรไปสู่การปฏิบัติจริง ความผิดพลาด ปัญหาอุปสรรค ผลกระทบต่อหลักสูตร ในอันที่จะนำไปหาแนวทาง เพื่อตัดสินใจเกี่ยวกับการดำเนินงาน การปรับปรุงการดำเนินหลักสูตรให้มีประสิทธิภาพต่อไป หรือยกเลิกหลักสูตร การประเมินหลักสูตร เป็นการรวบรวมข้อมูลเกี่ยวกับกระบวนการ การจัดทำทดลองใช้และผลของการใช้หลักสูตร ตลอดจนการตัดสินคุณค่า และคุณภาพ ประสิทธิภาพของหลักสูตร

จากความหมายข้างต้น สอดคล้องกับการประเมินหลักสูตรในการวิจัยครั้งนี้ ซึ่งประเมินองค์ประกอบต่าง ๆ ของหลักสูตร เป็นขั้นตอนหนึ่งที่สำคัญของกระบวนการพัฒนาหลักสูตร เพื่อให้ทราบว่าหลักสูตรและการบริหารจัดการหลักสูตรนั้นได้ผลตามความมุ่งหมายที่กำหนดไว้เพียงใด มุ่งเน้นการได้ข้อมูลย้อนกลับ ที่จะเป็นประโยชน์ในการพัฒนาและปรับปรุงหลักสูตรให้มีความเหมาะสม ทันสมัย สอดคล้องกับสถานการณ์ สามารถพัฒนาคุณภาพบัณฑิตให้ตอบสนองกับความต้องการของประเทศและประชาคมโลกในโอกาสต่อไป

2.2 ลักษณะการประเมินหลักสูตร

ลักษณะของการประเมินหลักสูตรนั้น สามารถจำแนกได้ตามแนวคิดของการประเมินหลักๆ 4 แนวทาง ดังนี้ (ศิริชัย กาญจนวาสี, 2553, หน้า 4-5)

1) การประเมินความก้าวหน้า หรือการประเมินสรุปรวม (Formative V.S. Summative evaluation)

การประเมินความก้าวหน้า (Formative evaluation) เป็นการประเมินในขณะดำเนินการใช้หลักสูตรหรือเป็นการประเมินระหว่างทาง เพื่อให้ได้สารสนเทศสำหรับปรับปรุงกระบวนการบริหารและการใช้หลักสูตร ส่วนการประเมินสรุปรวม (Summative evaluation) เป็นการประเมินผลสรุปรวมของหลักสูตร หรือการประเมินเมื่อครบวงจรของหลักสูตร เพื่อให้ได้สารสนเทศสำหรับตัดสินผลสำเร็จของหลักสูตร

2) การประเมินอย่างไม่เป็นทางการ หรือการประเมินอย่างเป็นทางการ (Informal V.S. Formal evaluation)

การประเมินอย่างไม่เป็นทางการ (Informal evaluation) เป็นการประเมินที่ไม่มีแบบแผนที่เคร่งครัด การเก็บรวบรวมข้อมูลเป็นไปตามความสะดวก อย่างง่าย ๆ เช่น การพูดคุยกันอย่างไม่เป็นทางการ สอบถามอย่างไม่มีโครงสร้าง ไม่มีรูปแบบการวิเคราะห์ที่ชัดเจน ข้อสรุปมักเกิดขึ้นตามความรู้สึกหรือความคิดเห็นส่วนตัว ส่วนการประเมินอย่างเป็นทางการ (Formal evaluation) เป็นการประเมินที่มีระเบียบแบบแผน มีวัตถุประสงค์ การสร้างเครื่องมือ การรวบรวมข้อมูล การวิเคราะห์ข้อมูล การสรุปผลตามเกณฑ์หรือมาตรฐาน และการรายงานด้วยลายลักษณ์อักษร

3) การประเมินผลทั้งหมด หรือการประเมินตามจุดมุ่งหมาย (Goal-free V.S. Goal-based evaluation)

การประเมินผลทั้งหมด (Goal-free evaluation) เป็นการประเมินที่ครอบคลุมผลที่เกิดขึ้นจริงทั้งหมด (Total effects) ซึ่งประกอบด้วยผลทางตรง และผลทางอ้อม หรือผลกระทบโดยไม่ได้ยึดติดกับจุดมุ่งหมายเดิมของหลักสูตร ส่วนการประเมินผลตามจุดมุ่งหมาย (Goal – based

evaluation) เป็นการประเมินผลตามที่ระบุไว้ในจุดมุ่งหมายของหลักสูตร ว่าผลผลิตที่ได้บรรลุผลสำเร็จตามจุดมุ่งหมายที่กำหนดไว้หรือไม่ เพียงใด

4) การประเมินโดยผู้ประเมินภายนอก กับการประเมินโดยผู้ประเมินภายใน (External vs. Internal evaluator)

การประเมินโดยผู้ประเมินภายนอก (External evaluator) เป็นการประเมินโดยใช้ผู้ประเมินที่เป็นบุคคลภายนอก ซึ่งไม่ได้อยู่ภายในสังกัดของหน่วยงานหรือสถาบันนั้น ส่วนใหญ่เป็นนักประเมินที่เชี่ยวชาญจากภายนอกที่เป็นกลาง ส่วนการประเมินโดยผู้ประเมินภายใน (Internal evaluator) เป็นการประเมินโดยใช้ผู้ประเมินที่เป็นบุคคลภายในสังกัดของหน่วยงาน หรือสถาบันนั้น ซึ่งเป็นผู้ประเมินที่อยู่ใกล้ชิดและเห็นกระบวนการใช้หลักสูตรมาโดยตลอด

2.3 รูปแบบการประเมินหลักสูตร

การประเมินหลักสูตรมีหลายรูปแบบ ขึ้นอยู่กับเกณฑ์และแนวคิด ทั้งนี้ได้สรุปจากสุนีย์ ภู่พันธ์ (2546) และ ภาวศุทธิ์ ภัทรางกูน (2553) ที่นำเสนอรูปแบบของการประเมินหลักสูตรเป็น 2 ประเภทใหญ่ๆ สามารถสรุปได้ดังนี้

1) รูปแบบของการประเมินหลักสูตรที่สร้างเสร็จใหม่ๆ เป็นการประเมินผลก่อนการนำหลักสูตรไปใช้ โดยรูปแบบที่โดดเด่นของประเภทนี้ คือ รูปแบบการประเมินหลักสูตรของปุยแซงค์ (Puissance analysis technique) ซึ่งวิเคราะห์องค์ประกอบ 3 ด้าน คือ วัตถุประสงค์เชิงประพฤติกรรม (Behavioral objective) กิจกรรมการเรียนการสอน (Instruction activity) และการประเมินผล (Assessment task) โดยจะมีตารางวิเคราะห์โดยเฉพาะ

2) รูปแบบของการประเมินหลักสูตรในระหว่างหรือหลังการใช้หลักสูตร สามารถแบ่งเป็นกลุ่มย่อย ได้อีก 4 รูปแบบ

2.1) รูปแบบการประเมินหลักสูตรที่ยึดหลักสูตรเป็นหลัก (Goal attainment) เป็นรูปแบบที่ประเมินว่าหลักสูตรมีคุณค่ามากน้อยเพียงใด พิจารณาว่าผลที่ได้รับเป็นไปตามจุดมุ่งหมายหรือไม่ เช่น

รูปแบบการประเมินหลักสูตรของไทเลอร์ (Ralph W. Tyler) ที่เน้นความสำเร็จของผู้เรียนส่วนใหญ่เป็นเกณฑ์ในการตัดสิน โดยอาศัยการวัดพฤติกรรมก่อนและหลังเรียน และมีการกำหนดเกณฑ์ไว้ก่อนการประเมิน กระบวนการทางการศึกษาตามแนวคิดของไทเลอร์นั้นจะมีจุดเน้นอยู่ 3 ส่วน คือ จุดมุ่งหมายของการศึกษา ประสบการณ์การเรียนรู้ และสัมฤทธิผลของการเรียน

อีกรูปแบบหนึ่งคือรูปแบบการประเมินหลักสูตรของแฮมมอนด์ (Robert L. Hammond) ที่พิจารณาความสัมพันธ์ระหว่างตัวแปรใน 3 มิติ เพิ่มเติมได้แก่ มิติด้านการเรียนการสอน มิติด้านสถาบัน และมิติด้านพฤติกรรม

2.2) รูปแบบการประเมินหลักสูตรที่ไม่ยึดเป้าหมาย (Goal free evaluation model) เป็นรูปแบบการประเมินที่ยึดตามสภาพจริง มีความเป็นอิสระในการประเมิน เช่น รูปแบบการประเมินหลักสูตรของสคริฟเวน (Michael Scriven)

2.3) รูปแบบการประเมินหลักสูตรที่ยึดเกณฑ์เป็นหลัก (Criterion model) เป็นรูปแบบการประเมินที่ต้องอาศัยผู้เชี่ยวชาญในการตัดสินคุณค่าของหลักสูตรโดยใช้เกณฑ์เป็นหลัก เช่น รูปแบบการประเมินหลักสูตรของสเตค (Robert E. Stake) ซึ่งเป็นการบรรยายและตัดสินคุณค่าของหลักสูตรจากสิ่งที่ถูกประเมิน โดยอาศัยผู้เชี่ยวชาญในการตัดสินคุณค่า และพิจารณาข้อมูลเพื่อประเมินหลักสูตรใน 3 ด้าน คือ สภาพก่อนโครงการ (Antecedents) กระบวนการสอนหรือการปฏิบัติ (Transactions) และผลได้รับจากโครงการ (Outcomes) และสำรวจความสอดคล้องของสิ่งที่คาดหวังกับผลที่เกิดขึ้นของสภาพก่อนโครงการ กระบวนการสอน และผลที่ได้รับจากโครงการ

2.4) รูปแบบการประเมินหลักสูตรที่ช่วยในการตัดสินใจ (Decision-making model) เป็นรูปแบบการประเมินที่เน้นการทำงานอย่างมีระบบทั้งการรวบรวมข้อมูล การวิเคราะห์ข้อมูล และผลที่ได้จากการวิเคราะห์ข้อมูลนั้นๆ เช่น

รูปแบบการประเมินหลักสูตรของโพรวัส (Malcolm Provus) เป็นการประเมินผลความแตกต่างหรือการประเมินความไม่สอดคล้อง (Discrepancy evaluation) ซึ่งจะประเมินหลักสูตรทั้งหมด 5 ส่วน ได้แก่ การออกแบบ (Design) ทรัพยากรหรือสิ่งที่เริ่มตั้งไว้เมื่อใช้หลักสูตร (Installation) กระบวนการ (Process) ผลผลิตของหลักสูตร (Products) และต้นทุนค่าใช้จ่าย (Cost) โดยมีขั้นตอนที่สำคัญ 5 ขั้น คือ (1) ตั้งเกณฑ์มาตรฐาน (Standard -S) ของสิ่งที่ต้องการวัด (2) รวบรวมผลการปฏิบัติ (Performance – P) ที่ต้องการทราบอย่างเพียงพอสำหรับนำไปเปรียบเทียบกับเกณฑ์มาตรฐานที่ตั้งไว้ (3) เปรียบเทียบผลการปฏิบัติกับเกณฑ์มาตรฐานที่ตั้งไว้ (Compare - C) ข้อมูลที่รวบรวมได้ในขั้นที่ 2 จะนำไปเปรียบเทียบกับเกณฑ์มาตรฐานที่ได้ตั้งไว้ในขั้นที่ 1 (4) ผลของการเปรียบเทียบ (Discrepancy - D) จากขั้นที่ 3 จะทำให้ทราบถึงช่องว่างของความแตกต่างระหว่างเกณฑ์มาตรฐานกับผลการปฏิบัติ (5) ตัดสินใจ (Decision making) ที่จะดำเนินการอย่างใดอย่างหนึ่งเกี่ยวกับหลักสูตร

รูปแบบของดอริสโกว์ (Doris T. Gow) มี 2 ขั้นตอนดังนี้คือ (1) วิเคราะห์หลักสูตรโดยพิจารณาจากองค์ประกอบ 4 ประการคือ โอกาสในการเรียนรู้ สิ่งเร้า โครงสร้างของหลักสูตร และสภาพการเรียนการสอน (2) ทำการตัดสินคุณภาพของหลักสูตร และ

รูปแบบของสตัฟเฟิลบีม (Daniel L. Stufflebeam) ซึ่งจะกล่าวละเอียดในหัวข้อถัดไป เนื่องจากเป็นรูปแบบที่ใช้ในการศึกษาครั้งนี้

3. CIPP Model

สตัฟเฟิลบีม (Stufflebeam) และคณะ (1971 อ้างถึงใน ศิริชัย กาญจนวาสี, 2553) ได้เสนอโมเดล CIPP สำหรับการประเมินบริบท (Context-C) ปัจจัยเบื้องต้น (Input-I) กระบวนการ (Process-P) และผลผลิต (Product-P) ของหลักสูตร เพื่อช่วยผู้บริหารหลักสูตรในการตัดสินใจเกี่ยวกับการวางแผนหลักสูตร (Planning decision) การกำหนดโครงสร้างของหลักสูตร (Structuring decisions) การนำหลักสูตรไปใช้จริง (Implementing decisions) และการตัดสินใจเกี่ยวกับการทบทวนหลักสูตร (Recycling decisions)

พิชิต ฤทธิ์จรูญ (2558, หน้า 18) ได้สรุปการจำแนกตามสิ่งที่ถูกประเมิน โดยใช้รูปแบบการประเมินซิป (CIPP Model) ของสตัฟเฟิลบีม แบ่งการประเมินหลักสูตรออกเป็น 4 ประเภท ในรายละเอียด ดังนี้ คือ

1) การประเมินบริบทหรือสภาวะแวดล้อม (Context evaluation) เป็นการประเมินเกี่ยวกับนโยบาย เป้าหมาย สภาพเศรษฐกิจและสังคม ปัญหาและความต้องการของบุคคลและหน่วยงานที่เกี่ยวข้องกับหลักสูตรว่า มีความสอดคล้องเอื้อต่อการจัดทำหลักสูตรหรือไม่ ตลอดจนทรัพยากรและข้อจำกัดต่าง ๆ ในการดำเนินการใช้หลักสูตร สารสนเทศที่ได้นำมาใช้ในการตัดสินใจเกี่ยวกับการพัฒนาหลักสูตร กำหนดวัตถุประสงค์และเป้าหมายของหลักสูตรให้มีความสอดคล้องกับนโยบายหรือแผนการศึกษาและบริบทหรือสภาพของสังคม

2) การประเมินปัจจัยเบื้องต้น (Input evaluation) เป็นการประเมินความพร้อมทั้งในเชิงคุณภาพและความพอเพียงของทรัพยากรต่าง ๆ ก่อนเริ่มใช้หลักสูตรว่า มีทรัพยากรพร้อมที่จะดำเนินการได้หรือไม่ สารสนเทศที่ได้นำมาใช้ในการตัดสินใจเกี่ยวกับวิธีการบริหารหลักสูตรและการจัดการเรียนการสอน รวมทั้งวิธีการใช้ทรัพยากรต่าง ๆ ให้เหมาะสมเพื่อให้การดำเนินการใช้หลักสูตรสามารถบรรลุตามวัตถุประสงค์ที่กำหนดไว้

3) การประเมินกระบวนการใช้หลักสูตร (Process evaluation) เป็นการประเมินระหว่างดำเนินการใช้หลักสูตร โดยมุ่งประเมินกระบวนการบริหารหลักสูตร การจัดการเรียนการสอน และการส่งเสริมสนับสนุนการใช้หลักสูตร สารสนเทศที่ได้นำมาใช้ในการตัดสินใจเพื่อการปรับปรุงกระบวนการบริหารหลักสูตร การจัดการเรียนการสอน และการส่งเสริมสนับสนุนการใช้หลักสูตรให้มีประสิทธิภาพมากขึ้น

4) การประเมินผลผลิตหรือผลสัมฤทธิ์ของหลักสูตร (Product evaluation) เป็นการประเมินหลังจากการดำเนินการใช้หลักสูตรครบวงจรแล้ว ประกอบด้วยการประเมินผลลัพธ์ (Output evaluation) โดยพิจารณาจากปริมาณและคุณภาพของผลผลิตเปรียบเทียบกับวัตถุประสงค์ของหลักสูตร สารสนเทศที่ได้นำมาใช้ในการตัดสินคุณค่าของผลผลิตของหลักสูตรทั้งในด้านปริมาณและ

คุณภาพเพื่อการตัดสินใจว่า ควรจะดำเนินการใช้หลักสูตร ปรับปรุง พัฒนา เปลี่ยนแปลงหลักสูตร หรือยกเลิกหลักสูตร

ครองคน บำรุงเวช (2557) ได้สรุปไว้ว่า แดเนียล แอล สตัฟเฟิลบีม (Daniel L. Stufflebeam) ได้อธิบายความหมายของการประเมินผลทางการศึกษาเอาไว้ว่าเป็นกระบวนการการบรรยายการหาข้อมูล และการใช้ข้อมูลเพื่อการตัดสินใจหาทางเลือก รูปแบบการประเมินของสตัฟเฟิลบีมเป็นรูปแบบที่เหมาะสมแก่การช่วยตัดสินใจเพื่อหาทางเลือกที่ดีที่สุด ตามปกติสถานการณ์ในการตัดสินใจจะประกอบไปด้วยมิติที่สำคัญ 2 ประการ ได้แก่ มิติด้านข้อมูลที่มีอยู่ (Information grasp) และมิติด้านปริมาณความเปลี่ยนแปลงที่ต้องการให้เกิดขึ้น (Degree of change)

โดยการดำเนินการประเมินตามแนวคิดของ สตัฟเฟิลบีมในทั้ง 4 ด้าน สามารถเลือกใช้วิธีดำเนินการ ดังต่อไปนี้ (มาเรียม นิลพันธุ์, 2555)

1) การประเมินสภาพแวดล้อม (Context evaluation) ในการประเมินสภาพแวดล้อมนี้ผู้ประเมินอาจใช้วิธีดังต่อไปนี้

1.1) การวิเคราะห์ความคิดรวบยอด (Conceptual analysis)

1.2) การทำวิจัยด้วยการเก็บข้อมูลมาวิเคราะห์ (Empirical studies)

1.3) การอาศัยทฤษฎีและความคิดเห็นของผู้เชี่ยวชาญช่วยให้ได้ข้อมูลที่เป็นประโยชน์ในการตัดสินใจด้านการวางแผนหรือกำหนดจุดมุ่งหมาย (Planning decisions)

2) การประเมินตัวป้อน (Inputs evaluation) อาจทำได้โดย

2.1) ศึกษาในรูปแบบของคณะกรรมการ

2.2) ศึกษางานวิจัยที่เกี่ยวข้องที่มีเสนอผลการวิจัยไว้แล้ว

2.3) ศึกษาจากคำปรึกษาของผู้เชี่ยวชาญ

2.4) ทำการวิจัยเชิงทดลองเป็นการนำร่อง

3) การประเมินกระบวนการ (Process evaluation) มีด้วยกันหลายวิธี เช่น

3.1) การสังเกตแบบมีส่วนร่วมปฏิบัติ

3.2) การวิเคราะห์ความสัมพันธ์

3.3) การสัมภาษณ์

3.4) การใช้แบบสอบถามประเภทมาตราส่วนประมาณค่า

3.5) การเขียนรายงานประเภทปลายเปิด

4) การประเมินผลผลิต (Products evaluation) จะให้ข้อมูลที่ช่วยในการตัดสินใจว่าจะเก็บรักษาไว้ เลิกใช้ หรือปรับปรุงแก้ไขใหม่ (Recycling decisions)

ในการประเมินหลักสูตรตามแนวคิดของ CIPP Model ต่อมาในปี 2004 Stufflebeam ได้มีการขยายแนวคิดโดยการขยายผลผลิต (Product) ออกเป็น IEST (มาเรียม นิลพันธุ์, 2553, หน้า 31-32) ประกอบด้วย

I Impact เป็นผลกระทบที่นอกเหนือจากผลผลิตที่ต้องการให้เกิด

E Effectiveness เป็นประสิทธิผลที่เกิดขึ้น

S Sustainable เป็นความยั่งยืนของผลที่เกิดขึ้น

T Transportability เป็นผลที่สามารถถ่ายทอดขยายผลต่อเนื่องได้

ผลจากการขยายแนวคิดทำให้การประเมินหลักสูตรตามแนวคิดของ CIPP Model มีการขยายการประเมินผลผลิต (Product) โดยส่วนใหญ่นิยมขยายผลการประเมินผลผลิตครอบคลุมถึงผลกระทบ (Impact) ด้วย คือเน้นการประเมินผลกระทบ (Impact evaluation) ที่มีจุดมุ่งหมายเพื่อพิจารณาผลที่นอกเหนือจากวัตถุประสงค์ของหลักสูตรที่กำหนดไว้ อาจมีผลกระทบทั้งทางบวกและทางลบ ประเด็นการประเมินครอบคลุมเกี่ยวกับการศึกษาต่อ การมีงานทำ การได้รับรางวัลเกียรติยศ เกียรติบัตร การเป็นที่ยอมรับ การมีชื่อเสียงของสถาบัน การนำไปประยุกต์ใช้ในการปฏิบัติงาน

กล่าวโดยสรุปสำหรับการประเมินหลักสูตรในครั้งนี้ เป็นการประเมินหลักสูตรหลังการใช้หลักสูตรมาแล้วระยะหนึ่งซึ่งสามารถประเมินหลักสูตรทั้งระบบ ซึ่งได้แก่ การประเมินองค์ประกอบด้านต่างๆ ของหลักสูตร ทั้งหมด คือ เอกสารหลักสูตร บุคลากรที่เกี่ยวข้องกับการใช้หลักสูตร การบริหารหลักสูตร การกำกับติดตาม การจัดกระบวนการเรียนการสอน เป็นต้น เพื่อสรุปผลตัดสินว่าหลักสูตรที่จัดทำขึ้นนั้นควรจะดำเนินการใช้ต่อไป หรือควรปรับปรุงแก้ไขให้ดีขึ้นอย่างไร และผู้วิจัยได้นำ CIPP Model ของสตัฟเฟิลบีม (Daniel L. Stufflebeam) มาเป็นแนวคิดหลักในการประเมินสภาพข้อมูลที่เกี่ยวข้องกับหลักสูตรในด้านต่าง ๆ คือ ด้านสภาพแวดล้อม ปัจจัยนำเข้า กระบวนการ และผลผลิต ให้มีความครอบคลุมมากที่สุด

4. ตัวบ่งชี้ตามกรอบการประกันคุณภาพการศึกษาภายใน (IQA)

หลักสูตรการศึกษามหาบัณฑิต สาขาวิชาการสอนภาษาอังกฤษในฐานะเป็นภาษาโลก (หลักสูตรนานาชาติ) หลักสูตรปรับปรุง พ.ศ. 2554 (มหาวิทยาลัยบูรพา, 2554; 2558) ได้กำหนดดัชนีบ่งชี้ผลการดำเนินงานของหลักสูตรให้เป็นไปตามกรอบมาตรฐานคุณวุฒิระดับอุดมศึกษาแห่งชาติ (สำนักงานคณะกรรมการการอุดมศึกษา, 2553) ไว้ดังต่อไปนี้

1) อาจารย์ประจำหลักสูตร มีส่วนร่วมในการประชุมเพื่อวางแผน ติดตาม และทบทวนการดำเนินงานหลักสูตร

2) มีรายละเอียดของหลักสูตร ตามแบบ มคอ. 2 ที่สอดคล้องกับกรอบมาตรฐานคุณวุฒิแห่งชาติ

3) มีรายละเอียดของรายวิชาตามแบบ มคอ.3

4) จัดทำรายงานผลการดำเนินการของรายวิชาตามแบบ มคอ.5

5) จัดทำรายงานผลการดำเนินการของหลักสูตร ตามแบบ มคอ.7 การศึกษา

6) มีการทวนสอบผลสัมฤทธิ์ของนักศึกษาตามมาตรฐานผลการเรียนรู้ ที่กำหนดในมคอ.3

7) มีการพัฒนา/ปรับปรุงการจัดการเรียนการสอน กลยุทธ์การสอน หรือ การประเมินผลการเรียนรู้จากผลการประเมินการดำเนินงานที่รายงานใน มคอ.7 ปีที่แล้ว

8) อาจารย์ใหม่ทุกคน ได้รับการปฐมนิเทศหรือคำแนะนำด้านการจัดการเรียนการสอน

9) อาจารย์ประจำทุกคนได้รับการพัฒนาทางวิชาการ และ/หรือวิชาชีพ

10) จำนวนบุคลากรสนับสนุนการเรียนการสอนได้รับการพัฒนาวิชาการ และ/หรือวิชาชีพ

11) ระดับความพึงพอใจของนักศึกษาปีสุดท้าย/บัณฑิตใหม่ที่มีต่อคุณภาพหลักสูตร

12) ระดับความพึงพอใจของผู้ใช้บัณฑิตที่มีต่อบัณฑิตใหม่

5. กรอบมาตรฐานคุณวุฒิระดับอุดมศึกษาแห่งชาติ (TQF)

สำนักงานคณะกรรมการการอุดมศึกษา (สกอ.) (2558, หน้า 45-47) ได้กำหนดกรอบการประกันคุณภาพการศึกษาภายใน ระดับหลักสูตร เพื่อเป็นการประกันคุณภาพการจัดการศึกษาให้เป็นไปตามเกณฑ์มาตรฐานหลักสูตรระดับอุดมศึกษา และมาตรฐานอื่นๆ ที่เกี่ยวข้อง ดังต่อไปนี้

1) การกำกับมาตรฐาน

1.1) การบริหารจัดการหลักสูตรตามเกณฑ์มาตรฐานหลักสูตรที่กำหนดโดย สกอ.

- ผลการบริหารจัดการหลักสูตรตามเกณฑ์มาตรฐานหลักสูตรระดับบัณฑิตศึกษา เกณฑ์ 12 ข้อ

2) บัณฑิต

2.1) คุณภาพบัณฑิตตามกรอบมาตรฐานคุณวุฒิระดับอุดมศึกษาแห่งชาติ

- ผลประเมินคุณภาพบัณฑิตตามกรอบมาตรฐานคุณวุฒิระดับอุดมศึกษาแห่งชาติ (โดยผู้ใช้บัณฑิต/ผู้มีส่วนได้ส่วนเสีย)

2.2) ผลงานวิจัยของผู้สำเร็จการศึกษา

- ผลงานของนักศึกษาปริญญาโท/ เอกที่ตีพิมพ์หรือเผยแพร่

3) นักศึกษา

3.1) การรับนักศึกษา

- การรับนักศึกษา

- การเตรียมความพร้อมก่อนเข้าศึกษา

3.2) การส่งเสริมและพัฒนานักศึกษา

- การควบคุมดูแลการให้คำปรึกษาวิทยานิพนธ์และการค้นคว้าอิสระในระดับบัณฑิตศึกษา
- การพัฒนาศักยภาพนักศึกษาและการเสริมสร้างทักษะการเรียนรู้ในศตวรรษที่ 21

3.3) ผลที่เกิดกับนักศึกษา

- อัตราการคงอยู่ของนักศึกษา
- อัตราการสำเร็จการศึกษา
- ความพึงพอใจและผลการจัดการข้อร้องเรียนของนักศึกษา

4) อาจารย์

4.1) การบริหารพัฒนาอาจารย์

- การรับและแต่งตั้งอาจารย์ประจำหลักสูตร
- การบริหารอาจารย์
- การส่งเสริมและพัฒนาอาจารย์

4.2) คุณภาพอาจารย์

- ร้อยละอาจารย์ที่มีคุณวุฒิปริญญาเอก
- ร้อยละอาจารย์ที่มีตาแหน่งทางวิชาการ
- ผลงานทางวิชาการของอาจารย์
- จำนวนบทความของอาจารย์ประจาหลักสูตรปริญญาเอกที่ได้รับการอ้างอิงในฐานข้อมูล TCI และ Scopus ต่อจำนวนอาจารย์ประจำหลักสูตร

4.3) ผลที่เกิดกับอาจารย์

- อัตราการคงอยู่ของอาจารย์
- ความพึงพอใจของอาจารย์

5) หลักสูตร การเรียนการสอน การประเมินผู้เรียน

5.1) สาระของรายวิชาในหลักสูตร

- หลักคิดในการออกแบบหลักสูตร ข้อมูลที่ใช้ในการพัฒนาหลักสูตรและวัตถุประสงค์ของหลักสูตร
- การปรับปรุงหลักสูตรให้ทันสมัยตามความก้าวหน้าในศาสตร์สาขานั้นๆ
- การพิจารณาอนุมัติหัวข้อวิทยานิพนธ์และการค้นคว้าอิสระในระดับบัณฑิตศึกษา

5.2) การวางระบบผู้สอนและกระบวนการจัดการเรียนการสอน

- การพิจารณากำหนดผู้สอน

- การกำกับ ติดตาม และตรวจสอบการจัดทำ มคอ.3 และ มคอ.4
- การแต่งตั้งอาจารย์ที่ปรึกษาวิทยานิพนธ์และการค้นคว้าอิสระในระดับบัณฑิตศึกษา
- การกำกับกระบวนการเรียนการสอน
- การช่วยเหลือ กำกับ ติดตาม ในการทำวิทยานิพนธ์และการค้นคว้าอิสระและการตีพิมพ์ผลงานในระดับบัณฑิตศึกษา

5.3) การประเมินผู้เรียน

- การประเมินผลการเรียนรู้ตามกรอบมาตรฐานคุณวุฒิ
- การตรวจสอบการประเมินผลการเรียนรู้ของนักศึกษา
- การกำกับการประเมินการจัดการเรียนการสอนและประเมินหลักสูตร (มคอ.5 มคอ.6 และมคอ.7)
- การประเมินวิทยานิพนธ์และการค้นคว้าอิสระในระดับบัณฑิตศึกษา

5.4) ผลการดำเนินงานหลักสูตรตาม กรอบมาตรฐานคุณวุฒิระดับอุดมศึกษาแห่งชาติ

- ผลการดำเนินงานตามตัวบ่งชี้ตามกรอบมาตรฐานคุณวุฒิระดับอุดมศึกษาแห่งชาติ

6) สิ่งสนับสนุนการเรียนรู้

6.1) สิ่งสนับสนุนการเรียนรู้

- ระบบการดำเนินงานของภาควิชา/ คณะ/ สถาบันโดยมีส่วนร่วมของอาจารย์ประจำหลักสูตรเพื่อให้มีสิ่งสนับสนุนการเรียนรู้
- จำนวนสิ่งสนับสนุนการเรียนรู้ที่เพียงพอและเหมาะสมต่อการจัดการเรียนการสอน
- กระบวนการปรับปรุงตามผลการประเมินความพึงพอใจของนักศึกษาและอาจารย์ต่อสิ่งสนับสนุนการเรียนรู้

6. หลักสูตรการศึกษามหาบัณฑิต สาขาวิชาการสอนภาษาอังกฤษในฐานะเป็นภาษาโลก

หลักสูตรการศึกษามหาบัณฑิต สาขาวิชาการสอนภาษาอังกฤษในฐานะเป็นภาษาโลก (หลักสูตรนานาชาติ) หลักสูตรปรับปรุง พ.ศ. 2554 (มหาวิทยาลัยบูรพา, 2554) เป็นหลักสูตรในสังกัดของคณะศึกษาศาสตร์ ภาควิชาบัณฑิตศึกษานานาชาติการพัฒนาทรัพยากรมนุษย์ มหาวิทยาลัยบูรพา สภามหาวิทยาลัยให้ความเห็นชอบหลักสูตรในการประชุม ครั้งที่ 6/ 2554 เมื่อวันที่ 16 เดือนพฤศจิกายน พ.ศ. 2554 และสำนักงานคณะกรรมการการอุดมศึกษารับทราบการให้ความเห็นชอบหลักสูตรนี้ เมื่อวันที่ 11 พฤษภาคม พ.ศ. 2555 เริ่มรับนิสิตและจัดการเรียนการสอนมาตั้งแต่ภาคเรียนที่ 1 ปีการศึกษา 2555 มีรายละเอียดของหลักสูตรสรุปได้ ดังนี้

6.1 ชื่อปริญญาและสาขาวิชา

ชื่อปริญญาภาษาไทย: การศึกษามหาบัณฑิต (การสอนภาษาอังกฤษในฐานะเป็นภาษาโลก)

ชื่อปริญญาภาษาอังกฤษ: Master of Education (Teaching English as a Global Language)

อักษรย่อภาษาไทย: กศ.ม. (การสอนภาษาอังกฤษในฐานะเป็นภาษาโลก)

อักษรย่อภาษาอังกฤษ: M.Ed. (Teaching English as a Global Language)

6.2 จำนวนหน่วยกิตที่เรียนตลอดหลักสูตร ไม่น้อยกว่า 36 หน่วยกิต

6.3 รูปแบบของหลักสูตร

เป็นหลักสูตรระดับปริญญาโทเฉพาะของสถาบัน ใช้ภาษาอังกฤษ โดยรับทั้งนิสิตไทยและต่างชาติ และให้ปริญญาเพียงสาขาวิชาเดียว

6.4 อาชีพที่สามารถประกอบได้หลังสำเร็จการศึกษา

บัณฑิตที่จบการศึกษาสามารถประกอบอาชีพในด้านการสอนภาษาอังกฤษ และอาชีพต่างๆ ที่เกี่ยวข้อง ครู/ อาจารย์สอนวิชาภาษาอังกฤษ บุคลากรทางการศึกษา นักวิจัยทางด้านการสอนภาษาอังกฤษ ศึกษานิเทศก์ หรือนักแปลเอกสารที่เกี่ยวกับการสอนภาษาอังกฤษ รวมถึงผู้แปลแบบล่าม ซึ่งสามารถประกอบอาชีพได้ทั้งในภาครัฐบาลและภาคเอกชน

6.5 ปรัชญา ความสำคัญ และวัตถุประสงค์ของหลักสูตร

- ปรัชญา

เพื่อเตรียมความพร้อมและพัฒนาครูวิชาชีพและผู้ที่จะเป็นครูภาษาอังกฤษ ในเรื่องทักษะการเรียนที่ใช้กระบวนการวิจัยเป็นฐาน สร้างครูที่มีจิตวิญญาณความเป็นครู มีความรู้ในด้านวิชาชีพและวิทยาการขั้นสูง ทั้งทางด้านทฤษฎี เทคนิค และปฏิบัติเพื่อสามารถที่จะสอนภาษาอังกฤษในฐานะเป็นภาษาโลกได้อย่างมีประสิทธิภาพ มีความสามารถในการใช้ภาษาอังกฤษเป็นสื่อในการสอน และเป็นผู้มีคุณธรรมและจริยธรรมทางด้านวิชาการและวิชาชีพ

- ความสำคัญ

1) ปัจจุบันภาษาอังกฤษมีพัฒนาการจบครบทั้ง 3 ด้าน คือ ในฐานะเป็นภาษาแม่ ในฐานะเป็นภาษาที่สอง และในฐานะเป็นภาษาต่างประเทศที่ใช้สื่อสารกัน ประมาณร้อยละ 25 ของพลเมืองโลกมีสมรรถนะในการใช้ภาษาอังกฤษได้อย่างแคล่วคล่อง และนับวันจะทวีจำนวนเพิ่มขึ้นอย่างต่อเนื่อง ในต้นศตวรรษของปี ค.ศ. 2000 มีจำนวนผู้ใช้ภาษาอังกฤษ 1.5 พันล้านคน ซึ่งยังไม่มีภาษาอื่นที่มีผู้ใช้มากเท่านี้ (*Crystal*, 2003) ซึ่งก็สามารถอธิบายได้ว่าภาษาอังกฤษเป็นภาษาหนึ่งที่อยู่ในฐานะเป็นภาษาโลก และเป็นภาษากลางที่ใช้ในการติดต่อสื่อสารกันทั่วโลก

2) ในยุคโลกาภิวัฒน์ ความเจริญก้าวหน้าในด้านเทคโนโลยีสารสนเทศ การสื่อสาร การค้าเสรีซึ่งเติบโตอย่างรวดเร็วและต่อเนื่อง การแสวงหาความรู้โดยวิธีการที่หลากหลายและการไหลบ่าข้ามพรมแดนของวัฒนธรรมต่างๆ ล้วนแล้วแต่เกี่ยวเนื่องกับการใช้ภาษาอังกฤษและความ

ต้องการในการใช้ภาษาอังกฤษในบริบทของโลกที่แผ่กระจายโดยไร้พรมแดนขวางกั้นเช่นนี้ ส่งผลกระทบให้เกิดความเปลี่ยนแปลงในเรื่องของภาษาอังกฤษและผู้ใช้ภาษาอังกฤษ บทบาทของภาษาอังกฤษ บริบททางการศึกษา และบทบาทของครูซึ่งมีการเปลี่ยนแปลงอย่างรวดเร็ว จากความเปลี่ยนแปลงต่างๆ ดังที่กล่าวมาแล้ว ความต้องการครูภาษาอังกฤษและครูวิชาชีพทางด้านการสอนภาษาอังกฤษซึ่งมีความรู้ความชำนาญและทักษะในการสอนภาษาอังกฤษในฐานะเป็นภาษาของโลกเพิ่มขึ้นอย่างรวดเร็ว หลักสูตร M.Ed. (TEGL) จึงได้มีการปรับปรุงและออกแบบใหม่ให้สอดคล้องกับเป้าประสงค์ดังกล่าว

3) ในหลายประเทศรวมทั้งประเทศไทย ภาษาอังกฤษเป็นวิชาบังคับในการศึกษาทั้งในระดับประถมศึกษา มัธยมศึกษา และอุดมศึกษา ความต้องการครูสอนภาษาอังกฤษที่มีคุณสมบัติและคุณวุฒิที่เหมาะสม รวมทั้งผู้ที่เป็นมืออาชีพทางด้านการสอนภาษาอังกฤษเพิ่มมากขึ้นอย่างไม่เคยเป็นมาก่อน หลักสูตร M.Ed. (TEGL) ได้มีการปรับปรุงตามกรอบมโนทัศน์และแนวโน้มของการสอนภาษาอังกฤษในบริบทที่เป็นภาษาของโลก เพื่อให้การจัดการเรียนการสอนของหลักสูตรเป็นไปอย่างมีประสิทธิภาพมากขึ้น

- วัตถุประสงค์

1) วัตถุประสงค์โดยทั่วไปของหลักสูตร

เพื่อการจัดการเรียนการสอนที่มีคุณภาพสูงโดยใช้กระบวนการวิจัยเป็นฐาน ซึ่งจะช่วยให้ผู้เรียนมีความเข้าใจในบทบาทและหน้าที่ของการสอนภาษาอังกฤษในบริบทของภาษาโลก และสามารถนำความรู้ไปประยุกต์ใช้ในด้านการศึกษาและวิชาชีพของตนต่อไป โดยมีวัตถุประสงค์ดังต่อไปนี้

1.1) ผลิตครูผู้มีความเชี่ยวชาญในการสอนภาษาอังกฤษ

1.2) ผลิตครูผู้สอนภาษาอังกฤษ ที่เป็นนักคิดวิเคราะห์ และสังเคราะห์อย่างเป็นระบบ

1.3) ผลิตครูผู้สอนภาษาอังกฤษ ที่เป็นนักวิจัยที่สามารถพัฒนาความรู้ในศาสตร์ที่เชี่ยวชาญหรือพัฒนาวิธีการสอนใหม่ๆ โดยกระบวนการวิจัย

1.4) ผลิตครูผู้สอนภาษาอังกฤษ ที่มีความรู้ในวิชาชีพครู มีความรู้เรื่องจิตวิทยา มีศิลปะในการสอน การถ่ายทอดความรู้ และมีจิตวิญญาณความเป็นครู

1.5) ผลิตครูผู้สอนภาษาอังกฤษ ที่มีความรู้ทั้งในด้านวิชาการ มีคุณธรรมและจริยธรรม

1.6) ผลิตครูผู้สอนภาษาอังกฤษ ที่เป็นผู้นำการเปลี่ยนแปลงที่สอดคล้องกับการเรียนรู้ยุคใหม่

1.7) ผลิตครูผู้สอนภาษาอังกฤษ ที่มีความสามารถใช้ภาษาอังกฤษ/ภาษาต่างประเทศในการเรียนการสอน

2) วัตถุประสงค์เฉพาะของหลักสูตร

2.1) วัตถุประสงค์ของหลักสูตร M.Ed. (TEGL) แผน ก1 และ แผน ก2 มีดังนี้

2.1.1) เพื่อให้ผู้เรียนมีความรู้และความเชี่ยวชาญด้านการวิจัยเป็นฐานในหัวข้อที่สำคัญต่างๆ เช่น การออกแบบการเรียนการสอน การบริหารจัดการ และการประเมินผลของการสอนภาษาอังกฤษในบริบทของภาษาโลก

2.1.2) เพื่อเตรียมผู้เรียนให้มีทักษะในการแสวงหาความรู้และการแก้ปัญหาเพื่อให้สามารถทำวิทยานิพนธ์ ทั้งวิทยานิพนธ์หลักและวิทยานิพนธ์รอง ในด้านการสอนภาษาอังกฤษ

2.1.3) เพื่อให้ความช่วยเหลือสนับสนุนผู้เรียนในการวางแผน การดำเนินงานวิจัย และการรายงานผลการวิจัยในการทำวิทยานิพนธ์ในหัวข้อใดหัวข้อหนึ่งทางด้านการสอนภาษาอังกฤษ

2.1.4) เพื่อผลิตครูวิชาชีพทางด้านการสอนภาษาอังกฤษ ซึ่งมีคุณวุฒิและคุณสมบัติที่เหมาะสมและได้ใบประกอบวิชาชีพซึ่งสอดคล้องกับกฎระเบียบของคุรุสภาแห่งประเทศไทย

2.2 วัตถุประสงค์เฉพาะของหลักสูตร M.Ed. (TEGL) แผน ข ที่เน้นการเรียนรายวิชา มีดังนี้

2.2.1) เพื่อให้ผู้เรียนมีความรู้และความเชี่ยวชาญด้านการสอนภาษาอังกฤษในหัวข้อที่สำคัญต่างๆ เช่น การออกแบบการเรียนการสอน การบริหารจัดการ และการประเมินผลของการสอนภาษาอังกฤษในบริบทของภาษาโลก

2.2.2) เพื่อเตรียมผู้เรียนให้มีทักษะจำเป็นที่นำไปใช้ในการศึกษาค้นคว้าอิสระในด้านการสอนภาษาอังกฤษตามความสนใจของผู้เรียน หรือเพื่อประโยชน์ทางด้านวิชาชีพของตน

2.2.3) เพื่อให้ความช่วยเหลือสนับสนุนผู้เรียนในการวางแผน การดำเนินงานศึกษาค้นคว้าอิสระในหัวข้อใดหัวข้อหนึ่งทางด้านการสอนภาษาอังกฤษ

6.6 โครงสร้างหลักสูตร

1) จำนวนหน่วยกิต รวมตลอดหลักสูตร

แผน ก แบบ ก 1	ไม่น้อยกว่า 36 หน่วยกิต
แผน ก แบบ ก 2	ไม่น้อยกว่า 36 หน่วยกิต
แผน ข	ไม่น้อยกว่า 36 หน่วยกิต

2) โครงสร้างหลักสูตร

แผน ก แบบ ก 1

วิชาบังคับ	(ไม่นับหน่วยกิต)	
วิทยานิพนธ์	36	หน่วยกิต

แผน ก แบบ ก 2

วิชาบังคับ	18-21	หน่วยกิต
วิชาเลือก ไม่น้อยกว่า	3	หน่วยกิต
วิทยานิพนธ์	12	หน่วยกิต

แผน ข

วิชาบังคับ	18	หน่วยกิต
วิชาเลือก ไม่น้อยกว่า	12	หน่วยกิต
การศึกษาค้นคว้าอิสระ	6	หน่วยกิต

รายละเอียดหลักสูตรสามารถดูได้เพิ่มเติมในภาคผนวก ก

โดยสิ้นปีการศึกษา 2557 (29 กรกฎาคม 2558) มีอาจารย์ประจำหลักสูตรจำนวน 5 คน จำนวนนิสิตที่มีสถานะกำลังศึกษาทั้งหมด 36 คน และสำเร็จการศึกษาไปแล้วทั้งสิ้น 4 คน

7. งานวิจัยที่เกี่ยวข้อง

7.1 งานวิจัยที่เกี่ยวกับการประเมินหลักสูตร

ผู้วิจัยได้ศึกษางานวิจัยที่เกี่ยวข้องกับการประเมินหลักสูตรระดับปริญญาโท ปริญญาศึกษาศาสตร์ และครุศาสตร์ สรุปได้ดังนี้

มาเรียม นิลพันธุ์ (2555) ได้ประเมินหลักสูตรศึกษาศาสตรมหาบัณฑิต สาขาวิชาหลักสูตรและการนิเทศ คณะศึกษาศาสตร์ มหาวิทยาลัยศิลปากร มีวัตถุประสงค์การวิจัยเพื่อ 1) ประเมินบริบทของหลักสูตรในด้านวัตถุประสงค์ โครงสร้างของหลักสูตร และรายวิชา 2) ประเมินปัจจัยนำเข้าของหลักสูตรในด้านสื่อที่ใช้ในการจัดการเรียนรู้ สภาพห้องเรียน จำนวนอาจารย์ และสิ่งอำนวยความสะดวก 3) ประเมินกระบวนการของหลักสูตรในด้านการจัดการเรียนรู้การวัดและประเมินผลการจัดการเรียนรู้การฝึกปฏิบัติการ การบริหารจัดการหลักสูตร และ กระบวนการทำวิทยานิพนธ์ 4) ประเมินผลผลิตของหลักสูตรในด้านความรู้ความเข้าใจ ความสามารถในการพัฒนาหลักสูตร การออกแบบการสอนและการนิเทศ ความสามารถในการวิจัย และการมีคุณธรรม และ 5) ประเมินผลกระทบของหลักสูตร ในด้านความสามารถในการประยุกต์ใช้เพื่อการปฏิบัติงาน

การพัฒนาวิชาชีพ ความเป็นผู้นำสมรรถนะในด้านหลักสูตร การสอน และการนิเทศ โดยผู้วิจัยใช้รูปแบบการประเมิน CIPPI Model ผลการวิจัยพบว่า

1) ด้านบริบทหลักสูตรพบว่า วัตถุประสงค์ของหลักสูตรมีความเหมาะสม และโครงสร้างหลักสูตรมีความสอดคล้องกับวัตถุประสงค์ของหลักสูตร ส่วนรายวิชาต่างๆ มีความเหมาะสมอยู่ในระดับมาก การจัดโครงสร้างของหลักสูตร และโครงสร้างรายวิชามีความเหมาะสมและสอดคล้อง และควรมีการปรับปรุงรายวิชาพื้นฐาน รายวิชาบังคับ และรายวิชาเลือก รายวิชาที่มีความเหมาะสมมาก คือรายวิชาการวิจัยทางการศึกษา ควรเปิดวิชาเลือกเพิ่มเกี่ยวกับหลักสูตร การสอน หรือการนิเทศที่ระบุเฉพาะระดับชั้นเรียน

2) ด้านปัจจัยนำเข้า พบว่าโดยภาพรวมและรายข้อมีความเหมาะสมอยู่ในระดับมาก มีทรัพยากรการเรียนรู้ แหล่งสืบค้นแสวงหาความรู้ที่ตอบสนองต่อการสืบค้นหาความรู้ ควรเพิ่มจำนวนอาจารย์ผู้สอนให้เพียงพอสำหรับการสอนและการให้คำปรึกษาในการทำวิทยานิพนธ์

3) ด้านกระบวนการ พบว่าการจัดการเรียนรู้โดยภาพรวมและรายข้อมีความเหมาะสมอยู่ในระดับมาก มีบรรยากาศเรียนรู้แบบร่วมมือกัน มีการปฏิบัติการวิจัยทางด้านหลักสูตรและการนิเทศ นักศึกษามีส่วนร่วมในการวางแผนการออกแบบการจัดการเรียนรู้ มีการประเมินความก้าวหน้าและพัฒนาการ

4) ด้านผลผลิต โดยภาพรวมและรายข้อ มีความเหมาะสมอยู่ในระดับมากที่สุด คือมีความรู้ความเข้าใจและเชี่ยวชาญด้านหลักสูตรและการนิเทศ มีความสามารถในการปฏิบัติงานเป็นศึกษานิเทศก์ นักพัฒนาหลักสูตร ฝ่ายวิชาการของสถานศึกษา ผู้สอนมีคุณธรรมในวิชาชีพมีความสามารถในการศึกษาค้นคว้าวิจัยด้านการศึกษาหลักสูตรและการนิเทศ

5) ด้านผลกระทบ พบว่าโดยภาพรวมและรายข้อมีความเหมาะสมอยู่ในระดับมาก สามารถนำความรู้และประสบการณ์ที่ได้รับไปใช้ในการปฏิบัติงาน และวิชาชีพของตนเอง สามารถประยุกต์ใช้แนวคิดทฤษฎีทางด้านหลักสูตรและการนิเทศไปพัฒนางาน มีทักษะความสัมพันธ์ระหว่างบุคคล ภาวะความเป็นผู้นำทางด้านวิชาการ ทักษะการสื่อสาร และเป็นผู้นำการใช้นวัตกรรมและเทคโนโลยีการจัดการเรียนการสอน มีความรับผิดชอบต่อสังคม สามารถทำงานร่วมกับผู้อื่นได้อย่างมีประสิทธิภาพสามารถนำความรู้ไปถ่ายทอดและขยายผลให้ผู้อื่นได้

ธีรศักดิ์ อุ่นอารมย์เลิศ และคณะ (2552) ทำการวิจัยเรื่องการประเมินหลักสูตรศึกษาศาสตรมหาบัณฑิต สาขาวิชาพัฒนศึกษา คณะศึกษาศาสตร์ มหาวิทยาลัยศิลปากร โดยมีวัตถุประสงค์เพื่อประเมินผลหลักสูตรในด้านบริบท ปัจจัยนำเข้า กระบวนการ ผลผลิต และผลกระทบ ผู้ให้ข้อมูลของการวิจัย ได้แก่ 1) กลุ่มอาจารย์ผู้สอน จำนวน 6 คน 2) กลุ่มนักศึกษาที่กำลังศึกษาอยู่ในชั้นปีที่ 1 – 5 ปีการศึกษา 2551 จำนวน 38 คน 3) กลุ่มมหาบัณฑิตที่สำเร็จการศึกษาตามหลักสูตรในช่วงปีการศึกษา 2546 – 2550 จำนวน 57 คน 4) กลุ่มผู้บังคับบัญชาใน

หน่วยงานที่มหาบัณฑิตทำงานอยู่ จำนวน 12 คน 5) กลุ่มอาจารย์ที่ปรึกษาของมหาบัณฑิตที่ศึกษาต่อในระดับปริญญาเอก จำนวน 2 คน และ 6) กลุ่มผู้เชี่ยวชาญ จำนวน 2 คน ประยุกต์ใช้รูปแบบการประเมินแบบซิปป์ (CIPP Model) ของสตัฟเฟิลบีม (Stufflebeam) รวบรวมข้อมูลทั้งเชิงปริมาณและเชิงคุณภาพ

ผลการวิจัยพบว่า 1) การประเมินบริบทในด้านวัตถุประสงค์ ผู้ประเมินทุกกลุ่มมีความเห็นสอดคล้องกันว่า วัตถุประสงค์ของหลักสูตรทั้ง 5 ข้อ มีความชัดเจน เหมาะสมกับสภาพการณ์ในปัจจุบัน มีความสอดคล้องกับนโยบายของหน่วยงานต่างๆ และมีความสอดคล้องกับความต้องการของผู้เรียน 2) การประเมินปัจจัยนำเข้า ประกอบไปด้วย 5 ด้าน ได้แก่ ด้านโครงสร้างของหลักสูตร ด้านนักศึกษา ด้านเนื้อหาวิชาของหลักสูตร และในด้านองค์ประกอบอื่นๆ ที่สนับสนุนการเรียนการสอน พบว่า มีความเหมาะสมในระดับมากถึงมากที่สุด ส่วนด้านอาจารย์ผู้สอน พบว่า มีความเหมาะสมอยู่ในระดับปานกลางถึงมาก 3) การประเมินกระบวนการ ประกอบไปด้วย 3 ด้าน ได้แก่ ด้านการเรียนการสอน ด้านการวัดและประเมินผล และด้านการบริหารจัดการหลักสูตร พบว่าทั้ง 3 ด้านนั้นมีความเหมาะสมในระดับมากถึงมากที่สุด 4) การประเมินผลผลิต ประกอบไปด้วยกลุ่มผู้ให้ข้อมูล 3 กลุ่ม ได้แก่ กลุ่มมหาบัณฑิตมีความเห็นว่าตนเองมีคุณลักษณะทางด้านความรู้ ทักษะ และเจตคติ ในระดับมากถึงมากที่สุด กลุ่มผู้บังคับบัญชาในหน่วยงานที่มหาบัณฑิตทำงานอยู่พบว่าส่วนใหญ่มีความพึงพอใจมหาบัณฑิตอยู่ในระดับมากและกลุ่มอาจารย์ที่ปรึกษาของมหาบัณฑิตที่ศึกษาต่อในระดับปริญญาเอก พบว่าส่วนใหญ่มีความพอใจอยู่ในระดับปานกลางถึงมาก 5) การประเมินผลกระทบ พบว่ากลุ่มมหาบัณฑิตมีความเห็นว่า ตนเองสามารถนำความรู้ ทักษะประสบการณ์ที่ได้รับจากการศึกษาในหลักสูตรนี้ไปประยุกต์ใช้ในการปฏิบัติงานในระดับมาก

อัญชลี ไสยวรรณ และคณะ (2554) ได้ประเมินหลักสูตรครุศาสตรมหาบัณฑิต สาขาวิชาการจัดการการปฐมวัยศึกษาวิทยาลัยการฝึกหัดครู มหาวิทยาลัยราชภัฏพระนคร โดยศึกษากับมหาบัณฑิต 19 คน ผู้บังคับบัญชาของมหาบัณฑิต 19 คน นักศึกษา 82 คน อาจารย์ผู้สอน 10 คน ผลการประเมินพบว่า ด้านบริบท ปรัชญาและจุดมุ่งหมายของหลักสูตร และด้านปัจจัยนำเข้า จำนวนหน่วยกิตและเวลา เนื้อหาหลักสูตรมีความเหมาะสมในระดับมากที่สุด ส่งผลให้นักศึกษาได้รับประโยชน์ในชีวิตประจำวันและมหาบัณฑิตได้รับประโยชน์ในการปฏิบัติงาน มีด้านด้านปัจจัยนำเข้าในส่วนการจัดการบริการต่างๆ จัดสิ่งอำนวยความสะดวกและการใช้อุปกรณ์ต่างๆ และนักศึกษามีคุณภาพอยู่ในระดับมาก ด้านกระบวนการพบว่าคุณภาพการดำเนินงานการจัดการเรียนการสอนและกระบวนการทำวิทยานิพนธ์ จัดการสนับสนุนและการให้คำแนะนำนักศึกษาอยู่ในระดับมากที่สุด ด้านผลผลิตพบว่าความพึงพอใจต่อคุณลักษณะมหาบัณฑิตของผู้บังคับบัญชามหาบัณฑิตอยู่ในระดับมากที่สุด การติดตามผลภาวะการมีงานทำของมหาบัณฑิต พบว่าปฏิบัติงานตรงตามสาขาวิชาที่เรียนร้อยละ 84 หัวหน้างานและเพื่อนร่วมงานยอมรับความสามารถในการปฏิบัติงานในระดับมากร้อยละ 79

มหาบัณฑิตประเมินว่าบรรลุวัตถุประสงค์ของหลักสูตรครุศาสตรมหาบัณฑิต สาขาวิชาการจัดการการปฐมวัยศึกษาอยู่ในระดับมากที่สุด ผลลัพธ์ตามดัชนีบ่งชี้มาตรฐานและคุณภาพการศึกษาของหลักสูตรครุศาสตรมหาบัณฑิต สาขาวิชาการจัดการการปฐมวัยศึกษาบรรลุเป้าหมายทุกดัชนีบ่งชี้

ชูศักดิ์ เอกเพชร (2548) ประเมินหลักสูตรครุศาสตรมหาบัณฑิต สาขาการบริหารการศึกษา พบว่าบริบท กระบวนการ และผลผลิตในการบริหารหลักสูตรครุศาสตรมหาบัณฑิต สาขาการบริหารการศึกษา โดยภาพรวมอยู่ในเกณฑ์ดี แต่ก็ยังมีบางประเด็นที่ควรจะปรับปรุงเพื่อให้มีประสิทธิภาพยิ่งขึ้น โดยควรปรับโครงสร้างหลักสูตรโดยลดจำนวนหน่วยกิตรายวิชาให้น้อยลง และเพิ่มเติมจำนวนหน่วยกิตวิทยานิพนธ์ให้มากขึ้น เพิ่มเติมรายวิชาที่เกี่ยวข้องกับแนวโน้มใหม่ในการบริหารการศึกษา เช่นการบริหารคุณภาพ การบริหารแบบบูรณาการ การบริหารการเปลี่ยนแปลง เป็นต้น ควรคัดสรรอาจารย์ผู้สอนที่มีประสบการณ์และมีผลงานวิจัยที่เกี่ยวข้องกับการบริหารการศึกษาจัดประชุมปฏิบัติการก่อนการสอนในแต่ละภาคเรียน และเชิญวิทยากรภายนอกมาร่วมสอนและเป็นวิทยากรให้มากขึ้น และมีสิ่งที่ควรปรับปรุง ดังนี้

- ระบบการสอบคัดเลือกนักศึกษาเข้าเรียนจากการสอบข้อเขียนเป็นการสัมภาษณ์ และนำเสนอผลงาน ประสบการณ์ ทดสอบความรู้พื้นฐานด้านคอมพิวเตอร์และภาษาอังกฤษและจัดให้มีการสอนก่อนเรียนรายวิชาตามแผนการเรียน
- สำนักวิทยาบริการให้มีสัดส่วนพื้นที่ในการศึกษาค้นคว้าสำหรับบัณฑิตศึกษาโดยเฉพาะ เพิ่มปริมาณหนังสือและหนังสือที่ทันสมัยให้มากที่สุด
- การบริหารหลักสูตรในด้านการสื่อสารกับนักศึกษา จัดให้มีการจัดประชุมเป็นระยะ โดยเฉพาะกลุ่มที่เรียนรายวิชาครบ และกำลังอยู่ในระหว่างการทำวิทยานิพนธ์
- ด้านการจัดการเรียนการสอน โดยเน้นการทำผลงานหรือกิจกรรมประกอบการเรียนรายวิชาที่สอดคล้องกับการปฏิบัติงานในหน้าที่ของผู้บริหารสถานศึกษาหรือผู้บริหารการศึกษา การประเมินผลการเรียนรายวิชา เน้นการประเมินโดยใช้วิธีการที่หลากหลาย
- แนวทางการทำวิทยานิพนธ์โดยกำหนดแนวทางของหลักสูตรให้ชัดเจน จัดให้มีการประชุมปฏิบัติการที่เกี่ยวข้องเป็นระยะ ทั้งก่อนนำเสนอหัวข้อ ขณะทำวิทยานิพนธ์ และการนำเสนอผลการวิจัยของนักศึกษา

7.2 งานวิจัยที่เกี่ยวกับการประเมินหลักสูตรนานาชาติ

ผู้วิจัยได้ศึกษางานวิจัยที่เกี่ยวข้องกับการประเมินหลักสูตรนานาชาติ ในระดับปริญาตรีและปริญญาโทสรุปได้ ดังนี้

ครรชิต ทะกอง (2551) ได้การประเมินหลักสูตรพยาบาลศาสตรบัณฑิต (หลักสูตรนานาชาติ) วิทยาลัยนานาชาติ มหาวิทยาลัยนเรศวร โดยใช้รูปแบบการประเมินเชิงระบบ คือ ด้านปัจจัยนำเข้า ได้แก่ หลักสูตร ผู้สอน นิสิต และปัจจัยเกื้อหนุน ด้านกระบวนการ ได้แก่

การจัดการเรียนการสอน การวัดและประเมินผล และการปฏิบัติหน้าที่ของอาจารย์ที่ปรึกษา ด้านผลผลิต ได้แก่ การบรรลุวัตถุประสงค์ของการจัดการเรียนการสอน ความรู้ความเข้าใจในรายวิชาที่จัดการเรียนการสอน ผลสัมฤทธิ์ทางการเรียน ความคิดเห็นต่อการเรียนในภาพรวม ผลการสอบภาษาอังกฤษก่อนสำเร็จการศึกษา ผลการสอบขึ้นทะเบียนใบอนุญาตประกอบวิชาชีพจากสภาการพยาบาล และการได้งาน เก็บข้อมูลจากบัณฑิตที่สำเร็จการศึกษาจากหลักสูตร ปีการศึกษา 2550 จำนวน 16 คน ผู้บริหารและอาจารย์ผู้สอนในหลักสูตร จำนวน 11 คน ผลการประเมินพบว่า

1. ด้านปัจจัยนำเข้า ผู้บริหารมีความคิดเห็นว่าปรัชญาและวัตถุประสงค์ของหลักสูตรมีความเหมาะสม เป็นนานาชาติ ปัญหาคือความพร้อมด้านภาษาของนิสิตและอาจารย์ผู้สอน และบริบทของประเทศไทย อาจารย์ผู้สอนทุกคนมีความคิดเห็นว่าปรัชญาและวัตถุประสงค์ของหลักสูตรมีความสอดคล้องกันดี บัณฑิตมีความเห็นว่าหลักสูตรโดยรวมมีความเหมาะสมอยู่ในระดับมาก วัตถุประสงค์มีความชัดเจน สอดคล้องกับความต้องการของสังคม และแสดงถึงความเป็นนานาชาติอยู่ในระดับมาก ความเหมาะสมของเนื้อหารายวิชาโดยรวมอยู่ในระดับมาก เนื้อหาวิชามีความทันสมัยและมีประโยชน์ในการประกอบอาชีพมากที่สุด ความเหมาะสมของเนื้อหาวิชากับจำนวนหน่วยกิต ความเหมาะสมกับพื้นฐานความรู้ของนิสิต ความสอดคล้องกับความรู้ของนิสิตอยู่ในระดับมาก และมีประโยชน์ในการดำรงชีวิตและการอยู่ร่วมกันในสังคมในระดับปานกลาง บัณฑิตส่วนใหญ่มีความเห็นว่าควรคงทุกรายวิชาไว้ในหลักสูตร และมีข้อเสนอแนะให้ตัดรายวิชาภูมิปริทัศน์ภาคเหนือตอนล่างออก ด้านผู้สอน อาจารย์ทุกคนจะสอนร่วมกันเป็นส่วนใหญ่ เนื่องจากจำนวนอาจารย์พยาบาลมีน้อย ซึ่งบัณฑิตส่วนใหญ่มีความเห็นว่า ถึงแม้ว่าจำนวนอาจารย์จะน้อยแต่อาจารย์ผู้สอนทุกคนมีความรอบรู้ในเนื้อหาสาระวิชาที่สอนเป็นอย่างดี ด้านนิสิต การคัดเลือกนิสิตเข้าเรียนใช้คะแนนสอบคัดเลือกและสอบสัมภาษณ์โดยใช้ภาษาอังกฤษ เหตุจูงใจสำคัญในการเลือกเรียน หลักสูตรนี้คือต้องการพัฒนาทักษะภาษาอังกฤษและหางานได้ง่าย ด้านปัจจัยเกื้อหนุนในการจัดการเรียนการสอน บัณฑิตมีความคิดเห็นว่า 1) ห้องเรียนภาคทฤษฎีมีความเพียงพอ มีคุณภาพ และความสะดวกในการรับบริการ ในระดับมาก ส่วนห้องเรียนภาคปฏิบัติ/Lab มีคุณภาพและมีความสะดวกในการรับบริการอยู่ในระดับมาก ส่วนความเพียงพออยู่ในระดับปานกลาง 2) หนังสือ/ตำราที่ใช้สำหรับค้นคว้า เครื่องคอมพิวเตอร์ ระบบอินเตอร์เน็ต มีความเพียงพออยู่ในระดับปานกลาง สถานที่ทำงาน/อ่านหนังสือสำหรับนิสิต และ วัสดุอุปกรณ์ การเรียนการสอน มีความเพียงพออยู่ในระดับมาก คุณภาพของหนังสือ/ตำราที่ใช้สำหรับค้นคว้าและสถานที่ทำงาน/อ่านหนังสือสำหรับนิสิต มีความเพียงพออยู่ในระดับน้อย คุณภาพของเครื่องคอมพิวเตอร์ที่ใช้สำหรับค้นคว้า ระบบอินเตอร์เน็ตและวัสดุอุปกรณ์การเรียนการสอน อยู่ในระดับปานกลาง และได้รับความสะดวกในการรับบริการอยู่ในระดับมาก

2. ด้านกระบวนการ ปัญหาสำคัญในการจัดการเรียนการสอนภาคทฤษฎีคือ ทักษะภาษาอังกฤษของบัณฑิต ทั้งการพูด การอ่านและการเขียนไม่ดีพอ ทำให้เรียนไม่เข้าใจ อาจารย์ต้อง

ใช้เวลาในการสอนมาก และต้องสอนภาษาอังกฤษควบคู่กับภาษาไทย ในปีที่ 2 บัณฑิตพัฒนาทักษะภาษาอังกฤษดีขึ้น อาจารย์พยาบาลทุกคนมีความเห็นว่า การจัดการเรียนการสอนมีการยืดหยุ่นขึ้น การจัดการเรียนการสอนภาคปฏิบัติ มีแหล่งฝึกเป็นสถานบริการของรัฐ ทั้งระดับโรงพยาบาลจังหวัด โรงพยาบาลชุมชน และสถานีอนามัย อาจารย์นิเทศในแหล่งฝึกมีจำนวนไม่เพียงพอ นิสิตต้องทำงานทั้งภาษาไทยเพื่อส่งงานให้พยาบาลพี่เลี้ยง และส่งงานกับอาจารย์ผู้รับผิดชอบวิชาเป็นภาษาอังกฤษ บางรายวิชามีชั่วโมงการฝึกภาคปฏิบัติน้อย และบ้างก็ฝึกประสบการณ์ได้ไม่ครบตามที่กำหนด นิสิตต้องปรับตัวบ่อยและมีงานมาก ในภาพรวมบัณฑิตมีความคาดหวังต่อการจัดการเรียนการสอน การวัดและประเมินผลของอาจารย์พยาบาลและอาจารย์ผู้สอนวิชาการศึกษาทั่วไป และการปฏิบัติหน้าที่ของอาจารย์ที่ปรึกษา สูงกว่าตามเป็นอยู่จริงทุกรายการ

3. ด้านผลผลิต จำนวนผู้สำเร็จการศึกษารุ่นแรกมีทั้งหมด 16 คน เกรดเฉลี่ยสะสมโดยรวมเท่ากับ 2.94 และพบว่าผลสัมฤทธิ์ทางการเรียนระดับมัธยมศึกษาตอนปลาย มีความสัมพันธ์กับผลสัมฤทธิ์ทางการเรียนระดับพยาบาลศาสตรบัณฑิต บัณฑิตมีความเห็นว่า การจัดการเรียนการสอนบรรลุวัตถุประสงค์ โดยรวมอยู่ในระดับมาก มีความรู้ความเข้าใจในหมวดวิชาการศึกษาทั่วไป หมวดวิชาพื้นฐานวิชาชีพและหมวดวิชาชีพพยาบาลอยู่ในระดับปานกลาง และเห็นว่าจำนวนหน่วยกิตรวมตลอดหลักสูตรมีความเหมาะสม เนื้อหารายวิชา ทั้งหมดมีความเหมาะสมในระดับมาก เป็นไปตามที่คาดหวังในระดับมากที่สุด ส่วนใหญ่มีความพึงพอใจต่อการเรียนหลักสูตรอยู่ในระดับมาก บัณฑิตทุกคนสอบรวบยอดผ่านทุกรายวิชา และสอบภาษาอังกฤษผ่านตามเกณฑ์ที่มหาวิทยาลัยกำหนด ร้อยละ 75.00 (นับถึง เดือนมิถุนายน 2551) ผลการสอบขึ้นทะเบียนใบอนุญาต ประกอบวิชาชีพ พบว่า มีบัณฑิตไปสอบขึ้นทะเบียนใบอนุญาตประกอบวิชาชีพร้อยละ 75 และมีบัณฑิตสอบผ่านร้อยละ 75 สำหรับบัณฑิตที่จบการศึกษาได้งานทำแล้ว คิดเป็นร้อยละ 93.75

จันทิมา เย็นสุขใจ (2548) ได้ทำการประเมินหลักสูตรวิทยาศาสตร์มหาบัณฑิต สาขาประสาทวิทยาศาสตร์ (หลักสูตรนานาชาติ) โดยเก็บข้อมูลจากอาจารย์ นักศึกษา ผู้สำเร็จการศึกษา และผู้บังคับบัญชาของบัณฑิต ผลการประเมินพบว่า มีความเห็นสอดคล้องกันว่ามีความเหมาะสมในระดับมาก ในด้านบริบท ปัจจัยเบื้องต้น และผลผลิตส่วนด้านกระบวนการ นักศึกษาและผู้สำเร็จการศึกษามีความเห็นสอดคล้องกันว่ามีความเหมาะสมในระดับปานกลาง แต่อาจารย์ มีความเห็นว่าเหมาะสมในระดับมาก ผลการประเมินจากแบบสอบถามและข้อเสนอแนะจากแบบสอบถามปลายเปิด มีข้อเสนอแนะเพื่อการพัฒนาและปรับปรุงหลักสูตร ดังต่อไปนี้ ควรมีการศึกษารายละเอียดของแต่ละรายวิชาในด้านต่าง ๆ เช่นการจัดการเรียนการสอน การประเมินผล วิธีการจัดการเรียนการสอน เนื้อหารายวิชา : จำนวนชั่วโมง/ ควรมีการประเมินรายวิชาเมื่อสิ้นสุดการเรียนการสอนแล้วนำมาปรับปรุงแก้ไข ควรมีการพิจารณาเนื้อหาแต่ละรายวิชาเพื่อลดความซ้ำซ้อน/ ควรมีการพิจารณาคุณสมบัติของผู้เข้าศึกษาของหลักสูตร/ควรมีการพิจารณาความสอดคล้องของ

เนื้อหาวิชา : จำนวนหน่วยกิต : ชั่วโมงการเรียน: ทฤษฎี : ชั่วโมงการเรียนปฏิบัติ / ควรแจ้งวัตถุประสงค์ของแต่ละรายวิชา ก่อนการเรียนการสอน/นำผลการประเมินพิจารณาร่วมกับข้อมูลอื่น

พิทยา ยาโม้ (2554) ได้ศึกษาความคิดเห็นของอาจารย์ นักศึกษา หลักสูตรสาขาวิชาภาษาอังกฤษธุรกิจ (นานาชาติ) มหาวิทยาลัยราชภัฏอุตรดิตถ์ เกี่ยวกับสภาพ ปัญหาและความต้องการที่มีต่อการจัดการเรียนการสอนหลักสูตรสาขาวิชาภาษาอังกฤษธุรกิจ (นานาชาติ) มหาวิทยาลัยราชภัฏอุตรดิตถ์ ตลอดจนศึกษาความพึงพอใจของผู้ประกอบการหรือนายจ้างผู้ใช้บัณฑิต เพื่อนาผลมาปรับปรุงและพัฒนาการจัดการเรียนการสอนโปรแกรมนานาชาติ พบว่าสภาพการจัดการเรียนการสอนอยู่มีความเหมาะสมในระดับมาก อาจารย์มีความคิดเห็นว่าปัญหาการจัดการเรียนการสอนด้านผู้เรียน ด้านสถานที่เรียนอยู่ในระดับปานกลาง ส่วนนักศึกษามีความคิดเห็นว่าปัญหาการจัดการเรียนการสอนด้านผู้สอน ด้านสถานที่เรียนเป็นปัญหาอยู่ในระดับน้อย ส่วนปัญหาด้านสื่อการเรียนการสอน ด้านวัสดุอุปกรณ์และครุภัณฑ์การศึกษา ด้านการบริหารหลักสูตร ด้านกระบวนการเรียนการสอน และด้านการวัดผลและประเมินผล ทั้งอาจารย์และนักศึกษาเห็นว่ามีปัญหาอยู่ในระดับน้อย นักศึกษามีความต้องการในการพัฒนาการเรียนการสอนหลักสูตรในด้านต่างๆ ได้แก่ ด้านจุดมุ่งหมายของหลักสูตร ด้านโครงสร้างของหลักสูตร ด้านผู้สอน ด้านสถานที่เรียน ด้านวัสดุอุปกรณ์และครุภัณฑ์การศึกษา ด้านการบริหารหลักสูตร ด้านกระบวนการเรียนการสอน และด้านการวัดและประเมินผลผู้ใช้บัณฑิต มีความพึงพอใจอยู่ในระดับมากที่สุด

พิชญาณี หลวงจันทร์ (2557) ได้ทำการศึกษางานค้นคว้าอิสระ เรื่อง Factors Facilitating and Hindering the Completion of a Student’s Thesis/ IS for the Master of Education in Teaching English as a Second Language Program (M.Ed. TESL) at Burapha University ซึ่งหลักสูตรนี้เป็นหลักสูตรที่ใช้ก่อนปรับปรุงเป็นการสอนภาษาอังกฤษในฐานะเป็นภาษาโลก คณะศึกษาศาสตร์ มหาวิทยาลัยบูรพา ได้ทำการศึกษากับนิสิตไทยและต่างชาติ รวม 65 คน ที่ศึกษาตามหลักสูตรนี้ พบว่าปัจจัยที่มีผลกระทบต่อการสำเร็จการศึกษามีดังต่อไปนี้

1) ด้านผู้เรียน (วิชาการ) ประกอบด้วย 1) การได้รับการอบรมและเตรียมความพร้อมในการทำวิทยานิพนธ์หรืองานค้นคว้าอิสระ 2) การมีทักษะที่ดีในการอ่านภาษาอังกฤษ 3) การมีทักษะที่ดีในการเขียนภาษาอังกฤษเชิงวิชาการ 4) การมีความรู้ในการวิชาที่ศึกษา และ 5) การมีพื้นฐานความรู้ด้านการวิจัยที่ดี

2) ด้านผู้เรียน (ไม่ใช่วิชาการ) ประกอบด้วย 1) การมีทักษะในการบริหารเวลาที่ดี 2) แรงจูงใจในการทำวิทยานิพนธ์ หรืองานค้นคว้าอิสระให้สำเร็จ 3) ความมุ่งมั่นและยืนหยัดที่เพียงพอในการทำวิทยานิพนธ์ หรืองานค้นคว้าอิสระ 4) มีการเงินสนับสนุนระหว่างดำเนินงาน 5) การรักษาสมดุลในเรื่องส่วนตัวและเรื่องเรียน 6) ไม่มีนิสัยการผลัดวันประกันพรุ่ง และ 7) มีสัมพันธภาพที่ดีในการทำงานร่วมกับอาจารย์และบุคลากรสายสนับสนุน

3) ด้านศูนย์บัณฑิตศึกษานานาชาติการพัฒนาทรัพยากรมนุษย์และมหาวิทยาลัย (วิชาการ) ประกอบด้วย 1) กระบวนการทำวิทยานิพนธ์ หรืองานค้นคว้าอิสระ 2) การอบรมเกี่ยวกับกระบวนการทำวิทยานิพนธ์ หรืองานค้นคว้าอิสระ 3) ทรัพยากรห้องสมุดมีเพียงพอ 4) กระบวนการสนับสนุนโดยมหาวิทยาลัย 5) การควบคุมคุณภาพ ภาษา และรูปแบบของวิทยานิพนธ์ หรืองานค้นคว้าอิสระ 6) การเข้มงวดในเรื่องระยะเวลาในแต่ละขั้นตอนรวมถึงการตีพิมพ์บทความ 7) การเข้มงวดในเรื่องจริยธรรมการวิจัยและกระบวนการที่ถูกต้อง 8) กระบวนการตรวจภาษา และ 9) กระบวนการตรวจรูปแบบวิทยานิพนธ์

4) ด้านศูนย์บัณฑิตศึกษานานาชาติการพัฒนาทรัพยากรมนุษย์และมหาวิทยาลัย (ไม่ใช่วิชาการ) ประกอบด้วย 1) การมีทรัพยากรสนับสนุนที่เหมาะสมและเพียงพอ 2) การให้ข้อมูลที่จำเป็น ระเบียบในการทำวิทยานิพนธ์ หรืองานค้นคว้าอิสระของบุคลากรสายสนับสนุน 3) การเตรียมสิ่งที่จำเป็นสำหรับการทำวิทยานิพนธ์ หรืองานค้นคว้าอิสระ และ 4) การตอบคำถามและการโต้ตอบการร้องขอของบุคลากรสายสนับสนุน

5) ด้านอาจารย์ที่ปรึกษางานวิจัย (วิชาการ) ประกอบด้วย 1) การสนับสนุนทางวิชาการของอาจารย์ที่ปรึกษา 2) ความรอบรู้ในหัวข้องานวิจัยและการให้กำลังใจเมื่อคุณท้อแท้ 3) การให้คำปรึกษาที่เป็นประโยชน์ ชัดเจน และเข้าใจง่าย 4) คุณสมบัติและความสามารถในการให้คำปรึกษา 5) ประสบการณ์การวิจัย และ 6) การติดต่อสื่อสารผ่านเทคโนโลยีสารสนเทศ

6) ด้านอาจารย์ที่ปรึกษางานวิจัย (ไม่ใช่วิชาการ) ประกอบด้วย 1) ความสะดวกเมื่อมาพบอาจารย์ที่ปรึกษาที่มหาวิทยาลัย 2) การส่งเสริมและช่วยแก้ปัญหาที่เกิดขึ้นจากงานวิจัย 4) จำนวนอาจารย์ที่ปรึกษาที่เพียงพอ 5) การมีเวลาในการให้คำปรึกษาและข้อมูลย้อนกลับ 6) การหาอาจารย์ที่ปรึกษาที่มีความรู้เหมาะสมกับหัวข้อวิจัย และ 7) การรักษาสัมพันธภาพที่ดีกับอาจารย์ที่ปรึกษา

7) ด้านอื่นๆ ประกอบด้วย 1) แรงจูงใจจากอาชีพปัจจุบัน 2) การสนับสนุนจากครอบครัว 3) การสนับสนุนจากที่ทำงาน 4) การสนับสนุนจากเพื่อนสนิท 5) เวลาที่จำกัด 6) แรงจูงใจจากเงินเดือนและงานที่ดีขึ้น 7) สุขภาพที่ดี 8) ทัศนคติที่คุ้มค่าในการทำงานวิจัย 9) การช่วยเหลือจากศิษย์เก่า 10) กำลังใจ 11) อุปสรรคจากสุขภาพของคนในครอบครัว และ 12) แรงบันดาลใจจากการเลื่อนขั้น เงินเดือนที่สูงขึ้น และอนาคตที่ดีหลังสำเร็จการศึกษา

ซึ่งในทุกด้านมีค่าเฉลี่ยอยู่ในระดับสูง และเมื่อจัดอันดับแล้วนิสิตมีความคิดเห็นว่าปัจจัยที่มีผลกระทบต่อการทำวิทยานิพนธ์ หรืองานค้นคว้าอิสระให้สำเร็จจากมากไปน้อย ได้แก่ 1) ด้านอาจารย์ที่ปรึกษางานวิจัย (วิชาการ) 2) ด้านอื่นๆ 3) ด้านผู้เรียน (ไม่ใช่วิชาการ) 4) ด้านอาจารย์ที่ปรึกษางานวิจัย (ไม่ใช่วิชาการ) 5) ด้านผู้เรียน (วิชาการ) 6) ด้านศูนย์บัณฑิตศึกษานานาชาติการพัฒนาทรัพยากรมนุษย์และมหาวิทยาลัย (ไม่ใช่วิชาการ) และ 7) ด้านศูนย์บัณฑิตศึกษานานาชาติการพัฒนาทรัพยากรมนุษย์และมหาวิทยาลัย (วิชาการ)

ศิริพรรณ บุญถึง (2556) ได้ศึกษาประเมินหลักสูตรการศึกษามหาบัณฑิต สาขาการสอนภาษาอังกฤษในฐานะภาษาที่สอง คณะศึกษาศาสตร์ มหาวิทยาลัยบูรพา หลักสูตรนี้เป็นหลักสูตรที่ใช้ก่อนปรับปรุงเป็นสาขาการสอนภาษาอังกฤษในฐานะเป็นภาษาโลก โดยใช้รูปแบบ CIPP ศึกษากับนิสิตศิษย์เก่า นิสิตปัจจุบัน และอาจารย์ผู้สอนรวม 65 คน ผลการศึกษาพบว่า มีความพึงใจต่อภาพรวมของหลักสูตรระดับสูง (เฉลี่ย 3.94) และในแต่ละด้านดังนี้ ด้านบริบท (เฉลี่ย 3.9) ด้านปัจจัยนำเข้า (เฉลี่ย 3.83) ด้านกระบวนการ (เฉลี่ย 4.04) และด้านผลผลิต (เฉลี่ย 3.94) แสดงถึงความเหมาะสมของหลักสูตรในภาพรวม ความสอดคล้องกับเป้าหมายของหลักสูตร ความสำเร็จของหลักสูตร และประสิทธิภาพของหลักสูตรที่ใช้ภาษาอังกฤษในการจัดการเรียนการสอน

ผู้ประเมินยังได้เปรียบเทียบความคิดเห็นของนิสิตชาวไทยกับนิสิตชาวต่างชาติพบว่านิสิตชาวต่างชาติมีระดับความพึงพอใจในด้านกระบวนสูงกว่านิสิตไทยเล็กน้อยโดยเชื่อมั่นว่างานที่ได้รับมอบหมายในแต่ละวิชาเพียงพอและเหมาสม ด้านปัจจัยนำเข้านิสิตไทยมีความพึงพอใจน้อยกว่าในขณะที่นิสิตต่างชาติมีความพึงใจด้านบริบทน้อยกว่า แสดงว่านิสิตไทยเห็นว่า หนังสือและเอกสารการสอนไม่ครอบคลุม ไม่ทันสมัย และงานที่ได้รับมอบหมายไม่เหมาะกับทักษะของแต่ละคน ส่วนนิสิตต่างชาติอาจเห็นว่าหลักสูตรไม่ตรงกับความต้องการ และศิษย์เก่ากับศิษย์ปัจจุบันยังมีระดับความคิดเห็นที่แตกต่างกันด้วย ทั้งนี้อาจเป็นแนวโน้มบทบาทของภาษาอังกฤษที่เปลี่ยนแปลงไป เพราะหลักสูตรได้ใช้มาถึงระยะเวลา 7 ปีแล้ว ควรมีการปรับปรุงเพื่อให้สามารถแข่งขัน สอดคล้องกับข้อกำหนดของสำนักงานคณะกรรมการการอุดมศึกษา และนโยบายภาษาอังกฤษของชาติ

สรุปได้ว่าหลักสูตรมีความเหมาะสมกับผู้ที่สนใจในอาชีพการสอนภาษาอังกฤษ โดยมีจุดแข็งในด้านกระบวนการและผลผลิต ส่วนจุดอ่อนคือด้านปัจจัยนำเข้าและด้านบริบท ทั้งนี้ผู้วิจัยได้ให้ข้อเสนอแนะเพื่อการพัฒนา ดังนี้ 1) หลักสูตรมีความสอดคล้องตามวัตถุประสงค์ แต่ควรปรับปรุงตามแน้วโน้มบทบาทของภาษาอังกฤษที่เปลี่ยนแปลงไป 2) ควรเก็บข้อมูลจากผู้ใช้บัณฑิตและผู้มีส่วนได้ส่วนเสียอื่นๆ เพิ่มเติม

จากการศึกษางานวิจัยที่เกี่ยวข้อง พบว่าส่วนใหญ่มีการประเมินหลักสูตรในระดับบัณฑิตศึกษาโดยใช้รูปแบบการประเมินแบบซิปป์ (CIPP Model) ซึ่งครอบคลุมองค์ประกอบใน 4 ด้าน ได้แก่ ด้านบริบท (Context) ด้านปัจจัยนำเข้า (Input) ด้านกระบวนการ (Process) และด้านผลผลิต (Product) อย่างไรก็ตามการประเมินหลักสูตรถือได้ว่าเป็นขั้นตอนสำคัญในการพัฒนาหลักสูตร ควรมีการประเมินเป็นระยะๆ เพื่อจะช่วยลดปัญหาที่อาจเกิดขึ้นเมื่อมีการใช้หลักสูตร สำหรับหลักสูตรการศึกษามหาบัณฑิต สาขาการสอนภาษาอังกฤษในฐานะเป็นภาษาโลกนั้นมีกำหนดปรับปรุงหลักสูตรเพื่อให้พร้อมใช้ในปีการศึกษา 2560 ซึ่งผู้วิจัยคาดหวังว่าการประเมินหลักสูตรในครั้งนี้จะเป็นประโยชน์ในการพัฒนาหลักสูตรดังกล่าวต่อไป

บทที่ 3
วิธีดำเนินการวิจัย

1. กรอบแนวคิด ทฤษฎีที่ใช้ในการวิจัย

การวิจัยครั้งนี้เป็นการวิจัยเชิงประเมินแบบผสมผสาน (Mixed methods evaluation) โดยใช้แนวคิดการประเมินของ CIPP Model และตัวบ่งชี้ตามกรอบการประกันคุณภาพการศึกษาภายใน (IQA) และกรอบมาตรฐานคุณวุฒิระดับอุดมศึกษาแห่งชาติ (TQF) ดังแสดงไว้ในบทที่ 1 ภาพที่ 1-1

การวิจัยประเมินหลักสูตรการศึกษามหาบัณฑิต สาขาการสอนภาษาอังกฤษในฐานะเป็นภาษาโลก ใช้กรอบแนวคิดการประเมินของ CIPP Model เพื่อประเมินบริบท ปัจจัยนำเข้า กระบวนการ และผลผลิต คือบัณฑิตภายหลังการสำเร็จการศึกษาตามหลักสูตร ทั้งนี้เพื่อศึกษาประสิทธิภาพของหลักสูตร ควบคู่ไปกับการพิจารณาความสอดคล้องตามตัวบ่งชี้ตามกรอบการประกันคุณภาพการศึกษาภายใน (IQA) และกรอบมาตรฐานคุณวุฒิระดับอุดมศึกษาแห่งชาติ (TQF) ซึ่งจากภาพประกอบ 1-1 สามารถระบุรายละเอียดของกรอบการประเมินหลักสูตรตามตารางที่ 3-1

ตารางที่ 3-1 รายละเอียดของกรอบการประเมินหลักสูตร

วัตถุประสงค์ในการประเมิน	ตัวบ่งชี้	วิธีการวัด/เครื่องมือ	แหล่งข้อมูล/ผู้ให้ข้อมูล	การวิเคราะห์ข้อมูล	เกณฑ์
1. เพื่อประเมินตามแนวคิด CIPP Model	บริบทของหลักสูตร (Context) 1) วัตถุประสงค์ของหลักสูตร 2) แผนการจัดการศึกษา 3) ความทันสมัยของหลักสูตร 4) เนื้อหารายวิชา	-แบบสอบถาม -แบบสัมภาษณ์	-คณาจารย์ -นิสิต -มหาบัณฑิต -ผู้ใช้มหาบัณฑิต	-ความถี่ -$\bar{x}$ -เนื้อหา	
	ปัจจัยนำเข้า (Input) 1) สภาพแวดล้อมการเรียนรู้ 2) นิสิต กระบวนการคัดเลือกนิสิต 3) อาจารย์ผู้สอน				
	กระบวนการ (Process) 1) กระบวนการบริหารหลักสูตร 2) การจัดกิจกรรมการเรียนการสอน 3) การวัดและการประเมินผล				

วัตถุประสงค์ในการประเมิน	ตัวบ่งชี้	วิธีการวัด/เครื่องมือ	แหล่งข้อมูล/ผู้ให้ข้อมูล	การวิเคราะห์ข้อมูล	เกณฑ์
	ผลผลิต (Product) 1) คุณลักษณะของนิสิต 2) ความพึงพอใจของผู้ใช้นิสิตต่อนิสิต				
2. เพื่อประเมินตามกรอบ TQF	1. อาจารย์ประจำหลักสูตร มีส่วนร่วมในการประชุมเพื่อวางแผน ติดตาม และทบทวนการดำเนินงานหลักสูตร	-แบบตรวจสอบรายการ	รายงานการประชุม	หลักฐานเชิงประจักษ์	≥ ร้อยละ 80
	2. มีรายละเอียดของหลักสูตร ตามแบบ มคอ. 2 ที่สอดคล้องกับกรอบมาตรฐานคุณวุฒิแห่งชาติ		เล่มหลักสูตร		มี/ ไม่มี
	3. มีรายละเอียดของรายวิชาตามแบบ มคอ.3		มคอ.3		ครบทุกรายวิชาก่อนการเปิดสอนในแต่ละภาคการศึกษา
	4. จัดทำรายงานผลการดำเนินการของรายวิชาตามแบบ มคอ.5		มคอ.5		ครบทุกรายวิชาภายใน 30 วันหลังสิ้นสุดภาคการศึกษา
	5. จัดทำรายงานผลการดำเนินการของหลักสูตร ตามแบบ มคอ.7 การศึกษา		มคอ.7		ภายใน 60 วันหลังสิ้นสุดปี
	6. มีการทวนสอบผลสัมฤทธิ์ของนักศึกษาตามมาตรฐานผลการเรียนรู้ ที่กำหนดในมคอ.3	-แบบตรวจสอบรายการ	รายงานการประชุมหน่วยงาน	หลักฐานเชิงประจักษ์	อย่างน้อยร้อยละ 25 ของรายวิชาที่เปิดสอนในแต่ละปีการศึกษา
	7. มีการพัฒนา/ปรับปรุงการจัดการเรียนการสอน กลยุทธ์การสอน หรือการประเมินผลการเรียนรู้ จากผลการประเมินการดำเนินงานที่รายงานใน มคอ.7 ปีที่แล้ว		รายงานการประชุมสาขาวิชา		มี/ ไม่มี
	8. อาจารย์ใหม่ทุกคนได้รับการปฐมนิเทศหรือคำแนะนำด้านการจัดการเรียนการสอน		อาจารย์ใหม่ (ถ้ามี)		ทุกคนได้รับการปฐมนิเทศ

วัตถุประสงค์ในการประเมิน	ตัวบ่งชี้	วิธีการวัด/เครื่องมือ	แหล่งข้อมูล/ผู้ให้ข้อมูล	การวิเคราะห์ข้อมูล	เกณฑ์
	9. อาจารย์ประจำทุกคนได้รับการพัฒนาทางวิชาการ และ/หรือวิชาชีพ	-แบบตรวจสอบรายการ	อาจารย์ประจำ	หลักฐานเชิงประจักษ์	อย่างน้อยปีละหนึ่งครั้ง
	10.จำนวนบุคลากรสนับสนุนการเรียนการสอนได้รับการพัฒนาวิชาการ และ/หรือวิชาชีพ		บุคลากรสนับสนุน		≥ ร้อยละ 50 ต่อปี
	11.ระดับความพึงพอใจของนิสิตปีสุดท้าย/มหาบัณฑิตใหม่ที่มีต่อคุณภาพหลักสูตร	-แบบสอบถาม	นิสิตปีสุดท้าย/มหาบัณฑิตใหม่	$\bar{x}$	$\bar{x}$ ≥ 3.5 จากคะแนนเต็ม 5
	12.ระดับความพึงพอใจของผู้ใช้มหาบัณฑิตที่มีต่อมหาบัณฑิตใหม่		ผู้ใช้มหาบัณฑิต		
3. เพื่อประเมินตามกรอบ IQA	1.1 การบริหารจัดการหลักสูตรตามเกณฑ์มาตรฐานหลักสูตรที่กำหนด โดย สกอ. - ผลการบริหารจัดการหลักสูตรตามเกณฑ์มาตรฐานหลักสูตรระดับบัณฑิตศึกษา เกณฑ์ 12 ข้อ	-แบบตรวจสอบรายการ		หลักฐานเชิงประจักษ์	เกณฑ์มาตรฐานหลักสูตร 12 ข้อ
	2.1 คุณภาพมหาบัณฑิตตามกรอบมาตรฐานคุณวุฒิระดับอุดมศึกษาแห่งชาติ - ผลประเมินคุณภาพมหาบัณฑิตตามกรอบมาตรฐานคุณวุฒิระดับอุดมศึกษาแห่งชาติ (โดยผู้ใช้มหาบัณฑิต/ผู้มีส่วนได้ส่วนเสีย)	-แบบสอบถาม -แบบสัมภาษณ์	โดยผู้ใช้มหาบัณฑิต/ผู้มีส่วนได้ส่วนเสีย	$\bar{x}$ วิเคราะห์เนื้อหา	คะแนนเต็ม 5
	2.2 ผลงานวิจัยของผู้สำเร็จการศึกษา - ผลงานของนิสิตปริญญาโทที่ตีพิมพ์หรือเผยแพร่	-แบบตรวจสอบรายการ	บทความที่ตีพิมพ์หรือเผยแพร่	ร้อยละของผลรวมถ่วงน้ำหนัก	คะแนนเต็ม 5
	3.1 การรับนิสิต -การรับนิสิต -การเตรียมความพร้อมก่อนเข้าศึกษา		ระบบกิจกรรมเอกสาร	กระบวนการ	คะแนน 0- 5
	3.2 การส่งเสริมและพัฒนานิสิต - การควบคุมดูแลการให้คำปรึกษาวิทยานิพนธ์และการค้นคว้าอิสระในระดับบัณฑิตศึกษา				คะแนน 0- 5

วัตถุประสงค์ในการประเมิน	ตัวบ่งชี้	วิธีการวัด/เครื่องมือ	แหล่งข้อมูล/ผู้ให้ข้อมูล	การวิเคราะห์ข้อมูล	เกณฑ์
	- การพัฒนาศักยภาพนิสิต และการเสริมสร้างทักษะการเรียนรู้ในศตวรรษที่ 21				
	3.3 ผลที่เกิดกับนิสิต - อัตราการคงอยู่ของนิสิต - อัตราการสำเร็จการศึกษา - ความพึงพอใจและผลการจัดการข้อร้องเรียนของนิสิต	-แบบตรวจสอบรายการ -แบบสอบถาม	สถิตินิสิต นิสิต	ผลลัพธ์ $\bar{x}$	คะแนน 0- 5 $\bar{x} \geq$ 3.5 จากคะแนนเต็ม 5
	4.1 การบริหารพัฒนาอาจารย์ - การรับและแต่งตั้งอาจารย์ประจำหลักสูตร - การบริหารอาจารย์ - การส่งเสริมและพัฒนาอาจารย์	-แบบตรวจสอบรายการ	ระบบอาจารย์	กระบวนการ	คะแนน 0- 5
	4.2 คุณภาพอาจารย์ - ร้อยละอาจารย์ที่มีคุณวุฒิปริญญาเอก - ร้อยละอาจารย์ที่มีตำแหน่งทางวิชาการ - ผลงานทางวิชาการของอาจารย์ - จำนวนบทความของอาจารย์ประจำหลักสูตรปริญญาเอกที่ได้รับการอ้างอิงในฐานข้อมูล TCI และ Scopus ต่อจำนวนอาจารย์ประจำหลักสูตร		อาจารย์	ร้อยละ แปลงค่าคะแนน	คะแนน 0- 5
	4.3 ผลที่เกิดกับอาจารย์ - อัตราการคงอยู่ของอาจารย์ - ความพึงพอใจของอาจารย์	-แบบตรวจสอบรายการ -แบบสอบถาม	สถิติอาจารย์ อาจารย์	ผลลัพธ์ $\bar{x}$	คะแนน 0- 5
	5.1 สาระของรายวิชาในหลักสูตร - หลักคิดในการออกแบบหลักสูตร ข้อมูลที่ใช้ในการพัฒนาหลักสูตรและวัตถุประสงค์ของหลักสูตร - การปรับปรุงหลักสูตรให้ทันสมัยตามความก้าวหน้าในศาสตร์สาขานั้นๆ	-แบบตรวจสอบรายการ	ระบบกิจกรรม เอกสาร	กระบวนการ	คะแนน 0- 5
	- การพิจารณาอนุมัติหัวข้อวิทยานิพนธ์และการค้นคว้าอิสระในระดับบัณฑิตศึกษา				

วัตถุประสงค์ในการประเมิน	ตัวบ่งชี้	วิธีการวัด/เครื่องมือ	แหล่งข้อมูล/ผู้ให้ข้อมูล	การวิเคราะห์ข้อมูล	เกณฑ์
	5.2 การวางระบบผู้สอนและกระบวนการจัดการเรียนการสอน - การพิจารณากำหนดผู้สอน - การกำกับ ติดตาม และตรวจสอบการจัดทำ มคอ.3 และ มคอ.4 - การแต่งตั้งอาจารย์ที่ปรึกษาวิทยานิพนธ์และการค้นคว้าอิสระ - การกำกับกระบวนการเรียนการสอน - การช่วยเหลือ กากับ ติดตาม ในการทำวิทยานิพนธ์และการค้นคว้าอิสระและการตีพิมพ์ผลงานในระดับบัณฑิตศึกษา	-แบบตรวจสอบรายการ	ระบบ กิจกรรม เอกสาร	กระบวนการ	คะแนน 0- 5
	5.3 การประเมินผู้เรียน - การประเมินผลการเรียนรู้ตามกรอบมาตรฐานคุณวุฒิ - การตรวจสอบการประเมินผลการเรียนรู้ของนักศึกษา - การกำกับการประเมินการจัดการเรียนการสอนและประเมินหลักสูตร (มคอ.5 มคอ.6 และมคอ.7) - การประเมินวิทยานิพนธ์และการค้นคว้าอิสระในระดับบัณฑิตศึกษา		ระบบ กิจกรรม เอกสาร	กระบวนการ	คะแนน 0- 5
	5.4 ผลการดำเนินงานหลักสูตรตามกรอบมาตรฐานคุณวุฒิระดับอุดมศึกษาแห่งชาติ - ผลการดำเนินงานตามตัวบ่งชี้		ผลการดำเนินงาน	ร้อยละ	80-100
	6.1 สิ่งสนับสนุนการเรียนรู้ - ระบบการดำเนินงานของภาควิชา/คณะ/สถาบันโดยมีส่วนร่วมของอาจารย์ประจำหลักสูตรเพื่อให้มีสิ่งสนับสนุนการเรียนรู้ - จำนวนสิ่งสนับสนุนการเรียนรู้ที่เพียงพอและเหมาะสมต่อการจัดการเรียนการสอน	-แบบตรวจสอบรายการ -แบบสอบถาม	ภาควิชา/คณะ/สถาบัน นิสิต	กระบวนการ $\bar{x}$/วิเคราะห์เนื้อหา	คะแนน 0- 5

วัตถุประสงค์ในการประเมิน	ตัวบ่งชี้	วิธีการวัด/เครื่องมือ	แหล่งข้อมูล/ผู้ให้ข้อมูล	การวิเคราะห์ข้อมูล	เกณฑ์
	- กระบวนการปรับปรุงตามผลการประเมินความพึงพอใจของนักศึกษาและอาจารย์ต่อสิ่งสนับสนุนการเรียนรู้				

2. ขอบเขตของการวิจัย

การวิจัยครั้งนี้พิจารณาขอบเขตของการวิจัยในสองด้าน คือ

2.1 ขอบเขตของการวิจัยด้านประเด็นในการวิจัยและวิธีการวิจัย

การวิจัยครั้งนี้ใช้กระบวนการวิจัยเชิงประเมินแบบผสมผสาน (Mixed methods evaluation) โดยการเก็บข้อมูลเชิงปริมาณ และเชิงคุณภาพไปพร้อมๆ กัน แล้ววิเคราะห์ผลและแปลผลเพื่อการยืนยัน และขยายความซึ่งกันและกัน

2.2 ขอบเขตด้านประชากรและผู้ให้ข้อมูล

เนื่องจากการวิจัยครั้งนี้ใช้กระบวนการทั้งการวิจัยเชิงปริมาณและการวิจัยเชิงคุณภาพ ดังนั้นประชากร (Population) สำหรับการวิจัยเชิงปริมาณจึงครอบคลุมกลุ่มต่างๆ คือ 1) กลุ่มนิสิตปัจจุบัน 2) อาจารย์ประจำหลักสูตร 3) กลุ่มผู้ใช้มหาบัณฑิตที่สำเร็จการศึกษาไปแล้ว ส่วนกลุ่มผู้ให้ข้อมูล (Informants) สำหรับการวิจัยเชิงคุณภาพ ประกอบด้วย ผู้ให้ข้อมูล 3 กลุ่มด้วยกัน คือ 1) อาจารย์ผู้สอนในหลักสูตร 2) นิสิตปัจจุบันและ 3) มหาบัณฑิตที่จบการศึกษาและทำงานแล้ว

3. วิธีดำเนินการวิจัย

การวิจัยเชิงประเมินแบบผสมผสานนี้ (Mixed methods evaluation) ดำเนินการเก็บข้อมูลเชิงปริมาณ และเชิงคุณภาพไปพร้อมๆ กันมีการวิเคราะห์และแปลความจากผลการวิเคราะห์ข้อมูลทั้งเชิงปริมาณและคุณภาพ ดังรายละเอียดต่อไปนี้

3.1 ประชากรสำหรับการวิจัยเชิงปริมาณ

1) ประชากร ประกอบด้วยคน 3 กลุ่ม ดังได้กล่าวมาแล้วข้างต้น ได้แก่

1.1) นิสิตปัจจุบันในหลักสูตรการศึกษามหาบัณฑิต สาขาวิชาการสอนภาษาอังกฤษในฐานะเป็นภาษาโลก

1.2) อาจารย์ประจำหลักสูตร จำนวน 5 คน

1.3) ผู้บริหารหน่วยงานสถานศึกษา/ องค์กรภาครัฐและภาคเอกชนที่มหาบัณฑิตที่สำเร็จการศึกษาแล้ว จำนวน 3 คน

ตารางที่ 3-2 จำนวนนิสิตที่ศึกษาตามหลักสูตร*

รุ่น (ปีการศึกษาที่เข้าเรียน)	นิสิตไทย	นิสิตต่างชาติ	รวม (คน)
รุ่น 1 (2555)	3	6	9
รุ่น 2 (2556)	13	3	16
รุ่น 3 (2557)	11	4	15
รวม	27	13	40

*ข้อมูล ณ ภาคเรียนที่ 2 ปีการศึกษา 2557 (29 กรกฎาคม พ.ศ. 2558)

ตารางที่ 3-3 จำนวนนิสิตที่สำเร็จการศึกษา*

รุ่น (ปีการศึกษาที่เข้าเรียน)	นิสิตไทย	นิสิตต่างชาติ	รวม (คน)
รุ่น 1 (2555)	0	4	4
รุ่น 2 (2556)	0	0	0
รุ่น 3 (2557)	0	0	0
รวม	0	4	4

*ข้อมูล ณ ภาคเรียนที่ 2 ปีการศึกษา 2557 (29 กรกฎาคม พ.ศ. 2558)

3.2 ผู้ให้ข้อมูลหลัก (Key Informants) สำหรับการวิจัยเชิงคุณภาพ

ผู้ให้ข้อมูลเชิงคุณภาพ ประกอบด้วย

1) นิสิตปัจจุบันในหลักสูตรการศึกษามหาบัณฑิต สาขาวิชาการสอนภาษาอังกฤษในฐานะเป็นภาษาโลก จำนวน 3 รุ่นๆ ละ 2 คน รวมจำนวน 6 คน

2) มหาบัณฑิตที่สำเร็จการศึกษาและ/หรือกำลังทำงานในสถานศึกษา/ องค์กรภาครัฐและภาคเอกชน จำนวน 3 คน

3) คณาจารย์ที่สอนในหลักสูตร จำนวน 6 คน

ในส่วนของผู้บริหารหน่วยงานสถานศึกษา/ องค์กรภาครัฐและภาคเอกชนที่มหาบัณฑิตที่สำเร็จการศึกษาแล้วนั้น เนื่องจากนิสิตที่สำเร็จการศึกษาในปีการศึกษา 2557 ล้วนเป็นนิสิตต่างชาติ ได้เดินทางกลับไปปฏิบัติงาน ณ ประเทศสาธารณรัฐประชาชนจีนและประเทศโอมาน จึงเป็นข้อจำกัดด้านระยะทางและภาษาทำให้ไม่สามารถเก็บข้อมูลด้วยการสัมภาษณ์ได้

3.3 เครื่องมือที่ใช้ในการวิจัย

เครื่องมือที่ใช้ในการวิจัย ประกอบด้วย 2 ส่วนด้วยกันเพื่อใช้สำหรับเก็บข้อมูลการวิจัยเชิงปริมาณและเชิงคุณภาพ ดังรายละเอียดต่อไปนี้

1) สำหรับการวิจัยเชิงปริมาณ

1.1) แบบสอบถาม สำหรับอาจารย์ประจำหลักสูตร นิสิตที่กำลังศึกษาและผู้ใช้มหาบัณฑิต ซึ่งเป็นแบบสอบถามแบบมาตราส่วนประมาณค่า 5 ระดับ และแปลความหมายโดยใช้เกณฑ์ต่อไปนี้

คะแนนเฉลี่ย 4.51-5.00 หมายถึง มีความคิดเห็นในระดับมากที่สุด

คะแนนเฉลี่ย 3.51-4.50 หมายถึง มีความคิดเห็นในระดับมาก

คะแนนเฉลี่ย 2.51-3.50 หมายถึง มีความคิดเห็นในระดับปานกลาง

คะแนนเฉลี่ย 1.51-2.50 หมายถึง มีความคิดเห็นในระดับน้อย

คะแนนเฉลี่ย 1.00-1.50 หมายถึง มีความคิดเห็นในระดับน้อยที่สุด

แบบสอบถามทั้งหมดได้ปรับปรุงจากแบบสอบถามที่ใช้ในงานประกันคุณภาพการศึกษา พัฒนาโดยมหาวิทยาลัยบูรพา

1.2) แบบตรวจสอบรายการ (Check list) เพื่อตรวจสอบกระบวนการทำงานและเอกสารเชิงประจักษ์ตามกรอบ TQF และ IQA

2) สำหรับการวิจัยเชิงคุณภาพ

2.1) แบบสัมภาษณ์แบบกึ่งโครงสร้าง (Semi-structured interview)

2.2) การตรวจสอบและวิเคราะห์เอกสารที่เกี่ยวข้อง

3.4 ขั้นตอนวิธีการในการเก็บข้อมูล

เนื่องจากการวิจัยเชิงประเมินแบบผสมผสาน (Mixed methods evaluation) ซึ่งมีการเก็บข้อมูลทั้งเชิงปริมาณและเชิงคุณภาพจะดำเนินไปพร้อมๆ กัน ดังรายละเอียด ดังนี้

1) การเก็บข้อมูลเชิงปริมาณ

ใช้แบบสอบถามทั้งภาษาอังกฤษและภาษาไทย ส่งถึงกลุ่มตัวอย่างที่เป็นนิสิตปัจจุบัน มหาบัณฑิตที่สำเร็จการศึกษาแล้ว อาจารย์ประจำหลักสูตร ซึ่งทำการเก็บรวบรวมข้อมูลโดยคณะผู้วิจัย สำหรับนิสิตปัจจุบัน มหาบัณฑิตที่สำเร็จการศึกษาแล้ว บางส่วนใช้วิธีการส่งทางไปรษณีย์หรือจดหมายอิเล็กทรอนิกส์ และใช้แบบตรวจสอบรายการเพื่อเก็บข้อมูลเชิงประจักษ์ในบางตัวบ่งชี้ตามกรอบการประเมินของการประกันคุณภาพภายใน และเกณฑ์มาตรฐานหลักสูตรแห่งชาติระดับอุดมศึกษา

2) การเก็บข้อมูลเชิงคุณภาพ

2.1) ใช้การสัมภาษณ์เชิงลึก (Indepth interview) และการสัมภาษณ์แบบกึ่งโครงสร้าง (Semi-structured)

2.2) ใช้การสังเคราะห์เอกสาร (Document analysis) เก็บรวบรวมเอกสารที่เกี่ยวข้องจากแหล่งต่างๆ

3.5 การวิเคราะห์ข้อมูลเชิงปริมาณ ใช้ค่าความถี่ ร้อยละ ค่าเฉลี่ย (mean) และการนับจากการตรวจสอบตามรายการ

3.6 การวิเคราะห์ข้อมูลเชิงคุณภาพ ใช้การวิเคราะห์เนื้อหา (Content analysis)

4. ระยะเวลาทำการวิจัย

ระยะเวลาในการวิจัยเริ่มตั้งแต่เดือนพฤษภาคม พ.ศ. 2558 เป็นต้นไป

5. สถานที่ทำการเก็บข้อมูล

5.1 คณะศึกษาศาสตร์ มหาวิทยาลัยบูรพา

5.2 สถานศึกษา/ องค์กรภาครัฐและภาคเอกชน ในเขตภาคตะวันออกหรือในต่างประเทศที่มีมหาบัณฑิตที่สำเร็จการศึกษาแล้วปฏิบัติงานอยู่ (ประเทศสาธารณรัฐประชาชนจีน และประเทศโอมาน)

บทที่ 4
ผลการวิจัย

การวิจัยนี้มีวัตถุประสงค์เพื่อประเมินหลักสูตรการศึกษามหามหาบัณฑิต สาขาการสอนภาษาอังกฤษในฐานะเป็นภาษาโลก ภาควิชาบัณฑิตศึกษานานาชาติการพัฒนาทรัพยากรมนุษย์ คณะศึกษาศาสตร์ มหาวิทยาลัยบูรพา

การนำเสนอผลการวิจัยประกอบด้วย 3 ส่วนที่สำคัญ ได้แก่ 1) ผลการประเมินตามกรอบ TQF 2) ผลการประเมินตามกรอบ IQA และ 3) ผลการประเมินตามแนวคิด CIPP Model

1. ผลการประเมินตามกรอบ TQF

1.1 ตัวบ่งชี้ 12 รายการและผลการดำเนินงานเพื่อการประกันคุณภาพการศึกษา

ตัวบ่งชี้หลักและผลการดำเนินงานเพื่อการประกันคุณภาพการศึกษา โดยอิงตามกรอบมาตรฐานคุณวุฒิระดับอุดมศึกษาที่กำหนดไว้ มีดังต่อไปนี้

ตารางที่ 4-1 ตัวบ่งชี้ผลการดำเนินงาน (Key Performance Indicators)

ตัวบ่งชี้และเป้าหมาย	ปีการศึกษาที่		
	1	2	3
1. อาจารย์ประจำหลักสูตรอย่างน้อยร้อยละ 80 มีส่วนร่วมในการประชุมเพื่อวางแผน ติดตาม และทบทวนการดำเนินงานหลักสูตร	✓	✓	✓
2. มีรายละเอียดของหลักสูตรตามแบบ มคอ.2 ที่สอดคล้องกับกรอบมาตรฐานคุณวุฒิแห่งชาติ	✓	✓	✓
3. มีรายละเอียดของรายวิชา และรายละเอียดของประสบการณ์ภาคสนาม (ถ้ามี) ตามแบบ มคอ.3 และ มคอ.4 อย่างน้อยก่อนการเปิดสอนในแต่ละภาคการศึกษาให้ครบทุกรายวิชา	✓	✓	✓
4. จัดทำรายงานผลการดำเนินการของรายวิชาและรายงานผลการดำเนินการของประสบการณ์ภาคสนาม (ถ้ามี) ตามแบบ มคอ.5 และ มคอ.6 ภายใน 30 วันหลังสิ้นสุดภาคการศึกษาที่เปิดสอนให้ครบทุกรายวิชา	✓	✓	✓
5. จัดทำรายงานผลการดำเนินการของหลักสูตรตามแบบ มคอ.7 ภายใน 60 วันหลังสิ้นสุดปีการศึกษา	✓	✓	✓

ตัวบ่งชี้และเป้าหมาย	ปีการศึกษาที่		
	1	2	3
6. มีการทวนสอบผลสัมฤทธิ์ของนิสิตตามมาตรฐานผลการเรียนรู้ที่กำหนดใน มคอ.3 และมคอ.4 (ถ้ามี) อย่างน้อยร้อยละ 25 ของรายวิชาที่เปิดสอนในแต่ละปีการศึกษา	✓	✓	✓
7. มีการพัฒนา/ปรับปรุงการจัดการเรียนการสอน กลยุทธ์การสอน หรือการประเมิน ผลการเรียนรู้จากผลการประเมินการดำเนินงานที่รายงานใน มคอ.7 ปีที่แล้ว	-	✓	✓
8. อาจารย์ใหม่ (ถ้ามี) ทุกคน ได้รับการปฐมนิเทศหรือคำแนะนำด้านการจัดการเรียนการสอน	-	-	✓
9. อาจารย์ประจำทุกคนได้รับการพัฒนาทางวิชาการ และ/หรือวิชาชีพ อย่างน้อยปีละหนึ่งครั้ง	✓	✓	✓
10. จำนวนบุคลากรสนับสนุนการเรียนการสอนได้รับการพัฒนาวิชาการ และ/หรือวิชาชีพ ไม่น้อยกว่าร้อยละ 50 ต่อปี	✓	✓	✓
11. ระดับความพึงพอใจของนิสิตปีสุดท้าย/มหาบัณฑิตใหม่ที่มีต่อคุณภาพหลักสูตรเฉลี่ยไม่น้อยกว่า 3.5 จากคะแนนเต็ม 5.0	-	✓	✓
12. ระดับความพึงพอใจของผู้ใช้มหาบัณฑิตที่มีต่อมหาบัณฑิตใหม่เฉลี่ยไม่น้อยกว่า 3.5 จากคะแนนเต็ม 5.0	-	-	✓
รวมตัวบ่งชี้ (ข้อ) ในแต่ละปี	9	10	12

จากตารางที่ 4-1 หลักสูตรได้มาตรฐานตามกรอบมาตรฐานคุณวุฒิโดยผ่านเกณฑ์ประเมินตัวบ่งชี้บังคับ (ตัวบ่งชี้ที่ 1-5) มีผลดำเนินการบรรลุตามเป้าหมาย และมีจำนวนตัวบ่งชี้ที่มีผลดำเนินการบรรลุเป้าหมาย ไม่น้อยกว่า 80 % ของตัวบ่งชี้รวม โดยในปีที่ 1 (ปีการศึกษา 2555) มีจำนวนตัวบ่งชี้ 9 ตัวจากจำนวนรวม 12 ตัว ปีที่ 2 (ปีการศึกษา 2556) จำนวนตัวบ่งชี้ 10 ตัวจากจำนวนรวม 12 ตัว และปีที่ 3 (ปีการศึกษา 2557) จำนวนตัวบ่งชี้ 12 ตัวจากจำนวนรวม 12 ตัว คิดเป็นร้อยละ 75.00, 83.33 และ 100.00 ตามลำดับ

ทั้งนี้ในปีการศึกษา 2555 เป็นปีแรกที่เริ่มใช้หลักสูตรจึงไม่มีการพัฒนา/ปรับปรุงการจัดการเรียนการสอน กลยุทธ์การสอน หรือการประเมินผลการเรียนรู้จากผลการประเมินในปีก่อนหน้า ไม่มีอาจารย์ใหม่ ไม่มีนิสิตปีสุดท้าย และนิสิตที่สำเร็จการศึกษาตามหลักสูตร จึงไม่ได้ทำการประเมินตามข้อ 8, 11 และ 12 ส่วนในปีการศึกษา 2556 เป็นปีที่สองในการใช้หลักสูตรไม่ได้

ดำเนินงานในข้อ 8 และ 12 เนื่องจากไม่มีอาจารย์ใหม่ และยังไม่มีนิสิตที่สำเร็จการศึกษาตามหลักสูตร สำหรับปีการศึกษา 2557 ได้ดำเนินการครบทุกตัวบ่งชี้

1.2 ระดับความพึงพอใจของนิสิตปีสุดท้าย/ มหาบัณฑิตใหม่ที่มีต่อคุณภาพหลักสูตร

ในส่วนข้อมูลระดับความพึงพอใจของนิสิตปีสุดท้าย/ มหาบัณฑิตใหม่ที่มีต่อคุณภาพหลักสูตร โดยมีเกณฑ์เฉลี่ยไม่น้อยกว่า 3.5 จากคะแนนเต็ม 5.0 นั้น นำเสนอตามตารางที่ 4-2 - 4-3

ตารางที่ 4-2 ข้อมูลทั่วไปของผู้ตอบแบบสอบถามความพึงพอใจของนิสิตปีสุดท้าย/ มหาบัณฑิตใหม่ที่มีต่อคุณภาพหลักสูตร (*N* = 9 คน)

อายุ	จำนวนเพศชาย	จำนวนเพศหญิง	รวม	ร้อยละ
1) 20 – 30 ปี	-	5	5	55.56
2) 31 – 40 ปี	-	4	4	44.44
3) 41 – 50 ปี	-	-	-	-
4) มากกว่า 50 ปี	-	-	-	-
รวม	-	9	9	100.00
ร้อยละ	0.00	100.00	100.00	100.00

จากตารางที่ 4-2 ผู้ตอบแบบสอบถามทั้งหมดเป็นเพศหญิงจำนวน 9 คน คิดเป็นร้อยละ 100 ของผู้ตอบแบบสอบถามทั้งหมด มีอายุอยู่ระหว่าง 20 – 30 ปี จำนวน 5 คน และ 31 – 40 ปี จำนวน 4 คน คิดเป็นร้อยละ 55.56 และ 44.44 ตามลำดับ

ตารางที่ 4-3 ระดับความพึงพอใจของนิสิตปีสุดท้าย/ มหาบัณฑิตใหม่ที่มีต่อคุณภาพหลักสูตร (*N* = 9 คน)

รายการ	5	4	3	2	1	$\bar{x}$	ระดับความคิดเห็น
1. หลักสูตร						4.16	มาก
(1) การจัดการศึกษาสอดคล้องกับปรัชญาและวัตถุประสงค์ของหลักสูตร	1	8				4.11	มาก
(2) มีการจัดแผนการศึกษาตลอดหลักสูตรอย่างชัดเจน	1	8				4.11	มาก

รายการ	5	4	3	2	1	$\bar{x}$	ระดับความคิดเห็น
(3) มีปฏิทินการศึกษาและโปรแกรมการศึกษาแต่ละภาคการศึกษาอย่างชัดเจน	3	6				4.33	มากที่สุด
(4) หลักสูตรมีความทันสมัยสอดคล้องกับความต้องการของตลาดแรงงาน	1	8				4.11	มาก
(5) วิชาเรียนมีความเหมาะสมและสอดคล้องกับความต้องการของนิสิต	1	8				4.11	มาก
2. กระบวนการคัดเลือกนิสิต						3.89	มาก
(1) การกำหนดคุณสมบัติผู้มีสิทธิ์เข้าศึกษามีความเหมาะสม	1	6	2			3.89	มาก
(2) หลักเกณฑ์การคัดเลือกเข้าศึกษามีความเหมาะสม	1	6	2			3.89	มาก
(3) กระบวนการคัดเลือกเข้าศึกษามีความเหมาะสม	1	6	2			3.89	มาก
3. อาจารย์ผู้สอน						4.44	มากที่สุด
(1) อาจารย์มีคุณวุฒิและประสบการณ์เหมาะสมกับรายวิชาที่สอน	2	7				4.22	มากที่สุด
(2) อาจารย์สอน เนื้อหา ตรงตามวัตถุประสงค์ โดยใช้วิธีการที่หลากหลายและเน้นผู้เรียนเป็นสำคัญ	2	7				4.22	มากที่สุด
(3) อาจารย์สนับสนุนส่งเสริมให้นิสิตเรียนรู้ และพัฒนาตนเองอย่างสม่ำเสมอ	4	5				4.44	มากที่สุด
(4) อาจารย์ให้คำปรึกษาด้านวิชาการและการพัฒนานิสิตได้อย่างเหมาะสม	6	3				4.67	มากที่สุด
(5) อาจารย์เป็นผู้มีคุณธรรม และจิตสำนึกในความเป็นครู	6	3				4.67	มากที่สุด
4. สภาพแวดล้อมการเรียนรู้						3.98	มาก
(1) ห้องเรียนมีอุปกรณ์เหมาะสม เอื้อต่อการเรียนรู้และเพียงพอต่อนิสิต	2	6	1			4.11	มาก
(2) ห้องปฏิบัติการมีอุปกรณ์เหมาะสม เอื้อต่อการเรียนรู้ และเพียงพอต่อนิสิต	2	4	3			3.89	มาก
(3) ระบบบริการสารสนเทศเหมาะสม เอื้อต่อการเรียนรู้และเพียงพอต่อนิสิต	2	5	2			4.00	มาก

รายการ	5	4	3	2	1	$\bar{x}$	ระดับความคิดเห็น
(4) ห้องสมุดเหมาะสม เอื้อต่อการเรียนรู้ และเพียงพอต่อนิสิต	2	6	2			4.00	มาก
(5) สนามกีฬา ที่ออกกำลังกาย ที่นั่งอ่านหนังสือเหมาะสมเอื้อต่อการเรียนรู้ และเพียงพอต่อนิสิต	2	4	3			3.89	มาก
5. การจัดการเรียนการสอน						4.33	มากที่สุด
(1) การจัดการเรียนการสอนสอดคล้องกับลักษณะวิชาและวัตถุประสงค์การเรียนรู้	3	6				4.33	มากที่สุด
(2) การใช้สื่อประกอบการสอนอย่างเหมาะสม	2	7				4.22	มากที่สุด
(3) วิธีการสอนส่งเสริมให้นิสิตได้ประยุกต์แนวคิดศาสตร์ทางวิชาชีพและ/หรือศาสตร์ที่เกี่ยวข้องในการพัฒนาการเรียนรู้	5	4				4.56	มากที่สุด
(4) มีการใช้เทคโนโลยีสารสนเทศประกอบการเรียนการสอน	5	4				4.56	มากที่สุด
(5) มีการจัดการเรียนการสอนที่ส่งเสริมทักษะทางภาษาสากล	5	4				4.56	มากที่สุด
(6) มีการจัดสอนซ่อมเสริมสำหรับนิสิตที่มีปัญหาทางการเรียน	1	5	3			3.78	มาก
6. การวัดและประเมินผล						4.11	มาก
(1) วิธีการวัดประเมินผลสอดคล้องกับวัตถุประสงค์และกิจกรรมการเรียนการสอน	2	6	1			4.11	มาก
(2) การวัดและประเมินผลเป็นไปตามระเบียบกฎเกณฑ์ และข้อตกลง ที่กำหนดไว้ล่วงหน้า	2	6	1			4.11	มาก
(3) การวัดและประเมินผลมีประสิทธิภาพและยุติธรรม	2	6	1			4.11	มาก
7. การเรียนรู้ตลอดหลักสูตรได้พัฒนาคุณลักษณะของนิสิต						4.28	มากที่สุด
(1) ด้านคุณธรรม จริยธรรม	1	8				4.11	มาก
(2) ด้านความรู้	5	4				4.56	มากที่สุด

รายการ	5	4	3	2	1	$\bar{x}$	ระดับความคิดเห็น
(3) ด้านทักษะทางปัญญา	4	5				4.44	มากที่สุด
(4) ด้านความสัมพันธ์ระหว่างบุคคลและความรับผิดชอบ	2	5	2			4.00	มาก
(5) ด้านทักษะการวิเคราะห์เชิงตัวเลข การสื่อสารและการใช้เทคโนโลยีสารสนเทศ	2	5	2			4.00	มาก
(6) ด้านทักษะการปฏิบัติทางวิชาชีพ	5	4				4.56	มากที่สุด
ค่าเฉลี่ยรวม						4.17	มาก

จากตารางนิสิตนิสิตปีสุดท้าย/ มหาบัณฑิตใหม่มีความพึงพอใจต่อคุณภาพหลักสูตรในภาพรวมอยู่ระดับมาก ($\bar{x}$= 4.17) เมื่อพิจารณาในรายด้านจะเห็นได้ว่า นิสิตมีความพึงพอใจมากที่สุดในด้านอาจารย์ผู้สอน ($\bar{x}$= 4.44) การจัดการเรียนการสอน ($\bar{x}$= 4.33) และการเรียนรู้ตลอดหลักสูตรได้พัฒนาคุณลักษณะของนิสิต ($\bar{x}$= 4.28) ตามลำดับ และมีความพึงพอใจระดับมากในด้านหลักสูตร ($\bar{x}$= 4.16) การวัดและประเมินผล ($\bar{x}$= 4.11) สภาพแวดล้อมการเรียนรู้ ($\bar{x}$= 3.98) และกระบวนการคัดเลือกนิสิต ($\bar{x}$= 3.89) ตามลำดับ

นอกจากนี้นิสิตมีข้อคิดเห็นเพิ่มเติมเกี่ยวกับความเข้มงวดในการการคัดเลือกนิสิต หนังสือและทรัพยากรการเรียนรู้ในสาขา TEGL ในห้องสมุดไม่เพียงพอ และความรู้สึกต่อคณาจารย์และหลักสูตรที่อบอุ่นเหมือนเครอบครัว

1.3 ระดับความพึงพอใจของผู้ใช้มหาบัณฑิตที่มีต่อมหาบัณฑิตใหม่

ระดับความพึงพอใจของผู้ใช้มหาบัณฑิตที่มีต่อมหาบัณฑิตใหม่ ตามเกณฑ์เฉลี่ยไม่น้อยกว่า 3.5 จากคะแนนเต็ม 5.0 นำเสนอตามตารางที่ 4-4 – 4-5

ตารางที่ 4-4 ประเภทของบริษัท/ องค์กรที่มหาบัณฑิตทำงาน (*N* = 3 คน)

Type of the company	จำนวน	Accurate/ related to their studies		ร้อยละ
		Yes	No	
Governmental organization	-	-	-	-
Private Company	1	-	1	33.33
State enterprise	1	1	-	33.33
Bank/Financial Institute	-	-	-	-

Type of the company	จำนวน	Accurate/ related to their studies		ร้อยละ
		Yes	No	
Other (N/A)	1	-	1	33.33
	3	1	2	
ร้อยละ	100	33.33	66.67	

จากผู้ตอบแบบสอบถามจำนวน 3 ราย นิสิตทำงานสัมพันธ์กับสาขาที่เรียนจำนวน 1 ราย คิดเป็นร้อยละ 33.33 และไม่สัมพันธ์อีก 2 ราย คิดเป็นร้อยละ 66.67

ตารางที่ 4-5 ความพึงพอใจของผู้ใช้มหาบัณฑิตที่มีต่อมหาบัณฑิตใหม่ (*N* = 3 คน)

Aspects/ Expressed Behaviours	5	4	3	2	1	$\bar{x}$	ระดับความคิดเห็น
1. Ethics and Moral						4.50	มากที่สุด
1.1 Sacrifice for the public interests.		2	1			3.67	มาก
1.2 Follow disciplines and social rules.	1	1	1			4.00	มาก
1.3 Be responsible.	3					5.00	มากที่สุด
1.4 Be honest and follow a code of ethics.	2	1				4.67	มากที่สุด
1.5 Be punctual.	2	1				4.67	มากที่สุด
1.6 Be diligent, patient and painstaking.	3					5.00	มากที่สุด
2. Knowledge						4.17	มาก
2.1 Have knowledge in the filed of their education attainment.	1	1	1			4.00	มาก
2.2 Have knowledge, can interpret, comprehend, and translate correctly.	1	1	1			4.00	มาก
2.3 Can apply knowledge with the assigned work.	1	1	1			4.00	มาก
2.4. Be able to learn.	2	1				4.67	มากที่สุด
3. Cognitive Skills						4.27	มากที่สุด
3.1 Be able to plan and achieve successfully on schedule.		3				4.00	มาก

Aspects/ Expressed Behaviours	5	4	3	2	1	$\bar{x}$	ระดับความคิดเห็น
3.2 Be able to make a decision to tackle problems of the assigned work systematically.	1	1	1			4.00	มาก
3.3 Be able to tackle problems and work under pressure.	1	2				4.33	มากที่สุด
3.4 Have work creativity.	1	2				4.33	มากที่สุด
3.5 Pursue new knowledge and self-improve.	2	1				4.67	มากที่สุด
4. Interpersonal Skills and Responsibilities						4.33	มากที่สุด
4.1 Be able to work as a team.	2		1			4.33	มากที่สุด
4.2 Obey the law, the contract and the agreement.	2	1				4.67	มากที่สุด
4.3 Have leadership		2	1			3.67	มากที่สุด
4.4 Operate work without violating the rights of the others and accept both mistakes and complements from their own conducts.	1	2				4.33	มากที่สุด
4.5 Protect the public property.	2	1				4.67	มากที่สุด
5. Numerical Analysis, Communication and Information Technology Skill						4.17	มาก
5.1 Have fluency in using numbers and able to analyse various results.	1	2				4.33	มากที่สุด
5.2 Be able to use Thai for communication.	1		2			3.67	มาก
5.3 Be able to use a foreign language for communication.	1	1	1			4.00	มาก
5.4 Be able to use information technology to search data/ to present work/ to operate work successfully.	2	1				4.67	มากที่สุด
6. The overall satisfaction about the graduates	1	2				4.33	มากที่สุด

จากตารางผู้ใช้มหาบัณฑิตมีความพึงพอใจที่มีต่อมหาบัณฑิตใหม่ในภาพรวมอยู่ในระดับมากที่สุด โดยมีความพึงพอใจในระดับมากที่สุดใน 4 ด้าน ได้แก่ ด้านคุณธรรม จริยธรรม ($\bar{x}$= 4.50) ด้านทักษะความสัมพันธ์ระหว่างบุคคล และความรับผิดชอบ ($\bar{x}$= 4.33) และด้านทักษะทางปัญญา ($\bar{x}$= 4.27) ตามลำดับ และมีความพึงพอใจในระดับมาก 2 ด้าน ได้แก่ ด้านความรู้ ($\bar{x}$= 4.17) และด้านทักษะการวิเคราะห์เชิงตัวเลข การสื่อสาร และการใช้เทคโนโลยีสารสนเทศ ($\bar{x}$= 4.17)

2. ผลการประเมินตามกรอบ IQA

2.1 การกำกับให้เป็นไปตามมาตรฐาน

ในการบริหารจัดการหลักสูตรต้องดำเนินการตามเกณฑ์มาตรฐานหลักสูตรที่กำหนดโดยสำนักงานคณะกรรมการการอุดมศึกษา (สกอ.) โดยแสดงผลการบริหารจัดการหลักสูตรตามเกณฑ์มาตรฐานหลักสูตรระดับบัณฑิตศึกษา เกณฑ์ 12 ข้อ ดังแสดงในตารางที่ 4-6- 4-22

ตารางที่ 4-6 การกำกับมาตรฐานตามองค์ประกอบที่ 1 (IQA1)

ข้อ	เกณฑ์การประเมิน	เป็นไปตามเกณฑ์	ข้อมูลการดำเนินงาน
1	จำนวนอาจารย์ประจำหลักสูตร	✓	มีการแต่งตั้งอาจารย์ประจำหลักสูตรจำนวน 5 คน ดังนี้ (1) นายประพาศน์ พฤทธิประภา (2) นางสาวจันทร์พนิต สุระศิลป์ (3) นายอานนท์ ไชยสุริยา (4) นางสาวพรรณวลัย เกวะระ (5) นายเด่นชัย ปราบจันดี
2	คุณสมบัติของอาจารย์ประจำหลักสูตร	✓	อาจารย์ประจำหลักสูตรตามรายชื่อข้างต้นมีคุณสมบัติตรงตามเกณฑ์ต่อไปนี้ - มีคุณสมบัติเป็นอาจารย์ผู้รับผิดชอบหลักสูตร หรือ - อาจารย์ที่ปรึกษาวิทยานิพนธ์ หรือ - อาจารย์ผู้สอบวิทยานิพนธ์ หรือ - อาจารย์ผู้สอน โดยมีคุณวุฒิและตำแหน่งวิชาการ ดังนี้ คุณวุฒิระดับปริญญาเอก จำนวน 5 คน ดำรงตำแหน่งรองศาสตราจารย์ จำนวน 1 คน

ข้อ	เกณฑ์การประเมิน	เป็นไปตามเกณฑ์	ข้อมูลการดำเนินงาน
			ดำรงตำแหน่งผู้ช่วยศาสตราจารย์ จำนวน 2 คน ดำรงตำแหน่งอาจารย์ จำนวน 2 คน
3	คุณสมบัติของอาจารย์ผู้รับผิดชอบหลักสูตร	✓	อาจารย์ผู้รับผิดชอบหลักสูตร มีคุณสมบัติต่อไปนี้ - มีคุณวุฒิไม่ต่ำกว่าปริญญาเอกหรือเทียบเท่า หรือ - ดำรงตำแหน่งรองศาสตราจารย์ขึ้นไปในสาขาวิชานั้นหรือสาขาวิชาที่สัมพันธ์กันจำนวน อย่างน้อย 3 คน ดังนี้ (1) รศ. ดร. ประพาศน์ พฤทธิประภา (2) ผศ. ดร. จันทร์พนิต สุระศิลป์ (3) ผศ. ดร. อานนท์ ไชยสุริยา
4	คุณสมบัติของอาจารย์ผู้สอน	✓	อาจารย์ผู้สอนทุกคน มีคุณสมบัติต่อไปนี้ 1. อาจารย์ประจำหรือผู้ทรงคุณวุฒิภายนอกสถาบันมีคุณวุฒิปริญญาโท หรือดำรงตำแหน่งทางวิชาการไม่ต่ำกว่าผู้ช่วยศาสตราจารย์ในสาขาวิชา นั้นหรือสาขาวิชาที่สัมพันธ์กัน และ 2. มีประสบการณ์ด้านการสอน และ 3. มีประสบการณ์ในการทำวิจัยที่ไม่ใช่ส่วนหนึ่งของการศึกษาเพื่อรับปริญญา รายชื่ออาจารย์ผู้สอนในหลักสูตร มีดังต่อไปนี้ 1. อาจารย์ประจำหลักสูตรตามข้อ 1 2. อาจารย์ประจำภายในภาควิชา (1) รศ. ดร. ฉลอง ทับศรี (2) ผศ. ดารณี ภุมวรรณ 3. ผู้ทรงคุณวุฒิภายนอก (3) Mr. Christopher B. Allen (4) ผศ. ดร. ประกาศิต สิทธิ์ธิติกุล (5) ดร. ประทีป กีรติบดี (6) ดร. พัชรา วรศะริน (7) ดร. ศิริลักษณ์ เส็งมี

ข้อ	เกณฑ์การประเมิน	เป็นไปตามเกณฑ์	ข้อมูลการดำเนินงาน
5	คุณสมบัติของอาจารย์ที่ปรึกษาวิทยานิพนธ์หลักและอาจารย์ที่ปรึกษาการค้นคว้าอิสระ	✓	อาจารย์ที่ปรึกษาวิทยานิพนธ์หลักและอาจารย์ที่ปรึกษาการค้นคว้าอิสระมีคุณสมบัติต่อไปนี้ 1. เป็นอาจารย์ประจำที่มีคุณวุฒิปริญญาเอกหรือดำรงตำแหน่งทางวิชาการไม่ต่ำกว่ารองศาสตราจารย์ในสาขาวิชานั้นหรือสาขาวิชาที่สัมพันธ์กัน และ 2. มีประสบการณ์ในการทำวิจัยที่ไม่ใช่ส่วนหนึ่งของการศึกษาเพื่อรับปริญญา โดยมีขั้นตอนการเสนองานบัณฑิตศึกษาเพื่อพิจารณาแต่งตั้ง รายชื่ออาจารย์ที่ปรึกษาวิทยานิพนธ์หลักและการค้นคว้าอิสระได้แก่ อาจารย์ประจำหลักสูตรตามข้อ 1 และผู้ทรงคุณวุฒิภายนอก/ ผู้เชี่ยวชาญเฉพาะ ที่ได้รับการแต่งตั้ง ได้แก่ ดร. พัชรา วรศะริน
6	คุณสมบัติของอาจารย์ที่ปรึกษาวิทยานิพนธ์ร่วม	✓	อาจารย์ที่ปรึกษาวิทยานิพนธ์ร่วม มีคุณสมบัติต่อไปนี้ 1. เป็นอาจารย์ประจำหรือผู้ทรงคุณวุฒิภายนอกที่มีคุณวุฒิปริญญาเอกหรือดำรงตำแหน่งทางวิชาการไม่ต่ำกว่ารองศาสตราจารย์ในสาขาวิชานั้นหรือสาขาวิชาที่สัมพันธ์กัน และ 2. มีประสบการณ์ในการทำวิจัยที่ไม่ใช่ส่วนหนึ่งของการศึกษาเพื่อรับปริญญา รายชื่ออาจารย์ที่ปรึกษาวิทยานิพนธ์ร่วม ได้แก่ อาจารย์ประจำหลักสูตรตามข้อ 1 และผู้ทรงคุณวุฒิภายนอก/ ผู้เชี่ยวชาญเฉพาะ ที่ได้รับการแต่งตั้ง ได้แก่ ดร. พัชรา วรศะริน
7	คุณสมบัติของอาจารย์ผู้สอบวิทยานิพนธ์	✓	อาจารย์ผู้สอบวิทยานิพนธ์ มีคุณสมบัติต่อไปนี้ 1. อาจารย์ประจำและผู้ทรงคุณวุฒิภายนอกสถาบันที่มีคุณวุฒิปริญญาเอกหรือเทียบเท่าหรือดำรงตำแหน่งทางวิชาการไม่ต่ำกว่ารองศาสตราจารย์ ในสาขาวิชานั้นหรือสาขาวิชาที่สัมพันธ์กันและ 2. มีประสบการณ์ในการทำวิจัยที่ไม่ใช่ส่วนหนึ่งของการศึกษาเพื่อรับปริญญา ทั้งนี้อาจารย์ผู้สอบวิทยานิพนธ์

ข้อ	เกณฑ์การประเมิน	เป็นไปตามเกณฑ์	ข้อมูลการดำเนินงาน
			ได้รับการแต่งตั้งจากงานบัณฑิตศึกษา คณะศึกษาศาสตร์ ประกอบด้วย 1. อาจารย์ที่ปรึกษาหลักและที่ปรึกษาร่วม มีคุณสมบัติตามที่ได้กล่าวข้างต้น 2. อาจารย์ประจำภายในมหาวิทยาลัยบูรพา ซึ่งเสนอชื่อโดยงานบัณฑิตศึกษา คณะศึกษาศาสตร์ 3. ผู้ทรงคุณวุฒิภายนอกสถาบัน ซึ่งเสนอชื่อโดยอาจารย์ที่ปรึกษาหลัก รายชื่ออาจารย์ผู้สอบวิทยานิพนธ์ มีดังต่อไปนี้ 1. อาจารย์ที่ปรึกษาหลักและที่ปรึกษาร่วม มีรายชื่อตามข้อ 5-6 ข้างต้น 2. อาจารย์ประจำภายในมหาวิทยาลัยบูรพา - ดร. มณเทียร ชมดอกไม้ (คณะศึกษาศาสตร์) 3. ผู้ทรงคุณวุฒิภายนอกสถาบัน - Dr. Jonathan Rante Carreon (มหาวิทยาลัยหัวเฉียวเฉลิมพระเกียรติ) - ผศ. ดร. สาธิตา วัฒนโภคากุล (จุฬาลงกรณ์มหาวิทยาลัย) - ผศ. ดร. จิรดา วุฑฒยากร (จุฬาลงกรณ์มหาวิทยาลัย) - ดร. ธัญญพร อารียา (จุฬาลงกรณ์มหาวิทยาลัย) - ผศ. ดร. ทรงยุทธ อัคคโกศล (มหาวิทยาลัยเทคโนโลยีพระจอมเกล้าพระนครเหนือ) - ผศ. ดร. อธิปัตย์ บุญเหมาะ (มหาวิทยาลัยเทคโนโลยีพระจอมเกล้าธนบุรี)
8	การตีพิมพ์เผยแพร่ผลงานของผู้สำเร็จการศึกษา	✓	ในปีการศึกษา 2557 มีนิสิตที่สำเร็จการศึกษา 4 คน ซึ่งเป็นนิสิตแผน ก มีผลงานตีพิมพ์ในวารสารที่มีกรรมการภายนอกมาร่วมกลั่นกรองและอยู่ในฐานข้อมูล TCI (2) 1 คน ส่วนอีก 3 คนเป็นนิสิตแผน ข รายละเอียดดังตารางที่ 4-8

ข้อ	เกณฑ์การประเมิน	เป็นไปตามเกณฑ์	ข้อมูลการดำเนินงาน
9	ภาระงานอาจารย์ที่ปรึกษาวิทยานิพนธ์และการค้นคว้าอิสระในระดับบัณฑิตศึกษา ข้อมูล ณ วันที่ 29 กรกฎาคม 2559	✓	รศ. ดร. ประพาศน์ พฤทธิประภา (คุมได้ 10 คน) วิทยานิพนธ์ (7 คน) นายมงคลวัฒน์ ดีโนเบรกา Ms. JIEFAN ZHANG Ms. NING YUHONG Ms. SUN WENFANG นายโรม มีอารีย์ นางจิราภา ราชประโคน นางสาวณัฐกริษฐา อินทรกุลไชย งานค้นคว้าอิสระ (5 คน เทียบเท่าวิทยานิพนธ์ 2 คน) นางวรางคณา บุญจันทร์ นางสาวสายชล อาษากิจ นางสาวอัญชลี ธนวณิชย์วรชัย นางสาวรัชนิกานต์ สุวดิษฐ์ นางสาวณัฐรินีย์ สินาโรจน์ ผศ. ดร. จันทร์พนิต สุระศิลป์ (คุมได้ 10 คน) วิทยานิพนธ์ (4 คน) Ms. GANQING ZHANG นางสาวรติมา ศิลปชัย Ms. CHIARA AYN J. LAMARCA Mr. WANG FEI ผศ. ดร. อานนท์ ไชยสุริยา (คุมได้ 5 คน) ไม่มี ดร. เด่นชัย ปราบจันดี (คุมได้ 5 คน) ไม่มี ดร. พรรณวลัย เกวะระ (คุมได้ 5 คน) ไม่มี ดร. พัชรา วรศะริน (คุมได้ 5 คน) วิทยานิพนธ์ (1 คน) นางสาวปรียานุช พรหมสุภา
10	อาจารย์ที่ปรึกษาวิทยานิพนธ์และการค้นคว้าอิสระในระดับบัณฑิตศึกษามีผลงานวิจัยอย่างต่อเนื่องและสม่ำเสมอ	✓	ผลงานของอาจารย์ที่ปรึกษา (ในรอบปี 2554-2557) อาจารย์ทุกท่านมีผลงานมากกว่า 1 เรื่อง รศ. ดร. ประพาศน์ พฤทธิประภา Brudhiprabha, P. (2015). Pedagogical notes & news on TEGL in Thailand today: Language policy & planning: A road map for implementing the national language policy in Thailand. HRD Journal, Burapha University, 6(1), 6-8. Nan, Z., Surasin, J. & Brudhiprabha, P. (2015). Self-correction strategies employed by Chinese first-year college students. HRD Journal, Burapha University, 6(1), 149-161

ข้อ	เกณฑ์การประเมิน	เป็นไปตามเกณฑ์	ข้อมูลการดำเนินงาน
			Yao, L., Surasin, J. & Brudhiprabha, P. (2015). An application of the process writing approach in teaching English writing to high school students in China. HRD Journal, Burapha University, 6(1), 140-148. Chin, P., Brudhiprabha, P., & Surasin, J. (2014). An investigation into the readiness of teaching English as a Lingua Franca in TEFL countries of ASEAN: The case of Thailand. HRD Journal, Burapha University, 5(1), 53-61. Pan, Y., Brudhiprabha, P., & Surasin, J. (2013). A content analysis of cross-cultural communication problems between Chinese and Thai students at the International College of Burapha University, Thailand. HRD Journal, Burapha University, 4(2), 94-100. ผศ. ดร. จันทร์พนิต สุระศิลป์ Nan, Z., Surasin, J. & Brudhiprabha, P. (2015). Self-correction strategies employed by Chinese first-year college students. HRD Journal, Burapha University, 6(1), 149-161 Yao, L., Surasin, J. & Brudhiprabha, P. (2015). An application of the process writing approach in teaching English writing to high school students in China. HRD Journal, Burapha University, 6(1), 140-148. Wu, M., Surasin, J. & Prammanee, N. (2014). An analysis of vocabulary learning strategies used by senior students in Hainan Lingshui Middle School of China. HRD Journal, Burapha University, 5(2), 54-61. Li, X., Varasarin, P., & Surasin, J. (2014). A study of an activity-based approach to improve student's pronunciation at the Tourism Cultural Yunnan University, China. HRD Journal, Burapha University, 5(1), 72-82.

ข้อ	เกณฑ์การประเมิน	เป็นไปตามเกณฑ์	ข้อมูลการดำเนินงาน
			Chin, P., Brudhiprabha, P., & Surasin, J. (2014). An investigation into the readiness of teaching English as a Lingua Franca in TEFL countries of ASEAN: The case of Thailand. HRD Journal, Burapha University, 5(1), 53-61. Pan, Y., Brudhiprabha, P., & Surasin, J. (2013). A content analysis of cross-cultural communication problems between Chinese and Thai students at the International College of Burapha University, Thailand. HRD Journal, Burapha University, 4(2), 94-100. Pichailuck, P., Luksaneeyanawin, S., & Surasin, J. (2013). Enhancing Learner Autonomy (LA) amongst Young EFL Learners (YLLs) in a Rural Area: An Ethnographic Study and Praxis Interventions. In The Proceeding of 2013 International Conference on English Language Education in a Global Context, March 30, 2013, The Tide Resort, Chonburi. Um, S., Tubsree, C., & Surasin, J. (2013). Perception on English Reading Comprehension Anxiety of Third Year EFL Students at the Institute of Foreign Languages, Cambodia. In The Proceeding of 2013 International Conference on English Language Education in a Global Context, March 30, 2013, The Tide Resort, Chonburi. Peng, Z., Varasarin, P., & Surasin, J. (2013). Perceptions of Chinese Graduate Students' Influential Factors on the L2 Verbal Communication: A Preliminary Study at Burapha University, Thailand. In The Proceeding of 2013 International Conference on English Language Education in a Global Context, March 30, 2013, The Tide Resort, Chonburi. ดร. พรรณวลัย เกวะระ Kewara, P. (2015). Development of English Classroom Language Handbook in Telling Time Lesson for Grade 1-4 Mathematics Teachers. Chonburi: Faculty of Education, Burapha University.

ข้อ	เกณฑ์การประเมิน	เป็นไปตามเกณฑ์	ข้อมูลการดำเนินงาน
			พรรณวลัย เกวะระ. (2557). สิงคโปร์ วิชาชีพครูบนการปฏิรูป. ใน มนตรี แย้มกสิกร (บรรณาธิการ), Teaching Profession in ASEAN (หน้า 128-140). ตราด: เอนิว ดีไซน์ แอนด์ พริ้นติ้ง. Kewara, P. (2011). Apprentissage des Sciences en anglais à l'école primaire: Analyse du travail conjoint du professeur et des élèves dans deux classes bilingues en Thaïlande. In, Actes du Colloque Doctoral International de l'Education et de la Formation (éd. 2011, pp. 219-229). Nantes. Gruson, B., Kewara, P. & Le Hénaff, C. (in progress). Conventional Games Modelled as Epistemic and Learning Games in Language Learning. In C. Marlot, M. Théry, B. Gruson & L. Maisonneuve (coord.), Knowledge Games. ดร. เด่นชัย ปราบจันดี Prabjandee, D. (2014). Journey to becoming a Thai English teacher: New perspective on investigating teacher attrition. Alberta Journal of Educational Research, 60(3), 522-537. Prabjandee, D., & Inthachot, M. (2013). Self-directed learning readiness of college students in Thailand. Journal of Educational Research and Innovation, 2(1), 1 – 11. Prabjandee, D. & Vibulphol, J. (2010). Using English language counseling program to enhance self-directed learning. OJED, 5(3), 1 – 15. ดร. พัชรา วรศะริน พัชรา วรศะริน. (2555). ชาว TG ปรับตัวเข้ากับประชาคมอาเซียน, บทความงานวิจัยเปรียบเทียบการจัดทำระบบบริหารจัดการความรู้ขององค์กรในประเทศไทย Xingxing, L., Varasarin, P., & Surasin, J. (2014). A Study of an Activity-based Approach to Improve Student's Pronunciation at the Tourism Cultural Yunnan University, China. HRD Journal, Burapha University, 5(1), 72-82.

ข้อ	เกณฑ์การประเมิน	เป็นไปตามเกณฑ์	ข้อมูลการดำเนินงาน
			Peng, Z., Varasarin, P., & Surasin, J. (2013). Perceptions of Chinese Graduate Students' Influential Factors on the L2 Verbal Communication: A Preliminary Study at Burapha University, Thailand. The Proceedings of 2013 International Conference on English Language Education in a Global Context, 30 March 2013 (pp. 110-119). Chon Buri: International Graduate Studies Human Resource Development Center, Burapha University.
11	การปรับปรุงหลักสูตรตามรอบระยะเวลาที่กำหนด	✓	กำหนดปรับปรุงหลักสูตรการศึกษามหามหาบัณฑิต สาขาวิชาการสอนภาษาอังกฤษในฐานะเป็นภาษาโลก (หลักสูตรนานาชาติ) หลักสูตรปรับปรุง พ.ศ 2554 - ปีสุดท้ายที่สามารถรับนิสิต (2559) - ปีที่ต้องรับนิสิตด้วยหลักสูตรปรับปรุง (ใหม่) (2560)
12	การดำเนินงานให้เป็นไปตามตัวบ่งชี้ผลการดำเนินงานเพื่อการประกันคุณภาพหลักสูตรและการเรียนการสอนตามกรอบมาตรฐาน	✓	-มคอ 3 -มคอ 5 -มคอ 7 -ระบบฐานข้อมูล TQF (http://tqf.buu.ac.th)

จากตารางที่ 4-6 สรุปผลได้ว่าการดำเนินงานองค์ประกอบที่ 1 ตามเกณฑ์ข้อ 1 – 12 เป็นไปตามเกณฑ์ทุกข้อ

2.2 ด้านมหาบัณฑิต (IQA2)

1) คุณภาพมหาบัณฑิตตามกรอบมาตรฐานคุณวุฒิระดับอุดมศึกษาแห่งชาติ

นำเสนอผลการประเมินคุณภาพมหาบัณฑิตตามกรอบมาตรฐานคุณวุฒิระดับอุดมศึกษาแห่งชาติ โดยได้เก็บภาวะการมีงานทำของมหามหาบัณฑิตภายในเวลา 1 ปี เมื่อวันที่ 30 มิถุนายน พ.ศ. 2558 จากผู้ใช้มหาบัณฑิต/ ผู้มีส่วนได้ส่วนเสีย ข้อมูลแสดงดังตารางที่ 4-7

ตารางที่ 4-7 ภาวะการมีงานทำของมหาบัณฑิต

ข้อมูลพื้นฐาน	จำนวน	ร้อยละ
จำนวนมหาบัณฑิตทั้งหมด	4	100
จำนวนมหาบัณฑิตที่ตอบแบบสำรวจ (สอบถามผ่านจดหมายอิเล็กทรอนิกส์)	3	75
จำนวนมหาบัณฑิตที่ได้งานทำหลังสำเร็จการศึกษา (ไม่นับรวมผู้ประกอบอาชีพอิสระ)		
- ตรงสาขาที่เรียน	1	25
- ไม่ตรงสาขาที่เรียน	2	50
จำนวนมหาบัณฑิตที่ประกอบอาชีพอิสระ	-	-
จำนวนผู้สำเร็จการศึกษาที่มีงานทำก่อนเข้าศึกษา	1	25
จำนวนมหาบัณฑิตที่ศึกษาต่อ	-	-

จากข้อมูลการมีงานทำของผู้สำเร็จการศึกษา เนื่องจากผู้สำเร็จการศึกษาทั้ง 4 คน เป็นชาวต่างประเทศ ถือสัญชาติจีน 3 คน และอเมริกัน 1 คน และเมื่อสำเร็จการศึกษาแล้วได้เดินทางกลับประเทศภูมิลำเนาคือประเทศสาธารณรัฐประชาชนจีน และรายหนึ่งได้ไปทำงานในต่างประเทศ โดยมีงานทำ 3 คน และยังไม่ได้งาน 1 คน เนื่องจากเพิ่งสำเร็จการศึกษา ผลการประเมินของผู้ใช้มหามหาบัณฑิตจำนวน 3 คน มีระดับความพึงพอใจระดับ 4.33 คือ มากที่สุด ดังที่แสดงในตารางที่ 4-5

2) ผลงานวิจัยของผู้สำเร็จการศึกษา

ในปีการศึกษา 2557 มีนิสิตสำเร็จการศึกษาจำนวน 4 ราย ซึ่งเป็นนิสิตที่ศึกษาตามแผน ข จำนวน 3 ราย ไม่มีข้อบังคับในเรื่องการเผยแพร่ผลงาน ส่วนนิสิตที่ศึกษาตามแผน ก2 ได้ตีพิมพ์เผยแพร่ผลงานในวารสารที่อยู่ในฐานข้อมูล TCI เฉลี่ยค่าน้ำหนักได้ 0.20 รายละเอียดดังตารางที่ 4-8

ตารางที่ 4-8 การเผยแพร่ผลงานของนิสิตและผู้สำเร็จการศึกษาระดับบัณฑิตศึกษา

นิสิตและผู้สำเร็จการศึกษา	ชื่อผลงาน	แหล่งเผยแพร่	ค่าน้ำหนัก	แผนการศึกษา
- Mr. Christopher George Dabolt	-	-	0.00	ข
- Ms. Li Lubing	-	-	0.00	ข
- Ms. Mei Wei	-	-	0.00	ข
- Ms. Shen Yueting	An Investigation of Metacognitive Listening Strategies Used by Chinese College Students at Yunnan Normal University Business School.	*HRD Journal, Burapha University*, 6(2), December 2015.	0.80	ก2
รวม			0.80	
เฉลี่ย			0.20	

2.3 ด้านนิสิตและมหาบัณฑิต

1) การดำเนินงานด้านนิสิตและมหาบัณฑิต ได้รวบรวมข้อมูลในส่วนของ 1) การรับนิสิต 2) การส่งเสริมและพัฒนานิสิต และ 3) ผลที่เกิดกับนิสิต ซึ่งสอดคล้องและเป็นไปตามเกณฑ์ IQA3 ทุกข้อ ดังแสดงตามตารางที่ 4-9

ตารางที่ 4-9 ข้อมูลการดำเนินงานด้านนิสิตและมหาบัณฑิต (IQA3)

ข้อ	เกณฑ์การประเมิน	เป็นไปตามเกณฑ์	ข้อมูลการดำเนินงาน
1	การรับนิสิต	✓	กระบวนการและขั้นตอนการรับนิสิตมีดังต่อไปนี้ 1. ประกาศรับผู้สมัคร โดยมีการกำหนดปฏิทินการรับสมัคร คัดเลือก และประกาศผล แจ้งคุณสมบัติผู้ที่จะเข้าศึกษา รายละเอียดของหลักสูตรประชาสัมพันธ์ผ่านเว็บไซต์และเอกสารแผ่นพับ โดยได้กำหนดคุณสมบัติของผู้ที่จะเข้าศึกษาไว้อย่างชัดเจนในหลักสูตร

ข้อ	เกณฑ์การประเมิน	เป็นไปตามเกณฑ์	ข้อมูลการดำเนินงาน
			2. รับสมัคร ให้ข้อมูลเกี่ยวกับหลักสูตร รายวิชา การจัดการเรียนการสอน อาจารย์ผู้สอน และค่าธรรมเนียมการศึกษาที่เกี่ยวข้อง ผู้สมัครสามารถยื่นใบสมัครได้ด้วยตนเอง จดหมายอิเล็กทรอนิกส์หรือสมัครผ่านระบบออนไลน์ 3. สอบคัดเลือก โดยการพิจารณาคุณสมบัติ สอบสัมภาษณ์โดยใช้ภาษาอังกฤษโดยกรรมการ 3 ท่าน และสอบข้อเขียนความเรียงเป็นภาษาอังกฤษ 4. แจ้งผลการคัดเลือกอย่างไม่เป็นทางการ สิ่งที่ควรพัฒนาก่อนเข้ารับการศึกษา 5. ประกาศผลผู้ผ่านการคัดเลือก แจ้งกำหนดการรายงานตัว ลงทะเบียน ปฐมนิเทศ และตารางเรียน 6. เมื่อนิสิตรายงานตัวเข้ารับการศึกษาแล้ว จะได้รับการปฐมนิเทศและเรียนรายวิชาปรับพื้นฐาน
2	การส่งเสริมและพัฒนานิสิต	✓	- การควบคุมระบบการดูแลการให้คำปรึกษาวิทยานิพนธ์ในระดับบัณฑิตศึกษา มีการจัดทำคู่มือนิสิตระดับบัณฑิตศึกษาเป็นภาษาอังกฤษ ซึ่งมีข้อมูลต่างๆ ได้แก่ 1) ศูนย์บัณฑิตศึกษานานาชาติการพัฒนาทรัพยากรมนุษย์ 2) อาจารย์และบุคลากร 3) หลักสูตร 4) การจัดการเรียนรู้ 5) การอำนวยความสะดวกและการบริการต่างๆ 6) การพัฒนาวิชาชีพ 7) การตีพิมพ์ผลงานวิจัย 8) กฎระเบียบต่างๆ ของมหาวิทยาลัย 9) แบบฟอร์มต่างๆ และรูปแบบการพิมพ์งานนิพนธ์/วิทยานิพนธ์และดุษฎีนิพนธ์ ในส่วนการดูแลการให้คำปรึกษาวิทยานิพนธ์ในระดับบัณฑิตศึกษา มีขั้นตอนตามประกาศมหาวิทยาลัยบูรพาที่ 0633/2557 เรื่อง การทำวิทยานิพนธ์ของนิสิตระดับปริญญาโท มหาวิทยาลัยบูรพา พ.ศ. 2557 นอกจากนี้ มีการจัดอบรมเชิงปฏิบัติการในการเขียนเค้าโครงวิทยานิพนธ์และเค้าโครงงานค้นคว้าอิสระ ตามโครงการ Coaching for Conducting Thesis and IS เป็นประจำทุกปีการศึกษา เพื่อเสริมทักษะในการทำวิจัยและติดตามผลการทำวิทยานิพนธ์และงานค้นคว้าอิสระอย่างใกล้ชิด

ข้อ	เกณฑ์การประเมิน	เป็นไปตามเกณฑ์	ข้อมูลการดำเนินงาน
			การพัฒนาคุณลักษณะที่พึงประสงค์ของมหาบัณฑิต 1. มีการอภิปรายโดยให้นิสิตมีส่วนร่วมเพื่อสร้างความเข้าใจในเรื่องอัตลักษณ์และเอกลักษณ์ของนิสิตคณะศึกษาศาสตร์ รวมทั้งคุณลักษณะที่พึงประสงค์ของมหาบัณฑิตที่หลักสูตรมุ่งพัฒนา 2. จัดกิจกรรมกลุ่มสัมพันธ์เป็นครั้งคราวเพื่อสร้างความสนิทสนมคุ้นเคยระหว่างอาจารย์กับนิสิต พร้อมสอดแทรกคุณธรรมจริยธรรมและการทำงานร่วมกันอย่างมีประสิทธิภาพ - การพัฒนาศักยภาพนิสิตและการเสริมสร้างทักษะการเรียนรู้ในศตวรรษที่ 21 มีดำเนินการพัฒนาใน 2 ลักษณะคือ 1. การดำเนินการพัฒนาทักษะชีวิต อาชีพ และการทำงานร่วมกัน โดยการกำหนดไว้ในกิจกรรมรายวิชา 2. การดำเนินการพัฒนาโดยการจัดกิจกรรมนอกหลักสูตรในลักษณะกิจกรรมพัฒนานิสิต หรือส่งเสริมให้นิสิตไปร่วมกิจกรรมพัฒนาตนเองกับสถาบันอื่น
3	ผลที่เกิดกับนิสิต	✓	- อัตราการคงอยู่ (รายละเอียดดังตารางที่ 4-10) ในปีการศึกษา 2557 มีอัตราการคงอยู่ของจำนวนนิสิตคิดเป็นร้อยละ 100 โดยเริ่มนับหลังจากนิสิตเข้ารับการศึกษาและได้ชำระค่าเล่าเรียนในครั้งแรกแล้ว นิสิตยังคงศึกษามาอย่างต่อเนื่อง ไม่มีการลาออก - การสำเร็จการศึกษา (รายละเอียดดังตารางที่ 4-10) ตามแผนการเรียน นิสิตสามารถเรียนรายวิชาครบตามหลักสูตรภายใน 2 ปี และเริ่มดำเนินงานค้นคว้าอิสระหรือวิทยานิพนธ์ได้ตั้งแต่ปีที่ 2 และมีระยะเวลาการศึกษาตลอดหลักสูตร จำนวน 5 ปี ซึ่งข้อมูล ณ วันที่ 29 กรกฎาคม พ.ศ. 2558 มีนิสิตรุ่นแรก (เข้าเรียนเมื่อปีการศึกษา 2555) สำเร็จการศึกษาแล้วจำนวน 4 คน และคาดว่าจะสำเร็จการศึกษาในเดือนสิงหาคม พ.ศ. 2558 อีกจำนวน 2 คน - ความพึงพอใจ และผลการจัดการข้อร้องเรียนของนิสิต

ข้อ	เกณฑ์การประเมิน	เป็นไปตามเกณฑ์	ข้อมูลการดำเนินงาน
			เปิดโอกาสให้นิสิตเสนอความต้องการหรือแสดงความคิดเห็นก่อนเริ่มเรียนในแต่ละรายวิชาในระหว่างการเรียนการสอน และเมื่อสิ้นสุดการเรียนการสอนในแต่ละรายวิชาผ่านช่องทางต่างๆ เช่น การแจ้งด้วยวาจา หรือเป็นลายลักษณ์อักษรจากผู้เรียน และ**ระบบประเมินการเรียนการสอน**ออนไลน์ (**http://assess.buu.ac.th**) (รายละเอียดดังตารางที่ 4-11)

2) อัตราการคงอยู่และการสำเร็จการศึกษา

หลักสูตรนี้เริ่มใช้ในปีการศึกษา 2555 จนถึงปีการศึกษา 2557 รวม 3 ปีการศึกษา ได้แก่ ปีการศึกษา 2555 ปีการศึกษา 2556 และปีการศึกษา 2557 โดยสิ้นปีการศึกษา 2557 (29 กรกฎาคม พ.ศ. 2558) อัตราการคงอยู่และการสำเร็จการศึกษา แสดงดังตารางที่ 4-10

ตารางที่ 4-10 ข้อมูลนิสิตอัตราการคงอยู่และการสำเร็จการศึกษา

ปีการศึกษาที่รับเข้า (ตั้งแต่ปีการศึกษาที่เริ่มใช้หลักสูตร)	จำนวนนิสิตคงอยู่ (จำนวนจริง)				
	รับเข้า	คงอยู่ ณ ปีการศึกษา 2557	สำเร็จการศึกษา	ร้อยละของการคงอยู่	ร้อยละของสำเร็จการศึกษา
2555	9	5	4	55.55	44.44
2556	16	16	0	100.00	0
2557	15	15	0	100.00	0
รวม/เฉลี่ย	40	36	4	90.00	10.00

ข้อมูล ณ วันที่ 29 กรกฎาคม พ.ศ. 2558

จากตารางนิสิตที่รับเข้าได้ศึกษาต่อจนสำเร็จการศึกษา ยังไม่ปรากฏจำนวนนิสิตที่พ้นสภาพการเป็นนิสิต หรือลาออกระหว่างปีการศึกษา แต่แนวโน้มจำนวนนิสิตเพิ่มขึ้นจากปี 2555 และลดลงในปีการศึกษา 2557 สามารถพิจารณาปัจจัยที่มีผลกระทบต่อจำนวนนิสิตที่สามารถวิเคราะห์ได้มีดังนี้ 1) ด้านการประชาสัมพันธ์หลักสูตร ขาดการประชาสัมพันธ์หลักสูตรในวงกว้างและเชิงรุก 2) ค่าธรรมเนียมการศึกษาที่เพิ่มขึ้นจากเดิม 190,000 เป็น 266,000 บาท ส่วนนิสิต

ต่างชาติต้องจ่ายเพิ่มอีกภาคเรียนละ 20,000 บาท และ 3) อุปสรรคเรื่องความสามารถในการใช้ภาษาอังกฤษของผู้สมัคร

3) ความพึงพอใจต่อหลักสูตรและผลการจัดการข้อร้องเรียนของนิสิต

ความพึงพอใจต่อหลักสูตรและผลการจัดการข้อร้องเรียนของนิสิต แสดงดังตารางที่ 4-11 - 4-13

ตารางที่ 4-11 ข้อมูลทั่วไปของผู้ตอบแบบสอบถามความพึงพอใจต่อหลักสูตร และผลการจัดการข้อร้องเรียนของนิสิต (*N* = 15 คน)

ชั้นปีที่กำลังศึกษา	จำนวนเพศชาย	จำนวนเพศหญิง	รวม	ร้อยละ
1) ปี 1	1	7	8	55.33
2) ปี 2	-	7	7	44.67
3) ปี 3	-	-	-	-
4) ปี 4	-	-	-	-
รวม	1	14	15	100.00
ร้อยละ	6.67	93.33	100.00	100.00

จากตารางผู้ตอบแบบสอบถามทั้งหมดเป็นนิสิตหญิงจำนวน 14 คน คิดเป็นร้อยละ 93.33 ของผู้ตอบแบบสอบถามทั้งหมด เป็นนิสิตชายจำนวน 1 คน คิดเป็นร้อยละ 6.67 กำลังศึกษาอยู่ชั้นปีที่ 1 จำนวน 8 คน คิดเป็นร้อยละ 55.33 ชั้นปีที่ 2 จำนวน 7 คน คิดเป็นร้อยละ 44.67

ตารางที่ 4-12 ความพึงพอใจต่อหลักสูตร (*N* = 15 คน)

รายการ	5	4	3	2	1	$\bar{x}$	ระดับความคิดเห็น
1. หลักสูตร						4.49	มากที่สุด
(1) การจัดการศึกษาสอดคล้องกับปรัชญาและวัตถุประสงค์ของหลักสูตร	9	6				4.60	มากที่สุด
(2) มีการจัดแผนการศึกษาตลอดหลักสูตรอย่างชัดเจน	7	6	2			4.33	มากที่สุด
(3) มีปฏิทินการศึกษาและโปรแกรมการศึกษาแต่ละภาคการศึกษาอย่างชัดเจน	10	5				4.67	มากที่สุด

รายการ	5	4	3	2	1	$\bar{x}$	ระดับความคิดเห็น
(4) หลักสูตรมีความทันสมัยสอดคล้องกับความต้องการของตลาดแรงงาน	8	7				4.53	มากที่สุด
(5) วิชาเรียนมีความเหมาะสมและสอดคล้องกับความต้องการของนิสิต	6	8	1			4.33	มากที่สุด
2. อาจารย์ผู้สอน						4.61	มากที่สุด
(1) อาจารย์มีคุณวุฒิและประสบการณ์เหมาะสมกับรายวิชาที่สอน	10	5				4.67	มากที่สุด
(2) อาจารย์สอน เนื้อหา ตรงตามวัตถุประสงค์ โดยใช้วิธีการที่หลากหลาย และเน้นผู้เรียนเป็นสำคัญ	10	4	1			4.60	มากที่สุด
(3) อาจารย์สนับสนุนส่งเสริมให้นิสิตเรียนรู้ และพัฒนาตนเองอย่างสม่ำเสมอ	9	5	1			4.53	มากที่สุด
(4) อาจารย์ให้คำปรึกษาด้านวิชาการและการพัฒนานิสิตได้อย่างเหมาะสม	9	5	1			4.53	มากที่สุด
(5) อาจารย์เป็นผู้มีคุณธรรมและจิตสำนึกในความเป็นครู	12	2	1			4.73	มากที่สุด
3. การจัดการเรียนการสอน						4.37	มากที่สุด
(1) การจัดการเรียนการสอนสอดคล้องกับลักษณะวิชาและวัตถุประสงค์การเรียนรู้	7	8				4.47	มากที่สุด
(2) การใช้สื่อประกอบการสอนอย่างเหมาะสม	7	7	1			4.40	มากที่สุด
(3) วิธีการสอนส่งเสริมให้นิสิตได้ประยุกต์แนวคิดศาสตร์ทางวิชาชีพและ/หรือที่เกี่ยวข้องในการพัฒนาการเรียนรู้	8	5	2			4.40	มากที่สุด
(4) มีการใช้เทคโนโลยีสารสนเทศประกอบการเรียนการสอน	9	5	1			4.53	มากที่สุด
(5) มีการจัดการเรียนการสอนที่ส่งเสริมทักษะทางภาษาสากล	8	5	1			4.50	มากที่สุด
(6) มีการจัดสอนซ่อมเสริมสำหรับนิสิตที่มีปัญหาทางการเรียน	7	3	2	3		3.93	มาก
4. การวัดและประเมินผล						4.47	มากที่สุด
(1) วิธีการวัดประเมินผลสอดคล้องกับวัตถุประสงค์และกิจกรรมการเรียนการสอน	6	9				4.40	มากที่สุด

รายการ	5	4	3	2	1	$\bar{x}$	ระดับความคิดเห็น
(2) การวัดและประเมินผลเป็นไปตามระเบียบกฎเกณฑ์และข้อตกลง ที่กำหนดไว้ล่วงหน้า	8	7				4.53	มากที่สุด
(3) การวัดและประเมินผลมีประสิทธิภาพและยุติธรรม	8	6	1			4.47	มากที่สุด
5. การเรียนรู้ตลอดหลักสูตรได้พัฒนาคุณลักษณะของนิสิต						4.47	มากที่สุด
(1) ด้านคุณธรรม จริยธรรม	8	6	1			4.47	มากที่สุด
(2) ด้านความรู้	9	6				4.60	มากที่สุด
(3) ด้านทักษะทางปัญญา	10	5				4.67	มากที่สุด
(4) ด้านความสัมพันธ์ระหว่างบุคคลและความรับผิดชอบ	8	6	1			4.47	มากที่สุด
(5) ด้านทักษะการวิเคราะห์เชิงตัวเลข การสื่อสาร และการใช้เทคโนโลยีสารสนเทศ	6	6	3			4.20	มาก
(6) ด้านทักษะการปฏิบัติทางวิชาชีพ	7	7	1			4.40	มากที่สุด
ค่าเฉลี่ยรวม						4.48	มากที่สุด

จากตารางนิสิตมีความพึงพอใจต่อหลักสูตรทุกด้านในระดับมากที่สุด ($\bar{x}$=4.48) ได้แก่ อาจารย์ผู้สอน ($\bar{x}$=4.61) หลักสูตร ($\bar{x}$=4.49) การวัดและประเมินผล ($\bar{x}$=4.47) การเรียนรู้ตลอดหลักสูตรได้พัฒนาคุณลักษณะของนิสิต ($\bar{x}$=4.47) การจัดการเรียนการสอน ($\bar{x}$=4.37) ตามลำดับ แต่เมื่อพิจารณาเป็นรายข้อจะพบว่า ข้อที่มีระดับความพึงพอใจในระดับมากมีเพียง 2 ข้อ คือ การจัดสอนซ่อมเสริมสำหรับนิสิตที่มีปัญหาทางการเรียน ($\bar{x}$=3.93) และคุณลักษณะด้านการวิเคราะห์เชิงตัวเลข การสื่อสาร และการใช้เทคโนโลยีสารสนเทศ ($\bar{x}$=4.20)

ตารางที่ 4-13 ข้อมูลนิสิตที่มีข้อร้องเรียน (*N* = 3 คน)

ชั้นปีที่กำลังศึกษา	เคยมีข้อร้องเรียน	ไม่เคยมีข้อร้องเรียน	รวม	ร้อยละ
1) ปี 1	2	6	8	55.33
2) ปี 2	1	6	7	44.67
รวม	3	12	15	100.00
ร้อยละ	20.00	80.00	100.00	100.00

นิสิตที่มีข้อร้องเรียนนั้นเป็นนิสิตหญิงทั้ง 3 ราย ซึ่งคิดเป็นร้อยละ 20 ของผู้ตอบแบบสอบถามทั้งหมด และจากนิสิตที่มีข้อร้องเรียนมีความพึงพอใจต่อผลการจัดการต่อข้อร้องเรียนของนิสิตในระดับมากที่สุด ($\bar{x}$=4.33) ดังตารางที่ 4-14

ตารางที่ 4-14 ความพึงพอใจต่อผลการจัดการต่อข้อร้องเรียนของนิสิต (*N* = 3 คน)

รายการ	5	4	3	2	1	$\bar{x}$	ระดับความคิดเห็น
1) ผลการจัดการต่อข้อร้องเรียนของนิสิต	1	2				4.33	มากที่สุด

2.4 ด้านอาจารย์

1) การดำเนินงานด้านอาจารย์ได้รวบรวมข้อมูลในส่วนของ 1) การบริหารพัฒนาอาจารย์ 2) คุณภาพอาจารย์ และ 3) ผลที่เกิดกับอาจารย์ ดังแสดงตามตารางที่ 4-15

ตารางที่ 4-15 ผลการดำเนินงานตามตัวบ่งชี้ด้านอาจารย์ (IQA4)

ข้อ	เกณฑ์การประเมิน	เป็นไปตามเกณฑ์	ข้อมูลการดำเนินงาน
1	การบริหารและพัฒนาอาจารย์	✓	- การรับและแต่งตั้งอาจารย์ประจำหลักสูตร การรับอาจารย์มีระบบเป็นไปตามเงื่อนไขการจ้างของมหาวิทยาลัย ในส่วนการแต่งตั้งอาจารย์ประจำหลักสูตรได้พิจารณาคุณสมบัติให้ตรงตามสาขาวิชา โดยมีระบบกำกับดูแลเป็นขั้นตอน - การบริหารอาจารย์ มีการประชุมภายในหลักสูตรเพื่อจัดสรรภาระงานตามภารกิจหลัก ตามความรู้ และประสบการณ์ โดยทุกคนมีส่วนร่วมในการแสดงความคิดเห็นและตัดสินใจ คือ 1) ด้านการสอน จัดสรรรายวิชาสอนและภาระงาน 2) ด้านงานวิจัย ส่งเสริมให้อาจารย์ทำงานวิจัยตามความสนใจเพื่อเป็นแผนในการพัฒนาตำแหน่งทางวิชาการอีกด้วย 3) บริการวิชาการแก่สังคม อาจารย์ทุกท่านได้เป็น

ข้อ	เกณฑ์การประเมิน	เป็นไปตามเกณฑ์	ข้อมูลการดำเนินงาน
			วิทยากรบรรยายพิเศษ และ/ หรือจัดโครงการบริการวิชาการแก่สังคม 4) ทำนุบำรุงศิลปวัฒนธรรม โดยมีส่วนร่วมกับกิจกรรมการไหว้ครู และรดน้ำดำหัวตามประเพณีสงกรานต์ -การส่งเสริมและพัฒนาอาจารย์ มีระบบการส่งเสริมและพัฒนาอาจารย์ โดยการประชาสัมพันธ์กิจกรรมการอบรม/ สัมมนา และแหล่งทุนวิจัยที่จะเป็นประโยชน์แก่อาจารย์ และสนับสนุนงบประมาณในการเข้าร่วมกิจกรรมตามที่คณะศึกษาศาสตร์ได้จัดสรรไว้
2	คุณภาพอาจารย์	✓	**ร้อยละอาจารย์ที่มีวุฒิปริญญาเอก** อาจารย์ประจำหลักสูตรทุกคนมีวุฒิปริญญาเอก คิดเป็นร้อยละ 100 **ร้อยละอาจารย์ที่มีตำแหน่งทางวิชาการ** อาจารย์ประจำหลักสูตร 3 จาก 5 คน มีตำแหน่งทางวิชาการ คิดเป็นร้อยละ 60 **ผลงานวิชาการของอาจารย์** ในรอบปีการศึกษา 2557 มีรายละเอียด ดังตารางที่ 4-6
3	ผลที่เกิดกับอาจารย์	✓	- **อัตราการคงอยู่ของอาจารย์** เปลี่ยนแปลงอาจารย์ประจำหลักสูตรลำดับที่ 4 และ 5 เนื่องจากอาจารย์ลาออก และปรับอาจารย์ให้ตรงสาขาวิชามากยิ่งขึ้น ซึ่งมีการเปลี่ยนแปลงจาก 2 ในจำนวน 5 คน คิดเป็นร้อยละ 40 ดังตารางที่ 4-16 - **ความพึงพอใจของอาจารย์** ดังตารางที่ 4-17-4-20

ผลการดำเนินงานตามตัวบ่งชี้ด้านอาจารย์ สอดคล้องและเป็นไปตามเกณฑ์ IQA4 ทุกประเด็น

2) อัตราการคงอยู่ของอาจารย์ประจำหลักสูตร

อัตราการคงอยู่ของอาจารย์ประจำหลักสูตร แสดงดังตารางที่ 4-16

ตารางที่ 4-16 อัตราการคงอยู่ของอาจารย์ประจำหลักสูตร

มคอ 2 (2555)	(2556)	ปัจจุบัน (2557)
1. นายประพาศน์ พฤทธิประภา	คงเดิม	คงเดิม
2. นางสาวจันทร์พนิต สุระศิลป์	คงเดิม	คงเดิม
3. นายอานนท์ ไชยสุริยา	คงเดิม	คงเดิม
4. นางอนงค์ วิเศษสุวรรณ์	คงเดิม	4. นางสาวพรรณวลัย เกวะระ
5. นายนพดล พรามณี	คงเดิม	5. นายเด่นชัย ปราบจันดี

จากตารางอัตราการคงอยู่ของอาจารย์ประจำหลักสูตรในปีการศึกษา 2557 เปลี่ยนแปลงจากปีการศึกษา 2555 และ 2556 เนื่องจากอาจารย์ประจำหลักสูตรลำดับที่ 4 เปลี่ยนแปลงการประจำหลักสูตร และลำดับที่ 5 ลาออกจากมหาวิทยาลัย

3) ความพึงพอใจของอาจารย์

อาจารย์ประจำหลักสูตรจำนวน 5 คน ได้ให้ความคิดเห็นความพึงพอใจต่อการบริหารจัดการหลักสูตร ดังตารางที่ 4-17 - 4-20

ตารางที่ 4-17 ข้อมูลทั่วไปของผู้ตอบแบบประเมินความพึงพอใจต่อการบริหารจัดการหลักสูตร

ตำแหน่งทางวิชาการ	ประสบการณ์การสอนในหลักสูตร			รวม	ร้อยละ
วุฒิปริญญาเอก	ต่ำกว่า 5 ปี	5-10 ปี	10 ปีขึ้นไป		
ศาสตราจารย์	-	-	-	-	
รองศาสตราจารย์	1	-	-	1	20
ผู้ช่วยศาสตราจารย์	2	-	-	2	40
อาจารย์	2	-	-	2	40
รวม	5	-	-	-	-
ร้อยละ	100	-	-		100

อาจารย์ประจำหลักสูตรจำนวน 3 คน ที่มีตำแหน่งทางวิชาการระดับรองศาสตราจารย์ และผู้ช่วยศาสตราจารย์ มีประสบการณ์สอนในสาขาวิชาที่เกี่ยวข้องสัมพันธ์มามากกว่า 10 ปีขึ้นไป ส่วนอาจารย์อีก 2 คน มีประสบการณ์สอนต่ำกว่า 5 ปี เนื่องจากสำเร็จการศึกษาในระดับปริญญาเอกมาได้ไม่นาน แต่เมื่อพิจารณาเฉพาะประสบการณ์สอนในหลักสูตรซึ่งเปิดใช้จัดการเรียนการสอนมาเพียง 3 ปีนั้น อาจารย์ทุกท่านจึงมีประสบการณ์สอนต่ำกว่า 5 ปี

ตารางที่ 4-18 ความพึงพอใจของอาจารย์ประจำหลักสูตรต่อการบริหารและพัฒนาอาจารย์ (*N* = 5 คน)

ที่	รายการประเมิน	5	4	3	2	1	$\bar{x}$	ระดับความคิดเห็น
	การบริหารจัดการหลักสูตร						4.52	มากที่สุด
1	การวางแผนระยะยาวด้านอัตรากำลังอาจารย์ให้เป็นไปตามเกณฑ์มาตรฐานหลักสูตร	1	4				4.20	มาก
2	การกำหนดบทบาทหน้าที่และความรับผิดชอบของอาจารย์ประจำหลักสูตรมีความชัดเจน	2	3				4.40	มากที่สุด
3	อาจารย์ประจำหลักสูตรมีส่วนร่วมในการประชุมเพื่อวางแผน ติดตาม และทบทวนการดำเนินงานหลักสูตร	4	1				4.80	มากที่สุด
4	การจัดรายวิชามีความเหมาะสมตรงกับความรู้ความสามารถของอาจารย์ผู้สอน	4	1				4.80	มากที่สุด
5	จำนวนภาระงานสอนของอาจารย์ในหลักสูตรมีความเหมาะสม	2	3				4.40	มากที่สุด
6	การประเมินการสอนของอาจารย์ และนำผลมาใช้ในการส่งเสริมพัฒนาความสามารถด้านการสอนของอาจารย์	4	1				4.80	มากที่สุด
7	อาจารย์ใหม่ทุกคนได้รับการปฐมนิเทศหลักสูตรและคำแนะนำด้านการจัดการเรียนการสอน	3	2				4.60	มากที่สุด
8	อาจารย์ประจำทุกคนได้รับการพัฒนาทางวิชาการและ/หรือวิชาชีพ อย่างน้อยปีละหนึ่งครั้ง	3	2				4.60	มากที่สุด
9	อาจารย์ได้รับการส่งเสริมให้เข้าสู่ตำแหน่งทางวิชาการและศึกษาต่อ	1	4				4.20	มาก
10	การเสริมสร้างบรรยากาศทางวิชาการระหว่างอาจารย์ทั้งในหลักสูตร และระหว่างหลักสูตร	2	3				4.40	มากที่สุด
	กระบวนการบริหารหลักสูตร						4.30	มากที่สุด
1	การกำกับและติดตามการจัดทำรายละเอียดของรายวิชา และประสบการณ์ภาคสนาม (ถ้ามี) ตาม	2	3				4.40	มากที่สุด

ที่	รายการประเมิน	5	4	3	2	1	$\bar{x}$	ระดับความคิดเห็น
	แบบ มคอ.3 และ มคอ.4 อย่างน้อยก่อนการเปิดสอนในแต่ละภาคการศึกษาให้ครบทุกรายวิชา							
2	การกำกับและติดตามการจัดทำรายงานผลการดำเนินการของรายวิชา และประสบการณ์ภาคสนาม(ถ้ามี) ตามแบบ มคอ. 5 และ มคอ. 6 ภายใน 30 วัน หลังสิ้นสุดภาคการศึกษาที่เปิดสอนให้ครบทุกรายวิชา	2	3				4.40	มากที่สุด
3	การทวนสอบผลสัมฤทธิ์ของนิสิตตามมาตรฐานผลการเรียนรู้ ที่กำหนดใน มคอ.3 และ มคอ.4 (ถ้ามี) อย่างน้อยร้อยละ 25 ของรายวิชาที่เปิดสอนในแต่ละปีการศึกษา	1	4				4.20	มาก
4	การพัฒนา/ปรับปรุงการจัดการเรียนการสอน กลยุทธ์การสอน หรือการประเมินผลการเรียนรู้ จากผลการประเมินการดำเนินงานที่รายงานใน มคอ.7 ปีที่แล้ว	2	3				4.40	มากที่สุด
5	การบริหารหลักสูตร ได้รับความร่วมมือและความช่วยเหลือจากหน่วยงานอื่นที่มีความเกี่ยวข้องกันอย่างเหมาะสม	2	3				4.40	มากที่สุด
6	การเทียบเคียงคุณภาพมหาบัณฑิตในหลักสูตรกับสถาบันอื่น	1	3	1			4.00	มาก
	กระบวนการเรียนการสอน						4.29	มากที่สุด
1	การเปิดรายวิชามีลำดับก่อนหลังที่เหมาะสม เอื้อให้นิสิตมีพื้นฐานความรู้ในการเรียนวิชาต่อยอด	1	4				4.20	มาก
2	การเปิดรายวิชาเป็นไปตามข้อกำหนดของหลักสูตรเพื่อให้นิสิตสำเร็จได้ทันตามเวลาที่กำหนด	2	3				4.40	มากที่สุด
3	การเปิดรายวิชาเลือกสนองความต้องการของนิสิตทันสมัย และเป็นที่ต้องการของตลาดแรงงาน	2	2				4.50	มากที่สุด
4	การจัดการเรียนการสอนครอบคลุมสาระเนื้อหาที่กำหนดในคำอธิบายรายวิชาครบถ้วน	2	3				4.40	มากที่สุด

ที่	รายการประเมิน	5	4	3	2	1	$\bar{x}$	ระดับความคิดเห็น
5	การควบคุมการจัดการเรียนการสอนในวิชาที่มีหลายกลุ่มเรียนให้ได้มาตรฐานเดียวกัน	2	3				4.40	มากที่สุด
6	การส่งเสริมให้อาจารย์ใช้วิธีการสอนใหม่ ๆ ที่พัฒนาทักษะการเรียนรู้ของนิสิต	1	4				4.20	มากที่สุด
7	การส่งเสริมการทำวิจัยเพื่อพัฒนานิสิตของอาจารย์	2	4				4.33	มากที่สุด
8	การควบคุมกำกับกระบวนการจัดการเรียนการสอนและการประเมินนิสิต	2	3				4.40	มากที่สุด
9	การนำกระบวนการบริการทางวิชาการเข้ามามีส่วนร่วมในการจัดการเรียนการสอนและส่งผลต่อการเรียนรู้ของนิสิต	1	4				4.20	มาก
10	การนำกระบวนการวิจัยมาใช้ในการเรียนการสอนและส่งผลต่อการเรียนรู้ของนิสิต	1	3	1			4.00	มาก
11	การสอดแทรกศิลปะและวัฒนธรรม ภูมิปัญญาท้องถิ่น ในกระบวนการเรียนการสอนและส่งผลต่อการเรียนรู้ของนิสิต	2	2	1			4.20	มาก
	รวมค่าเฉลี่ย						4.37	มากที่สุด

จากตารางอาจารย์ประจำหลักสูตรมีความพึงพอใจต้อการบริหารจัดการหลักสูตรในทุกด้านในระดับมากที่สุด ($\bar{x}$=4.37) โดยมีค่าเฉลี่ยความพึงพอใจตามลำดับ ดังนี้ 1) การบริหารจัดการหลักสูตร ($\bar{x}$=4.52) 2) กระบวนการบริหารหลักสูตร ($\bar{x}$=4.30) และ 3) กระบวนการเรียนการสอน ($\bar{x}$=4.29)

2.5 หลักสูตร การเรียนการสอน และการประเมินผู้เรียน

การดำเนินงานด้านหลักสูตร การเรียนการสอน และการประเมินผู้เรียน ได้รวบรวมข้อมูลในส่วนของ 1) สาระของรายวิชาในหลักสูตร 2) การวางระบบผู้สอนและกระบวนการจัดการเรียนการสอน 3) การประเมินผู้เรียน และ 4 ผลการดำเนินงานหลักสูตรตาม กรอบมาตรฐานคุณวุฒิระดับอุดมศึกษาแห่งชาติ ดังแสดงตามตารางที่ 4-19

ตารางที่ 4-19 คุณภาพหลักสูตรการเรียนการสอนและการประเมินผล (IQA5)

ข้อ	เกณฑ์การประเมิน	เป็นไปตามเกณฑ์	ข้อมูลการดำเนินงาน
1	สาระของรายวิชาในหลักสูตร	✓	- หลักคิดในการออกแบบหลักสูตร ข้อมูลที่ใช้ในการพัฒนาหรือปรับปรุงหลักสูตรและวัตถุประสงค์ของหลักสูตร ปัจจุบันภาษาอังกฤษมีพัฒนาการครบทั้ง 3 ด้าน ในฐานะเป็นภาษาแม่ ภาษาที่สอง และภาษาต่างประเทศ รวมทั้งเป็นภาษาหนึ่งที่อยู่ในฐานะภาษาโลก และเป็นภาษากลางที่ใช้ในการติดต่อสื่อสารกันทั่วโลก นอกจากนี้โลกในยุคปัจจุบันมีความเจริญก้าวหน้าในด้านเทคโนโลยีสารสนเทศ การสื่อสาร และการค้าเสรี การไหลบ่าข้ามพรมแดนของวัฒนธรรมต่างๆ ทำให้ความต้องการในการใช้ภาษาอังกฤษในบริบทของโลก แพร่กระจายโดยไร้พรมแดนขวางกั้น หลักสูตรจึงต้องมีการปรับปรุงตามกรอบมโนทัศน์และแนวโน้มของการสอนภาษาอังกฤษในบริบทที่เป็นภาษาของโลก โดยมีวัตถุประสงค์เพื่อผลิตครูผู้มีความเชี่ยวชาญในการสอนภาษาอังกฤษ มีความสามารถในการใช้ภาษาอังกฤษในการเรียนการสอน และสามารถคิดวิเคราะห์และสังเคราะห์อย่างเป็นระบบ เป็นนักวิจัยที่สามารถพัฒนาความรู้ในศาสตร์ที่เชี่ยวชาญหรือพัฒนาวิธีการสอนใหม่ๆ โดยกระบวนการวิจัย - การปรับปรุงหลักสูตรให้ทันสมัยตามความก้าวหน้าในศาสตร์สาขาวิชานั้นๆ ได้มีการปรับปรุงหลักสูตรให้ทันสมัยความก้าวหน้าทางด้านวิชาการและการเปลี่ยนแปลงของสังคมปัจจุบันและสังคมโลก มีรายวิชาต่างๆ ที่อยู่ในหลักสูตรที่มีความทันสมัยสอดคล้องกับมาตรฐานวิชาชีพในด้านการสอนภาษาอังกฤษ นโยบายการศึกษา และนโยบายภาษาของประเทศ รวมทั้งบริบทของภาษาอังกฤษในฐานะเป็นภาษาโลก - การพิจารณาอนุมัติหัวข้อวิทยานิพนธ์และการค้นคว้าอิสระในระดับบัณฑิตศึกษา

ข้อ	เกณฑ์การประเมิน	เป็นไปตามเกณฑ์	ข้อมูลการดำเนินงาน
			ประธานหลักสูตรจะทำหน้าที่คัดกรองเบื้องต้นถึงความเหมาะสมและความเป็นไปได้ของหัวข้อวิทยานิพนธ์และงานค้นคว้าอิสระ จากนั้นแนะนำอาจารย์ที่ปรึกษาที่มีความเชี่ยวชาญสัมพันธ์กับหัวข้อที่นิสิตสนใจศึกษา เพื่อให้สามารถดำเนินการศึกษาค้นคว้าภายใต้การแนะนำของอาจารย์ที่ปรึกษานั้นได้ ประธานหลักสูตรจึงจะนำเสนอผ่านไปยังงานบัณฑิตศึกษาเพื่อทำหน้าที่กลั่นกรอง และนำเสนอคณบดีคณะศึกษาศาสตร์เพื่อพิจารณาอนุมัติเป็นขั้นสุดท้าย
2	การวางระบบผู้สอนและกระบวนการจัดการเรียนการสอน	✓	- การพิจารณากำหนดผู้สอน จะพิจารณาโดยคำนึงถึงความเชี่ยวชาญในสาขาที่เกี่ยวข้องกับรายวิชานั้นๆ และภาระงานของอาจารย์ผู้สอนตามเกณฑ์ที่หน่วยงานกำหนด บางรายวิชาอาจใช้ผู้สอนมากกว่า 1 คน หรือในลักษณะ Team Teaching บางรายวิชาจะมีการเชิญผู้เชี่ยวชาญที่มีความสามารถเป็นที่ยอมรับในวงวิชาการมาบรรยายเป็นครั้งคราว - การกำกับ ติดตาม และตรวจสอบการจัดทำ มคอ. 3 และ มคอ. 4 โดยประธานหลักสูตรหรือผู้ที่ได้รับมอบหมายทำการตรวจสอบจากระบบจัดการหลักสูตรตามกรอบมาตรฐานคุณวุฒิ ระดับอุดมศึกษา (TQF) ของมหาวิทยาลัย หรือเป็นรายบุคคลภายในระยะเวลาที่กำหนดหรือตรวจสอบจากเอกสารที่แจกให้กับผู้เรียน - การแต่งตั้งอาจารย์ที่ปรึกษาวิทยานิพนธ์และการค้นคว้าอิสระในระดับบัณฑิตศึกษา จะพิจารณาโดยคำนึงถึงความรู้ความเชี่ยวชาญของอาจารย์ในหัวข้อวิทยานิพนธ์ และการค้นคว้าอิสระ รวมทั้งเกณฑ์ที่กำหนด การกำหนดอาจารย์ที่ปรึกษาวิทยานิพนธ์หลักและวิทยานิพนธ์ร่วม ดำเนินการโดยกรรมการประจำหลักสูตรโดยความเห็นชอบร่วมกันระหว่างผู้ที่รับเป็นอาจารย์ที่ปรึกษาและนิสิตที่ทำวิทยานิพนธ์/ งานค้นคว้าอิสระ จากนั้นเสนอผ่านไปยังงาน

ข้อ	เกณฑ์การประเมิน	เป็นไปตามเกณฑ์	ข้อมูลการดำเนินงาน
			บัณฑิตศึกษา คณะศึกษาศาสตร์ เพื่อเสนอคณบดีพิจารณาอนุมัติแต่งตั้ง - การกำกับกระบวนการเรียนการสอน ● มีการประชุมวางแผนร่วมกันระหว่างอาจารย์ผู้สอนเพื่อกำหนดจุดประสงค์การเรียนรู้ เนื้อหา กระบวนการจัดการเรียนรู้ งานที่มอบหมาย กิจกรรมการเรียนการสอน วิธีการวัดและประเมินผล ● มีระบบกำกับกระบวนการเรียนการสอนโดยตรวจสอบจาก มคอ 3 และประมวลรายวิชาของแต่ละวิชาซึ่งจะครอบคลุมครบทุกด้าน ทั้งในด้านเนื้อหาสาระ จำนวนหน่วยกิตและชั่วโมง กระบวนการเรียนการสอน การวัดผลและผลการเรียนรู้ที่เกิดกับผู้เรียน ● มีการเซ็นชื่อผู้เข้าเรียนและเข้าสอนเพื่อตรวจสอบจำนวนคาบเรียนและคาบสอนให้เป็นไปตามที่กำหนด อีกทั้งมีการรับฟังความคิดเห็นและข้อมูลย้อนกลับจากทั้งผู้เรียนและผู้สอนโดยการรับฟังทั้งวาจาและข้อเขียน ● มีการประชุมเพื่อทบทวนความเหมาะสมของจุดประสงค์การเรียนรู้ เนื้อหา กระบวนการจัดการเรียนรู้ งานที่มอบหมาย กิจกรรมการเรียนการสอน วิธีการวัดและประเมินผล ● นำข้อเสนอแนะความคิดเห็นจากข้อมูลย้อนกลับของผู้เรียนและผู้สอนมาแก้ไขปรับปรุงกระบวนการเรียนให้มีประสิทธิภาพยิ่งขึ้น
3	การประเมินผู้เรียน	✓	- การประเมินผลการเรียนรู้ตามกรอบมาตรฐานคุณวุฒิ การประเมินผู้เรียนเพื่อให้ได้ข้อมูลเกี่ยวกับสัมฤทธิผลของผู้เรียน มีระบบและกลไกตรวจสอบในเรื่องของเกณฑ์การประเมิน วิธีการประเมิน เครื่องมือประเมินและวิธีการให้เกรดที่สะท้อนผลการเรียนรู้ได้อย่างเหมาะสม โดยจากการ

ข้อ	เกณฑ์การประเมิน	เป็นไปตามเกณฑ์	ข้อมูลการดำเนินงาน
			ประชุมภายในหน่วยงานหรือหลักสูตร เป็นการทวนสอบผลสัมฤทธิ์และผลการเรียนรู้ของผู้เรียนเพื่อให้เป็นไปตามกรอบมาตรฐานคุณวุฒิ - การตรวจสอบการประเมินผลการเรียนรู้ของนิสิต มีการประเมินผลนิสิตเพื่อให้ได้ข้อมูลสารสนเทศที่เป็นประโยชน์ต่อการปรับปรุงการเรียนการสอนของผู้สอนและการประเมินตนเองของนิสิตเพื่อพัฒนาวิธีการเรียนของตนเอง โดยทางหลักสูตรได้จัดแบบฟอร์มให้นิสิตแสดงความคิดเห็นเป็นประจำทุกภาคเรียน - การกำกับการประเมินการจัดการเรียนการสอน และประเมินหลักสูตร (มคอ. 5 มคอ. 6 และ มคอ. 7) มีการกำกับการประเมินการจัดการเรียนการสอน และประเมินหลักสูตรโดยตรวจสอบได้จาก มคอ. 5 มคอ. 6 และ มคอ. 7 ซึ่งดำเนินการโดยอาจารย์ผู้สอน และประธานหลักสูตร ผ่านทาง**ระบบจัดการข้อมูลหลักสูตรตามกรอบมาตรฐานคุณวุฒิระดับอุดมศึกษา (TQF)** (**http://tqf.buu.ac.th**) - การประเมินวิทยานิพนธ์และการค้นคว้าอิสระในระดับบัณฑิตศึกษา มีการวางระบบการประเมินวิทยานิพนธ์และงานค้นคว้าอิสระในระดับบัณฑิตศึกษาสอดคล้องกับข้อบังคับมหาวิทยาลัยบูรพาว่าด้วยการศึกษาระดับบัณฑิตศึกษา พ.ศ. 2555 และ ฉบับที่ 2 พ.ศ. 2557 และเกณฑ์มาตรฐานหลักสูตรที่กำหนดโดยสำนักงานคณะกรรมการการอุดมศึกษา มีการตรวจสอบระบบการประเมินวิทยานิพนธ์และการค้นคว้าอิสระได้โดยพิจารณาจากหลักฐานเชิงประจักษ์ทั้งในระดับหลักสูตรและหน่วยงานบัณฑิตศึกษาในระดับคณะที่หลักสูตรสังกัด

ข้อ	เกณฑ์การประเมิน	เป็นไปตามเกณฑ์	ข้อมูลการดำเนินงาน
			มีการนำความคิดเห็น ข้อเสนอแนะ และข้อมูลย้อนกลับจากอาจารย์ที่ปรึกษา นิสิต และผู้เกี่ยวข้องมาใช้เพื่อปรับปรุง พัฒนาการประเมินให้มีประสิทธิภาพยิ่งขึ้น
4	ผลการดำเนินงานตามกรอบมาตรฐานคุณวุฒิ	✓	นำเสนอแล้วในตารางที่ 4-1

จากตารางคุณภาพหลักสูตรการเรียนการสอนและการประเมินผล มีความสอดคล้องและเป็นไปตามเกณฑ์ IQA5 ทุกประเด็น

2.6 สิ่งสนับสนุนการเรียนรู้

การดำเนินงานด้านสิ่งสนับสนุนการเรียนรู้ แสดงข้อมูลดังตารางที่ 4-20

ตารางที่ 4-20 สิ่งสนับสนุนการเรียนรู้ (IQA6)

ข้อ	เกณฑ์การประเมิน	เป็นไปตามเกณฑ์	ข้อมูลการดำเนินงาน
1	-ระบบการดำเนินงานของภาควิชา/ คณะ/ สถาบันโดยมีส่วนร่วมของอาจารย์ประจำหลักสูตรเพื่อให้มีสิ่งสนับสนุนการเรียนรู้	✓	นอกเหนือจากทรัพยากรสนับสนุนการเรียนรู้ที่คณะศึกษาศาสตร์ และมหาวิทยาลัยได้เตรียมไว้ให้นิสิตแล้ว หลักสูตรได้ดำเนินการ 1. ประชาสัมพันธ์ข้อมูลที่นิสิตจำเป็นต้องรู้ในการเรียนรายวิชาและทำงานวิจัย เช่นปฏิทินการศึกษา กำหนดการลงทะเบียน ตารางเรียน ปฏิทินการสอบ การบรรยายพิเศษ กิจกรรมอบรมสัมมนา ทุนการวิจัยต่างๆ ที่จะเป็นประโยชน์กับนิสิต ทั้งที่ดำเนินการโดยหลักสูตร ภายในมหาวิทยาลัย และ/หรือสถาบันการศึกษาอื่นๆ 2. การสนับสนุนให้อาจารย์และนิสิตในหลักสูตร ได้มีโอกาสไปเข้าร่วมกิจกรรมอบรมสัมมนาต่างๆ 3. การเชิญอาจารย์พิเศษ/ วิทยากร จากสถาบันการศึกษาต่าง ๆ เพื่อเพิ่มพูนประสบการณ์ที่หลากหลายให้กับนิสิต 4. การให้นิสิตเข้ามามีส่วนร่วมในการจัดกิจกรรมต่างๆ

ข้อ	เกณฑ์การประเมิน	เป็นไปตามเกณฑ์	ข้อมูลการดำเนินงาน
			ทั้งกิจกรรมนิสิต กิจกรรมทางวิชาการ และผู้ช่วยวิจัย เพื่อให้นิสิตได้เรียนรู้บทบาทที่แตกต่างหลากหลาย และบูรณาการกับการเรียนรู้ในชั้นเรียนได้
2	- จำนวนสิ่งสนับสนุนการเรียนรู้ที่เพียงพอและเหมาะสมต่อการจัดการเรียนการสอน	✓	1. แหล่งข้อมูลทางระบบเครือข่าย ในการศึกษาค้นคว้าจากฐานข้อมูลต่างๆ 2. การให้บริการของสำนักหอสมุดในการสนับสนุนการเรียนรู้ต่างๆ เช่น การจัดอบรม end-note วิธีการสืบหาข้อมูลต่างๆ
3	- กระบวนการปรับปรุงตามผลการประเมินความพึงพอใจของนิสิตและอาจารย์ต่อสิ่งสนับสนุนการเรียนรู้	✓	โดยจากการประเมินความพึงพอใจของอาจารย์ต่อสิ่งสนับสนุนการเรียนรู้นั้น มีค่าเฉลี่ยความพึงพอใจอยู่ที่ 3.89 คืออยู่ในระดับมาก ดังแสดงในตารางที่ 4-22 และของนิสิตอยู่ที่ ดังแสดงในตารางที่ 4-21

จากตารางสิ่งสนับสนุนการเรียนรู้มีความสอดคล้องและเป็นไปตามเกณฑ์ IQA6 ทุกประเด็น

ตารางที่ 4-21 ความพึงพอใจของนิสิตต่อสิ่งสนับสนุนการเรียนรู้ (*N*=15)

ประเด็น	**5**	**4**	**3**	**2**	**1**	$\bar{x}$	ระดับความคิดเห็น
1. ห้องเรียน มีโสตทัศนูปกรณ์ อุปกรณ์อำนวยความสะดวกต่อการเรียนที่เหมาะสม พร้อมใช้งาน	5	7	3			4.37	มากที่สุด
2. ห้องเรียน มีจำนวนที่นั่งเพียงพอ สะดวกสำหรับการเรียน	9	5	1			4.53	มากที่สุด
3. ห้องปฏิบัติการ มีเครื่องมือที่มีคุณภาพดี และมีความปลอดภัย	6	9				4.40	มากที่สุด
4. ห้องปฏิบัติการ มีจำนวนเพียงพอต่อการเรียน	7	8				4.47	มากที่สุด
5. ห้องสมุด มีหนังสือ วารสาร ฐานข้อมูล และสื่ออิเล็กทรอนิกส์ ที่เพียงพอ และเหมาะสม	5	9	1			4.27	มากที่สุด

ประเด็น	5	4	3	2	1	$\bar{x}$	ระดับความคิดเห็น
6. เครื่องคอมพิวเตอร์สำหรับสืบค้นข้อมูลทางอินเทอร์เน็ตมีความเพียงพอ	5	8	2			4.20	มาก
7. จุดเชื่อมต่ออินเทอร์เน็ตเหมาะสม เพียงพอต่อการใช้งาน	6	5	4			4.13	มาก
8. สถานที่ สำหรับคณาจารย์ให้คำปรึกษาทางวิชาการแก่นิสิตสะดวกและเหมาะสม	8	7	4			4.21	มากที่สุด
9. การสนับสนุนงบประมาณเพื่อทำวิจัย เช่น ทุนอุดหนุนการค้นคว้าอิสระ การทำวิทยานิพนธ์ / ดุษฎีนิพนธ์ ค่าวัสดุและสารเคมี ค่าเดินทาง เป็นต้น	8	4	2	1		4.27	มากที่สุด
10. ห้องทำงานวิจัย (ซึ่งไม่ใช่ห้องเรียน) เพื่อให้นิสิตเข้าใช้ได้สะดวกในการทำวิจัย	2	3	9	1		3.40	มาก
11. อุปกรณ์และเครื่องมือวิจัยที่จำเป็นและเหมาะสมในการทำวิจัย	2	5	7	1		3.53	มาก
ค่าเฉลี่ยรวม						4.16	มาก

จากตารางนิสิตมีความพึงพอใจต่อสิ่งสนับสนุนการเรียนรู้ในภาพรวมอยู่ในระดับมาก ($\bar{x}$=4.16) โดยมีประเด็นที่ควรพิจารณา คือ เครื่องคอมพิวเตอร์สำหรับสืบค้นข้อมูลทางอินเทอร์เน็ต ($\bar{x}$=4.20) จุดเชื่อมต่ออินเทอร์เน็ตเหมาะสม เพียงพอ ($\bar{x}$=4.13) อุปกรณ์และเครื่องมือวิจัยที่จำเป็นและเหมาะสม ($\bar{x}$=3.53) และห้องทำงานวิจัย ($\bar{x}$=3.40)

ตารางที่ 4-22 ความพึงพอใจของอาจารย์ต่อสิ่งสนับสนุนการเรียนรู้ (*N*=5)

ประเด็น	5	4	3	2	1	$\bar{x}$	ระดับความคิดเห็น
1. ห้องเรียน มีโสตทัศนูปกรณ์ อุปกรณ์อำนวยความสะดวกต่อการเรียนที่เหมาะสม พร้อมใช้งาน	1	4				4.00	มาก
2. ห้องเรียน สะอาด มีแสงสว่างเพียงพอ	1	4				4.20	มาก
3. ห้องปฏิบัติการ มีเครื่องมือที่มีคุณภาพดี และมีความปลอดภัย	2	2	1			4.20	มาก

ประเด็น	5	4	3	2	1	$\bar{x}$	ระดับความคิดเห็น
4. ห้องปฏิบัติการ มีจำนวนเพียงพอต่อการสอน	1	3	1			4.00	มาก
5. ห้องสมุด มีหนังสือ วารสาร ฐานข้อมูล และสื่ออิเล็กทรอนิกส์ ที่เพียงพอ และเหมาะสม	1	1	2	1		3.40	ปานกลาง
6. เครื่องคอมพิวเตอร์สำหรับสืบค้นข้อมูลทางอินเทอร์เน็ตมีความเพียงพอ	2	2	1			4.20	มาก
7. จุดเชื่อมต่ออินเทอร์เน็ตเหมาะสม เพียงพอต่อการใช้งาน	2	2		1		4.00	มาก
8. สถานที่ สำหรับคณาจารย์ให้คำปรึกษาทางวิชาการแก่นิสิตสะดวกและเหมาะสม	2	3				4.40	มาก
9. การสนับสนุนงบประมาณเพื่อทำวิจัย	2	1	2			4.00	มาก
10. ห้องทำงานวิจัย (ซึ่งไม่ใช่ห้องเรียน) เพื่อให้อาจารย์เข้า ใช้ได้สะดวกในการทำวิจัย	1	2	1	1		3.60	มาก
11. อุปกรณ์และเครื่องมือวิจัยที่จำเป็นและเหมาะสมในการทำวิจัย	1	2	2			3.80	มาก
ค่าเฉลี่ยรวม						3.98	มาก

จากตารางอาจารย์มีความพึงพอใจต่อสิ่งสนับสนุนการเรียนรู้ในภาพรวมอยู่ในระดับมาก ($\bar{x}$=3.98) โดยมีประเด็นที่ควรพิจารณามากที่สุดซึ่งได้รับความพึงพอใจอยู่ในระดับปานกลาง คือ ห้องสมุด มีหนังสือ วารสาร ฐานข้อมูล และสื่ออิเล็กทรอนิกส์ ที่เพียงพอ และเหมาะสม ($\bar{x}$=3.40)

3. ผลการประเมินตามแนวคิด CIPP Model

จากข้อมูลการประเมินตามกรอบ TQF, IQA และการสัมภาษณ์อาจารย์ผู้สอนและมหามหาบัณฑิตนั้น ได้สรุปตามกรอบแนวคิด CIPP ดังนี้

3.1 บริบทของหลักสูตร (Context)

ด้านบริบทของหลักสูตรครอบคลุมประเด็นดังต่อไปนี้ 1) วัตถุประสงค์ของหลักสูตร 2) แผนการจัดการศึกษา 3) ความทันสมัยของหลักสูตร และ 4) เนื้อหารายวิชา ข้อมูลแสดงดังตารางที่ 4-23

ตารางที่ 4-23 ความพึงพอใจของนิสิตต่อหลักสูตร (*N*=24)

รายการ	5	4	3	2	1	$\bar{x}$	ระดับความคิดเห็น
(1) การจัดการศึกษาสอดคล้องกับปรัชญาและวัตถุประสงค์ของหลักสูตร	10	14				4.42	มากที่สุด
(2) มีการจัดแผนการศึกษาตลอดหลักสูตรอย่างชัดเจน	8	14	2			4.25	มากที่สุด
(3) มีปฏิทินการศึกษาและโปรแกรมการศึกษาแต่ละภาคการศึกษาอย่างชัดเจน	13	11				4.54	มากที่สุด
(4) หลักสูตรมีความทันสมัยสอดคล้องกับความต้องการของตลาดแรงงาน	9	15				4.38	มากที่สุด
(5) วิชาเรียนมีความเหมาะสมและสอดคล้องกับความต้องการของนิสิต	7	16	1			4.25	มากที่สุด
รวม						4.37	มากที่สุด

จากตารางจะเห็นได้ว่านิสิตมีความพึงพอใจต่อหลักสูตรระดับมากที่สุดในทุกด้าน ($\bar{x}$=4.37) และนิสิตปัจจุบันได้แสดงความคิดเห็นเกี่ยวกับหลักสูตร ดังจะเห็นได้จากข้อความต่อไปนี้

CB เพิ่มรายวิชาเรียนที่หลากหลาย เช่นการออกข้อสอบ การประเมิน เพื่อให้นิสิตมีโอกาสได้เลือก

CC ต้องการใบประกอบวิชาชีพครู ซึ่งยังไม่สำเร็จเพราะต้องเทียบโอน ขั้นตอนยุ่งยากและใช้เวลานาน

CE มีวัตถุประสงค์หลักในการเรียนเพื่อให้ได้ใบประกอบวิชาชีพครู แต่ก็โชคไม่ดีที่ก็ยังไม่ได้

CF หลักสูตรการเรียนการสอนน่าสนใจ และเหมาะสมกับยุคสมัยที่ภาษาอังกฤษเข้ามาเป็นส่วนหนึ่งของประเทศไทย การเรียนภาษาอังกฤษควรเรียนตั้งแต่เริ่มต้นถึงการนำไปใช้ได้จริง และเป็นไปตามเป้าหมายของตนเอง

ในส่วนของอาจารย์ผู้สอนได้แสดงความคิดเห็นเกี่ยวกับเนื้อหารายวิชา ดังจะเห็นได้จากข้อความต่อไปนี้

LA เนื้อหาของรายวิชาที่สอนมีความเหมาะสมกับหลักสูตรมาก แต่ยังต้องปรับเปลี่ยนให้เหมาะสมกับความสามารถและประสบการณ์ของผู้เรียนแต่ละกลุ่ม

LA ควรจะยังคงเนื้อหาที่จำเป็นต่อการพัฒนาศักยภาพของผู้เรียนในแต่ละรายวิชาไว้ ปรับเปลี่ยนในแง่ของการเพิ่มเติมผลงานการวิจัยหรือแนวปฏิบัติใหม่ที่เป็นที่ยอมรับในวงวิชาการ/วิชาชีพ หรือตัดทอนบางส่วนที่ไม่เป็นที่ยอมรับและเปลี่ยนไปแล้วออก ใช้เทคโนโลยีใหม่ๆ เข้ามาช่วย เพื่อให้ผู้เรียนได้เรียนรู้ด้วยตัวเองตามความสนใจและความจำเป็นมากขึ้น ส่งเสริมให้มีการสร้างกลุ่มแลกเปลี่ยนประสบการณ์ ถ่ายทอดความรู้ระหว่างกลุ่มผู้เรียนให้มากขึ้น เนื่องจากในระยะหลังมีผู้เรียนที่เพิ่งจบการศึกษาระดับปริญญาตรี (ที่มีประสบการณ์ฝึกสอนเท่านั้น แต่แม่นยำความรู้ทางทฤษฎีมากกว่าผู้เรียนที่เป็นครูประจำการ) มากขึ้น ส่วนในรายวิชาการวิจัย เน้นกิจกรรมการลงมือปฏิบัติจริงมากขึ้น เพราะครูในระดับประถมและมัธยมศึกษาส่วนใหญ่ยังไม่มีประสบการณ์ตรงในการเก็บข้อมูลและวิเคราะห์

LB เนื้อหารายวิชายังคงทันสมัยอยู่

LC รายวิชาที่สอนมีความเหมาะสมกับหลักสูตร TEGL

LD เนื้อหาของรายวิชายังคงมีความเหมาะสม ผู้สอนสามารถปรับเปลี่ยนให้เข้ากับชั้นเรียนและผู้เรียนได้

LE ในระยะแรกเนื้อหาของรายวิชามีความเหมาะสม แต่เมื่อกาลเวลาเปลี่ยนไปเริ่มล้าสมัย จึงต้องปรับปรุงและเปลี่ยนแปลงอยู่เสมอ

LF เนื้อหาของรายวิชาเหมาะสมดี

3.2 ปัจจัยนำเข้า (Input)

ด้านปัจจัยนำเข้า ครอบคลุมประเด็นดังต่อไปนี้ 1) สภาพแวดล้อมการเรียนรู้ สิ่งสนับสนุนต่างๆ ได้แก่ อาคารสถานที่ อุปกรณ์ และสื่อการเรียนรู้ 2) นิสิต กระบวนการคัดเลือกนิสิต และ 3) อาจารย์ผู้สอน ข้อมูลแสดงดังตารางที่ 4-24

ตารางที่ 4-24 ความพึงพอใจของนิสิตต่อปัจจัยนำเข้า

รายการ	5	4	3	2	1	$\bar{x}$	ระดับความคิดเห็น
1. สภาพแวดล้อมการเรียนรู้ (*N*=24)						4.15	มาก
(1) ห้องเรียนมีอุปกรณ์เหมาะสม เอื้อต่อการเรียนรู้และเพียงพอต่อนิสิต	7	13	4			4.13	มาก
(2) ห้องปฏิบัติการมีอุปกรณ์เหมาะสม เอื้อต่อการเรียนรู้ และเพียงพอต่อนิสิต	8	13	3			4.21	มากที่สุด

รายการ	5	4	3	2	1	$\bar{x}$	ระดับความคิดเห็น
(3) ระบบบริการสารสนเทศเหมาะสม เอื้อต่อการเรียนรู้และเพียงพอต่อนิสิต	7	13	4			4.13	มาก
(4) ห้องสมุดเหมาะสม เอื้อต่อการเรียนรู้ และเพียงพอต่อนิสิต	7	15	3			4.16	มาก
2. นิสิตและการคัดเลือกนิสิต (*N*=9)						3.89	มาก
(1) การกำหนดคุณสมบัติผู้มีสิทธิ์เข้าศึกษามีความเหมาะสม	1	6	2			3.89	มาก
(2) หลักเกณฑ์การคัดเลือกเข้าศึกษามีความเหมาะสม	1	6	2			3.89	มาก
(3) กระบวนการคัดเลือกเข้าศึกษามีความเหมาะสม	1	6	2			3.89	มาก
3. อาจารย์ผู้สอน (*N*=24)						4.55	มากที่สุด
(1) อาจารย์มีคุณวุฒิและประสบการณ์เหมาะสมกับรายวิชาที่สอน	12	12				4.50	มากที่สุด
(2) อาจารย์สอน เนื้อหา ตรงตามวัตถุประสงค์ โดยใช้วิธีการที่หลากหลาย และเน้นผู้เรียนเป็นสำคัญ	12	11	1			4.46	มากที่สุด
(3) อาจารย์สนับสนุนส่งเสริมให้นิสิตเรียนรู้ และพัฒนาตนเองอย่างสม่ำเสมอ	13	10	1			4.50	มากที่สุด
(4) อาจารย์ให้คำปรึกษาด้านวิชาการและการพัฒนานิสิตได้อย่างเหมาะสม	15	8	1			4.58	มากที่สุด
(5) อาจารย์เป็นผู้มีคุณธรรมและจิตสำนึกในความเป็นครู	18	5	1			4.71	มากที่สุด
ค่าเฉลี่ยรวม						4.20	มาก

จากตารางจะเห็นได้ว่านิสิตมีความพึงพอใจต่อปัจจัยนำเข้าในภาพรวมอยู่ระดับมาก ($\bar{x}$=4.20) โดยโดดเด่นในด้านอาจารย์ผู้สอนที่มีความพึงพอใจในระดับมากที่สุด ($\bar{x}$=4.55) ส่วนอีก 2 ด้านมีระดับความพึงพอใจอยู่ในระดับมาก ได้แก่ สภาพแวดล้อมการเรียนรู้ ($\bar{x}$=4.55) นิสิตและการคัดเลือกนิสิต ($\bar{x}$=3.89)

นอกจากนี้ข้อมูลจากการสัมภาษณ์ นิสิตได้ให้ความคิดเห็นเมื่อแรกเข้าศึกษา ดังข้อความต่อไปนี้

SA ไม่เข้าใจระบบการเรียนของบัณฑิตศึกษา

SA ไม่มีประสบการณ์สอน ต้องรับผิดชอบและมองหาหัวข้อการทำวิจัย

SB ไม่มีปัญหาการปรับตัวเพราะเรียนระดับปริญญาตรีที่มหาวิทยาลัยบูรพามาก่อน

SC ไม่ได้เรียนจบมาทางภาษา (จบสาขาดนตรี) จึงมีปัญหาเรื่องภาษาอังกฤษ

SD ห้องสมุดไม่มีข้อมูลให้ค้นคว้ามากเท่าที่ควร ต้องค้นคว้าและซื้อทางอินเตอร์เน็ตมาอ่านเอง

CE หนังสือด้านการวิจัยในห้องสมุดยังไม่เพียงพอ อาจารย์ชาวต่างชาติที่มากกว่านี้เนื่องจากเป็นหลักสูตรนานาชาติซึ่งค่าเล่าเรียนก็ไม่ได้ถูก

ในส่วนของอาจารย์ผู้สอนได้แสดงความคิดเห็นเกี่ยวกับนิสิตแรกเข้า ดังจะเห็นได้จากข้อความต่อไปนี้

LA นิสิตต่างชาติที่เป็นเจ้าของภาษาอังกฤษหรือใช้ภาษาอังกฤษเป็นภาษาที่สองมีปัญหาการใช้ภาษาน้อย

LA นิสิตชาวไทยมีปัญหาภาษาอังกฤษ ในทุกทักษะมากกว่าแม้จะได้รับการฝึกฝนเพิ่มเติมแล้วโดยเฉพาะการเขียน

LA นิสิตชาวไทยและชาวจีนยังไม่มีอุปนิสัยรักการอ่านหรือเรียนรู้ด้วยตนเอง

LB ส่วนใหญ่แล้วผู้เรียนมีปัญหาด้านการอ่านและการเขียนเชิงวิชาการ

LC นอกจากศักยภาพทางภาษา อีกประการหนึ่งคือการแสดงความคิดเห็นที่ใช้การคิดวิเคราะห์และอ้างอิงจากทฤษฎีความรู้

LD ผู้เรียนมีความสามารถด้านภาษาอังกฤษที่หลากหลาย เพราะมีนิสิตชาวต่างชาติและพื้นวิชาเอกภาษาอังกฤษไม่เท่ากัน

LD ผู้เรียนมีประสบการณ์สอนในห้องเรียนที่ไม่ใช่การสอนภาษาอังกฤษ

LE เมื่อแรกเข้าคุณภาพตามต้องการ แต่เมื่อเกิดแนวโน้มใหม่ๆ ผู้สอนต้องสอดแทรกความรู้ใหม่เข้าไปด้วย

3.3 กระบวนการ (Process)

ด้านกระบวนการ ครอบคลุมประเด็นดังต่อไปนี้ 1) กระบวนการบริหารหลักสูตร 2) การจัดกิจกรรมการเรียนการสอน และ 3) การวัดและการประเมินผล ข้อมูลแสดงดังตารางที่ 4-25

ตารางที่ 4-25 ความพึงพอใจของอาจารย์ประจำหลักสูตรต่อกระบวนการบริหารหลักสูตรและกระบวนการจัดการเรียนการสอน (*N*=5)

รายการ	$\bar{x}$	ระดับความคิดเห็น
1. กระบวนการบริหารหลักสูตร (ภาพรวม)	4.52	มากที่สุด
2. กระบวนการจัดการเรียนการสอน (ภาพรวม)	4.29	มากที่สุด
ค่าเฉลี่ยรวม	4.41	มากที่สุด

จากตารางพบว่า ความพึงพอใจของอาจารย์ประจำหลักสูตรต่อกระบวนการบริหารหลักสูตรและกระบวนการจัดการเรียนการสอน อยู่ในระดับมากที่สุด ($\bar{x}$=4.41)

ตารางที่ 4-26 ความพึงพอใจของนิสิตต่อกระบวนการจัดการเรียนการสอนและการวัดและประเมินผล (*N*=24)

รายการ	5	4	3	2	1	$\bar{x}$	ระดับความคิดเห็น
1. การจัดการเรียนการสอน						4.36	มากที่สุด
(1) การจัดการเรียนการสอนสอดคล้องกับลักษณะวิชาและวัตถุประสงค์การเรียนรู้	10	14				4.42	มากที่สุด
(2) การใช้สื่อประกอบการสอนอย่างเหมาะสม	9	14	1			4.33	มากที่สุด
(3) วิธีการสอนส่งเสริมให้นิสิตได้ประยุกต์แนวคิดศาสตร์ทางวิชาชีพและ/หรือศาสตร์ที่เกี่ยวข้องในการพัฒนาการเรียนรู้	13	9	2			4.46	มากที่สุด
(4) มีการใช้เทคโนโลยีสารสนเทศประกอบการเรียนการสอน	14	9	1			4.54	มากที่สุด
(5) มีการจัดการเรียนการสอนที่ส่งเสริมทักษะทางภาษาสากล	13	9	1			4.52	มากที่สุด
(6) มีการจัดสอนซ่อมเสริมสำหรับนิสิตที่มีปัญหาทางการเรียน	8	8	5	3		3.88	มาก

รายการ	5	4	3	2	1	$\bar{x}$	ระดับความคิดเห็น
2. การวัดและประเมินผล						4.33	มากที่สุด
(1) วิธีการวัดประเมินผลสอดคล้องกับวัตถุประสงค์และกิจกรรมการเรียนการสอน	8	15	1			4.29	มากที่สุด
(2) การวัดและประเมินผลเป็นไปตามระเบียบ กฎเกณฑ์ และข้อตกลง ที่กำหนดไว้ล่วงหน้า	10	13	1			4.38	มากที่สุด
(3) การวัดและประเมินผลมีประสิทธิภาพและยุติธรรม	10	12	2			4.33	มากที่สุด
ค่าเฉลี่ยรวม						4.35	มากที่สุด

จากตารางจะเห็นได้ว่านิสิตมีความพึงพอใจต่อกระบวนการในภาพรวมอยู่ระดับมากที่สุด ($\bar{x}$=4.35) ได้แก่ การจัดการเรียนการสอน ($\bar{x}$=4.36) และ การวัดและประเมินผล ($\bar{x}$=4.33) แต่เมื่อพิจารณารายข้อเรื่องการจัดสอนซ่อมเสริมสำหรับนิสิตที่มีปัญหาทางการเรียน นิสิตมีความพึงพอใจในระดับมาก ($\bar{x}$=3.88)

และจากการสัมภาษณ์ นิสิตได้ให้ความคิดเห็นเกี่ยวกับกระบวนการจัดการเรียนการสอน ดังข้อความต่อไปนี้

1) การจัดสอนเสริมให้กับนิสิต

SA ได้ฝึกภาษาอังกฤษทั้งอ่านพูด ทำให้มั่นใจมากขึ้น (จากกลุ่มเรียนเสริมนิสิตจีน)

SC ได้ฝึกอ่าน ฟัง และพูด ทำให้ภาษาดีขึ้นมาก (จากกลุ่มเรียนเสริมนิสิตจีน)

2) การเรียนการสอน

SD ไม่ชอบรายวิชาที่มีอาจารย์สอนร่วมกันบางวิชา เพราะหากอาจารย์ไม่ได้ตกลงกัน แน่นอนจะมีการสอนซ้ำกัน

SD บางรายวิชา เช่น Applied Linguistics in ELT เป็นวิชาพื้นฐานมากเกินไป หากผู้เรียนเป็นครูสอนภาษาอังกฤษหรือจบเอกอังกฤษมา ให้ผู้เรียนไปอ่านรื้อฟื้นความเข้าใจเองได้ ควรสอนที่ใหม่และลึกซึ้งมากกว่าเดิม รู้สึกไม่ค่อยได้ประโยชน์ อ่านเองได้มากกว่า

SD ชอบอาจารย์ที่สอนจริงจัง ให้ความช่วยเหลือแนะนำชี้แนะให้เข้าใจและเปิดโอกาสให้ผู้เรียนตัดสินใจเพราะผู้เรียนเป็นผู้ใหญ่แล้ว (ซึ่งอาจไม่เหมาะกับผู้เรียนคนไทยที่พึ่งพิงอาจารย์มากเกินไป)

CA มั่นใจว่าบรรลุวัตถุประสงค์ทุกประการ พึงพอใจในสิ่งที่ได้รับการสอน การฝึกปฏิบัติ และการแบ่งปัน

CB รูปแบบการสอน วิธีการสอน มีประโยชน์

CB เพิ่มรายวิชาเรียนที่หลากหลาย เช่นการออกข้อสอบ การประเมิน เพื่อให้นิสิตมีโอกาสได้เลือก

CC บางวิชา เหมือนมีการปรับลงมาเพื่อ ให้นักเรียนเรียนได้ คาดหวังว่าน่าจะเข้มข้น คิดว่าอาจารย์รักษามาตรฐานไว้ก็ดีแล้ว นักเรียนต้องเป็นฝ่ายพยายามพัฒนาไปให้ถึง ในหลักสูตรมีวิชาเลือกหลายตัวมากที่อยากเรียน แต่ไม่มีเปิดสอน หรือไม่ก็เลือกไม่ได้ รู้สึกเสียดาย วิชา Quantitative research methodology คาดหวังว่าจะได้รู้เรื่องสถิติ เนื้อหาส่วนใหญ่เน้นขั้นตอนการทำวิจัยกับการสร้างแบบสอบถาม มีแนะนำ statistics บ้าง พอทำวิจัยเลยต้องพยายามอ่านเอง ซึ่งมันก็ไม่เคลียร์เท่าไหร่ จนถึงทุกวันนี้รู้สึกเหมือนเป็นจุดอ่อนของตัวเอง

CC ชอบความอบอุ่นเป็นกันเองของที่นี่มากๆ มีความช่วยเหลือ คำแนะนำให้เราตลอด

CE การเรียนที่ไม่ได้จำกัดในห้องเรียน แต่สอนให้นักเรียนมีมุมมองและแนวคิดที่แตกต่างสามารถนำมาปรับใช้ได้

ในส่วนของอาจารย์ผู้สอนได้แสดงความคิดเห็นเกี่ยวกับการจัดการเรียนการสอนเพื่อพัฒนาผู้เรียน ดังจะเห็นได้จากข้อความต่อไปนี้

LA ปลูกฝังให้ผู้เรียนได้เรียนรู้ที่จะพึ่งพาตนเอง หาข้อมูลจาก แหล่งความรู้ และช่วยเหลือกันและกันในกระบวนการช่วยกันซักถาม สรุปประเด็นเน้นการทำงานกลุ่ม

LA จัดกลุ่มการเรียนรู้เฉพาะนิสิตจีนจำนวน 6 คนให้มาพบกันทุกวันศุกร์ ทำกิจกรรมทางภาษา

LB พยายามให้ผู้เรียนได้ฝึกเขียนและอ่านอย่างต่อเนื่องเป็นกิจวัตร มีการสอนทักษะเพื่อให้ผู้เรียนสามารถเขียนได้

LC เปิดโอกาสและสนับสนุนให้ผู้เรียนได้มีส่วนร่วมในชั้นเรียนมากขึ้นในทุกทักษะ โดยเน้นทักษะการพูดเป็นส่วนใหญ่ รองลงมาเป็นทักษะการเขียน

LC อธิบายจุดประสงค์ของรายวิชาให้ชัดเจน และจุดประสงค์ของผู้สอนว่าต้องการให้ผู้เรียนมีส่วนร่วมในลักษณะใด เพื่อให้เกิดความเข้าใจตรงกัน

LD สอนทบทวนเพื่อสร้างพื้นฐานที่ถูกต้อง กำหนดงานหลักที่เหมือนกันและงานเสริมตามความสนใจ และให้ผู้เรียนเขียน feedback เพื่อสะท้อนความสามารถในการเขียนของแต่ละคน

LD วิชาปฏิบัติการสอน ปฐมนิเทศเพื่อสร้างความเข้าใจที่ตรงกัน การเตรียมตัวเตรียมการสอน การเขียนรายงานเพื่อสรุปปัญหา ความคิดเห็นและข้อเสนอแนะ

LE การใช้สื่อการสอนจะต้องให้ได้ประโยชน์ในการสอนมากที่สุดตามประมวลรายวิชาและจุดมางหมายในการสอน

LF เพื่อให้เกิดการเรียนรู้ ตระหนัก นำไปใช้ (apply) และทดลองปฏิบัติ หากมีความต่อเนื่องก็จะเกิดความชำนาญเป็นประโยชน์ต่ออาชีพครู เนื่องจากอาชีพครูไม่ใช่เพียงสอนทฤษฎี แต่ควรนำทฤษฎีสู่การปฏิบัติที่ถูกต้องได้

3.4 ผลผลิต (Product)

ด้านผลผลิต ครอบคลุมประเด็นดังต่อไปนี้ 1) คุณลักษณะของนิสิต และ 2) ความพึงพอใจของผู้ใช้มหาบัณฑิตที่มีต่อมหาบัณฑิตใหม่

ตารางที่ 4-27 ความพึงพอใจของนิสิตต่อคุณลักษณะของนิสิตที่ได้รับการพัฒนา (*N*=24)

รายการ	5	4	3	2	1	$\bar{x}$	ระดับความคิดเห็น
การเรียนรู้ตลอดหลักสูตรได้พัฒนาคุณลักษณะของนิสิต						4.40	มากที่สุด
(1) ด้านคุณธรรม จริยธรรม	9	14	1			4.33	มากที่สุด
(2) ด้านความรู้	14	10				4.58	มากที่สุด
(3) ด้านทักษะทางปัญญา	14	10				4.58	มากที่สุด
(4) ด้านความสัมพันธ์ระหว่างบุคคลและความรับผิดชอบ	10	11	3			4.29	มากที่สุด
(5) ด้านทักษะการวิเคราะห์เชิงตัวเลข การสื่อสารและการใช้เทคโนโลยีสารสนเทศ	8	11	5			4.13	มาก
(6) ด้านทักษะการปฏิบัติทางวิชาชีพ	12	11	1			4.46	มากที่สุด

จากตารางจะเห็นได้ว่านิสิตมีความพึงพอใจต่อคุณลักษณะของนิสิตที่ได้รับการพัฒนาในภาพรวมอยู่ระดับมากที่สุด ($\bar{x}$=4.40) แต่เมื่อพิจารณารายข้อจะพบว่า เรื่องทักษะการวิเคราะห์เชิงตัวเลข การสื่อสาร และการใช้เทคโนโลยีสารสนเทศ นิสิตมีความพึงพอใจในระดับมาก ($\bar{x}$=4.13)

ตารางที่ 4-28 ระดับความพึงพอใจในภาพรวมของผู้ใช้มหาบัณฑิตที่มีต่อมหาบัณฑิตใหม่ (*N*=3)

รายการ	$\bar{x}$	ระดับความคิดเห็น
1. ด้านคุณธรรม จริยธรรม	4.50	มากที่สุด
2. ด้านความรู้	4.17	มาก
3. ด้านทักษะทางปัญญา	4.27	มากที่สุด
4. ด้านทักษะความสัมพันธ์ระหว่างบุคคล และความรับผิดชอบ	4.33	มากที่สุด
5. ด้านทักษะการวิเคราะห์เชิงตัวเลข การสื่อสาร และการใช้เทคโนโลยีสารสนเทศ	4.17	มาก
6. ภาพรวมความพึงพอใจต่อมหาบัณฑิต	4.33	มากที่สุด

จากตารางผู้ใช้มหาบัณฑิตมีความพึงพอใจที่มีต่อมหาบัณฑิตใหม่ในภาพรวมอยู่ในระดับมากที่สุด ($\bar{x}$=4.33) โดยมีความพึงพอใจในระดับมากที่สุดใน 3 ด้าน ได้แก่ ด้านคุณธรรม จริยธรรม ($\bar{x}$=4.50) ด้านทักษะความสัมพันธ์ระหว่างบุคคล และความรับผิดชอบ ($\bar{x}$=4.33) และด้านทักษะทางปัญญา ($\bar{x}$=4.27) ตามลำดับ และมีความพึงพอใจในระดับมาก 2 ด้านได้แก่ ด้านความรู้ ($\bar{x}$=4.17) ด้านทักษะการวิเคราะห์เชิงตัวเลข การสื่อสาร และการใช้เทคโนโลยีสารสนเทศ ($\bar{x}$=4.17) (รายละเอียดรายข้อ ดูได้จากตาราง 4-5)

จากการสัมภาษณ์นิสิตได้ให้ความคิดเห็นเกี่ยวกับหลักสูตรภายหลังสำเร็จการศึกษา ดังข้อความต่อไปนี้

SA รายวิชาที่เรียนตามหลักสูตรคิดว่าเหมาะสมเพราะไม่ได้มีความคาดหวัง

SA ทำงานด้านการศึกษาและนำเอาประสบการณ์มาปรับใช้ได้

SB มั่นใจว่าการมาเรียนที่นี่ได้ตามวัตถุประสงค์ที่ตั้งใจไว้ เพียงต้องการเรียนเป็นภาษาอังกฤษ งานที่ทำปัจจุบันก็เป็นงานที่ใช้ภาษาอังกฤษซึ่งพอใจกับสิ่งที่ได้จากหลักสูตร

SC ไม่ได้มีวัตถุประสงค์ในการกลับไปสอนภาษาอังกฤษ ซึ่งพอใจมากกับความสามารถทางภาษาอังกฤษที่ได้ งานปัจจุบันที่ทำอยู่ก็เพราะความสามารถทางภาษาอังกฤษ

ส่วนนิสิตปัจจุบันได้ให้ความคิดเห็นเกี่ยวกับหลักสูตร ดังข้อความต่อไปนี้

CA สิ่งที่ได้คือ วิธีการวิจัย วิธีสอน การออกแบบบทเรียนหรือชั้นเรียน การทำให้ชั้นเรียนมีความกระตือรือร้น การนำเสนอและการโต้แย้ง

CA สิ่งที่ได้เรียนน่าจะนำมาประยุกต์ใช้กับการทำงานได้ โดยเฉพาะการสอนในชั้นเรียนและการทำวิจัย และการพัฒนากิจกรรมการสอนภาษาอังกฤษ

CE คาดว่าความรู้ด้านการวิจัยจะเป็นประโยชน์ต่องานอย่างมากเพราะกำลังจะต้องทำวิจัยในไม่ช้า

CC วิชาที่เป็นประโยชน์มากๆ เลยคือ Teaching methodology, course design & material design, Language testing and assessment การทำงานต้องใช้ 3 วิชานี้ตลอดเวลา ตำรายังเปิดดูอยู่เลย งานที่เคยๆทำในชั้นก็เอามาใช้ได้ นิสัยอย่างหนึ่งมาจากการเรียนคือการที่ต้องอัพเดทตัวเองตลอด ให้ทันสมัย คอยติดตามสิ่งใหม่ๆ สถานการณ์ของโลก สนใจอ่านบทความวิชาการมากขึ้น ได้เรียนกับคนเก่งๆ ได้เจออาจารย์หลายๆ ท่าน ทำให้รู้สึกว่าต้องพัฒนาตัวเองตลอด วิธีการสอนจากการสอนของอาจารย์ก็นำมาใช้ได้ด้วย การแลกเปลี่ยนความคิดเห็น ประสบการณ์ในชั้นเรียนช่วยให้เรามีทัศนคติที่ดีขึ้นหลาย ๆ ด้าน

CC สิ่งที่ได้มาจากการเรียนสองเรื่องใหญ่ๆ คือการสอน และภาษา มันช่วยได้มากกับงานที่ทำ เรื่องการสอนมันก็ได้ใช้ตลอดเวลาในห้องเรียน การออกข้อสอบ หรือประเมินต่างๆมันก็เอาหลักหรือแนวทางจากที่เรียนมาใช้ได้หมด แล้วการแลกเปลี่ยนหรืออภิปรายในชั้นเรียนกับครูคนอื่นๆ ก็ได้มุมมอง ความคิดใหม่ ได้ยินปัญหาต่างๆ ซึ่งมันช่วยให้เรามีกำลังใจในการทำงาน เข้าใจธรรมชาติของงานที่เราทำมากขึ้น เรื่องการวิจัยก็เป็นประโยชน์มาก ทักษะการวิจัยที่ได้มามันทำให้เราเปลี่ยนลักษณะการคิด การเรียนรู้ การหาข้อมูล และนิสัยการใฝ่รู้ นิสัยการทำงานของเรา ซึ่งตรงนี้สำคัญมากสำหรับคนที่เป็นครู

CD การใช้ภาษาอังกฤษได้พัฒนาขึ้น สองคือได้เรียนรู้วิธีการสอนอย่างเป็นกิจลักษณะสามารถนำไปประยุกต์ใช้ในห้องเรียนได้จริง

ในส่วนของอาจารย์ผู้สอนได้แสดงความคิดเห็นเกี่ยวกับผลที่เกิดหลังเสร็จสิ้นการเรียนการสอน ดังจะเห็นได้จากข้อความต่อไปนี้

LA ความสามารถในการสื่อสารของนิสิตค่อยๆ ดีขึ้น กล้าใช้ภาษาอังกฤษกับผู้สอนมากขึ้น

LA ความสามารถในการนำเสนอพัฒนาขึ้นบ้างแต่ยังต้องปรับปรุงอีกมาก ความสามารถในการเขียนยังต้องปรับปรุง

LA ความเข้าใจเนื้อหากระบวนการการวิจัย ผลของการทดลองด้านการสอนและวิจัยด้านการสอน การวัดและประเมินผล มีความก้าวหน้าในระดับที่รับได้ตามวัตถุประสงค์รายวิชา

LB ผู้เรียนทุกคนมีพัฒนาการดีขึ้นทั้งหมด บางคนแสดงความคิดเห็นมากขึ้น บางคนทักษะการฟังและพูดดีขึ้น บางคนทักษะการเขียนดีขึ้น

LC พฤติกรรมและการมีส่วนร่วมในชั้นเรียนของผู้เรียนเปลี่ยนไปในทางที่ดีขึ้น กล้าแสดงความคิดเห็นอย่างมีวิจารณญาณและใช้ภาษาอังกฤษได้ดีขึ้น

LD ผู้เรียนมีพัฒนาการทางภาษาอังกฤษเพิ่มขึ้นมาก สามารถคิด พูดและเขียนอย่างเป็นระบบตามหลักวิชาการ

LD ผู้เรียนมีความรู้ความเข้าใจในบริบทการเรียนการสอนภาษาอังกฤษในประเทศไทยมากขึ้น โดยเฉพาะนิสิตต่างชาติ เข้าใจวัฒนธรรมและการปฏิบัติตนในชั้นเรียน มีวุฒิภาวะเพิ่มขึ้นทั้งด้านการวางตัวให้เหมาะสม ความรับผิดชอบ และการทำงานร่วมกับผู้อื่น

LE ผู้เรียนส่วนใหญ่เป็นที่น่าพอใจ แต่ต้องวัดผลย่อยๆ อยู่เสมอ

LF นิสิตมีความเข้าใจเนื้อหา และนำทฤษฎีต่อยอดสู่การปฏิบัติได้ แต่ทั้งนี้ขึ้นอยู่กับความสอดคล้องกับวัตถุประสงค์ของนิสิตที่เข้ามาศึกษาระดับนี้ด้วย

4. ข้อคิดเห็นอื่นๆ ในการปรับปรุงหลักสูตรในอนาคต

นิสิตได้ให้ข้อคิดเห็นเพิ่มเติม ดังจะเห็นได้จากข้อความต่อไปนี้

SA ต้องการความช่วยเหลือให้ความรู้หรือประสบการณ์เพิ่มเติมเรื่องการเรียนแบบพึ่งพาตนเอง การวิพากษ์วิจารณ์ และการเรียนแบบผู้ใหญ่

SA อยากให้อาจารย์เคร่งครัดมากกว่านี้ รู้สึกว่าอ่านน้อยเกินไป (แต่ห้องสมุดไม่มีหนังสือมากนัก ไม่เชิญชวนให้อ่าน) ไม่มีกลุ่มพูดคุยด้านวิชาการ

SC อยากเสนอให้มีอาจารย์ช่วยแนะนำทั้งด้านภาษาและการทำวิจัยตั้งแต่เริ่มเข้ามาเลย

อาจารย์ผู้สอนได้ให้ข้อคิดเห็นเพิ่มเติม ดังจะเห็นได้จากข้อความต่อไปนี้

LA เพื่อพัฒนาความสามารถในการเรียบเรียงความคิด และการเขียนเป็นภาษาอังกฤษของผู้เรียน ผู้สอนได้เสนอให้มีการตกลงกันอย่างเป็นทางการระหว่างผู้สอนในรายวิชาต่างๆ ที่ต่อเนื่องกันในหลักสูตร ให้กำหนดการเขียนเป็นส่วนหนึ่งของการประเมินผลทุกรายวิชา และให้ปริมาณการเขียนเพิ่มขึ้นอย่างต่อเนื่องและทวีความซับซ้อนตามกลวิธีการเขียน จำลองตามรูปแบบของการเขียนวิทยานิพนธ์ ทั้งนี้เพื่อให้เป็นการฝึกฝนในระยะเวลาที่มีอยู่ ให้ผู้เรียนได้มีประสบการณ์การเขียน และการได้รับการติชม ช่วยเหลืออย่างเป็นรูปธรรม ก่อนการทำวิจัยและรายงานผลด้วยวิทยานิพนธ์เล่มจริง

LB อาจจะต้องปรับความทันสมัยของบางรายวิชา และการเรียง program structure เพื่อฝึกผู้เรียนให้อ่านและเขียนได้ดียิ่งขึ้น

LC รายวิชาควรจะมีความเชื่อมโยงกัน ลำดับรายวิชาตลอดหลักสูตรเชื่อมโยงกัน หมายถึงรายวิชาหนึ่งเป็นรายวิชาเบื้องต้นที่เตรียมความพร้อมของผู้เรียนให้เรียนในอีกรายวิชาหนึ่งในภาคการศึกษาต่อไปได้อย่างที่ไม่มีอุปสรรคปัญหา

LD ควรเปิดรายวิชาภาษาอังกฤษสำหรับบัณฑิตศึกษาให้มากขึ้น เพื่อเป็นทางเลือกสำหรับผู้เรียนที่มีความรู้ไม่เท่ากันและจำเป็นต้องพัฒนาในทักษะที่ต่างกัน โดยจัดสอบ Placement ภาษาอังกฤษก่อนเข้าเรียน

LD ควรเพิ่มทักษะการเรียนรู้ในศตวรรษที่ 21 เพื่อเป็นการเตรียมผู้เรียนที่จะต้องไปเป็นผู้สอนภาษาอังกฤษจริงๆ เมื่อจบการศึกษา

LE ควรปรับปรุงและพัฒนาหลักสูตรให้มีความทันสมัยจริงๆ ตามความเปลี่ยนแปลงและควรรีบดำเนินการ เนื่องจากวิทยากรมีความเปลี่ยนแปลงอย่างต่อเนื่อง อาจต้องเพิ่มวิชาใหม่ๆ และตัดวิชาที่ไม่ทันสมัยออก

LF หลักสูตรปัจจุบันมีความเหมาะสม แต่ด้วยข้อจำกัดหลายปัจจัย ทำให้บางรายวิชาที่สำคัญต่ออาชีพ อาจยังไม่ได้รับการพิจารณาเปิดให้ลงทะเบียน ซึ่งแน่นอนว่าปัจจัยของการพิจารณาเริ่มต้นจากความเหมาะสมและความสำคัญของเนื้อหา ที่ผู้มีอาชีพครูที่ดีต้องรู้

บทที่ 5
สรุป อภิปรายผล และข้อเสนอแนะ

การประเมินหลักสูตรการศึกษามหามหาบัณฑิต สาขาการสอนภาษาอังกฤษในฐานะเป็นภาษาโลก (หลักสูตรนานาชาติ) หลักสูตรปรับปรุง พ.ศ. 2554 ภาควิชาบัณฑิตศึกษานานาชาติ การพัฒนาทรัพยากรมนุษย์ คณะศึกษาศาสตร์ มหาวิทยาลัยบูรพา การวิจัยนี้มีวัตถุประสงค์เพื่อประเมินหลักสูตรดังกล่าวซึ่งสรุปผลและอภิปรายผลไว้ดังนี้

1. สรุปผลการวิจัย

1.1 ผลการประเมินตามกรอบ TQF

หลักสูตรได้มาตรฐานตามกรอบมาตรฐานคุณวุฒิโดยผ่านเกณฑ์ประเมินตัวบ่งชี้บังคับ (ตัวบ่งชี้ที่ 1-5) มีผลดำเนินการบรรลุตามเป้าหมาย และในปีการศึกษา 2557 มีจำนวนตัวบ่งชี้ที่มีผลดำเนินการบรรลุเป้าหมายไม่น้อยกว่า 80 % ของตัวบ่งชี้รวม รวมทั้งสิ้น 12 ตัวบ่งชี้จากจำนวนรวม 12 ตัว คิดเป็นร้อยละ 100 สรุปได้ว่าหลักสูตรมีมาตรฐานและสอดคล้องกับกรอบมาตรฐานคุณวุฒิระดับอุดมศึกษาที่สำนักงานคณะกรรมการการอุดมศึกษากำหนดไว้

1.2 ผลการประเมินตามกรอบ IQA

หลักสูตรได้แสดงผลการบริหารจัดการหลักสูตรตามเกณฑ์มาตรฐานหลักสูตรระดับบัณฑิตศึกษา เกณฑ์ 12 ข้อ โดยสำนักงานคณะกรรมการการอุดมศึกษาซึ่งเป็นไปตามเกณฑ์ทุกข้อ

1.3 ผลการประเมินตามแนวคิด CIPP Model

1.3.1 บริบทของหลักสูตร (Context)

ความคิดเห็นของนิสิตด้านบริบทของหลักสูตรได้แก่ 1) วัตถุประสงค์ของหลักสูตร 2) แผนการจัดการศึกษา 3) ความทันสมัยของหลักสูตร และ 4) เนื้อหารายวิชา มีความเหมาะสมอยู่ในระดับมากที่สุด (เฉลี่ย 4.37) และนิสิตปัจจุบันได้ให้ความเห็นเกี่ยวกับหลักสูตรว่าควรเพิ่มรายวิชาเรียนที่หลากหลายเพื่อให้นิสิตมีโอกาสได้เลือกเรียน ต้องการสำเร็จการศึกษาปริญญาโทและได้ใบประกอบวิชาชีพครูด้วย หลักสูตรการเรียนการสอนมีความน่าสนใจและเหมาะสมกับยุคสมัย

ในส่วนของอาจารย์ผู้สอนสรุปความเห็นได้ว่า เนื้อหาของรายวิชาที่สอนมีความเหมาะสม ทันสมัยกับหลักสูตร แต่ผู้สอนต้องปรับเปลี่ยนให้เหมาะสมกับความสามารถและประสบการณ์ของผู้เรียนแต่ละกลุ่ม ปรับเปลี่ยนเนื้อหาบางส่วนให้ทันสมัยยิ่งขึ้น และควรเพิ่มเติมผลงานการวิจัยหรือแนวปฏิบัติใหม่ที่เป็นที่ยอมรับในวงวิชาการ/ วิชาชีพ ใช้เทคโนโลยีใหม่ๆ เข้ามาส่งเสริมการเรียนรู้ด้วยตัวเองตามศักยภาพ

1.3.2 ปัจจัยนำเข้า (Input)

ความคิดเห็นของนิสิตด้านปัจจัยนำเข้า ได้แก่ 1) สภาพแวดล้อมการเรียนรู้ สิ่งสนับสนุนต่างๆ ได้แก่ อาคารสถานที่ อุปกรณ์ และสื่อการเรียนรู้ 2) นิสิต กระบวนการคัดเลือกนิสิต และ 3) อาจารย์ผู้สอน มีความเหมาะสมอยู่ในระดับมาก (เฉลี่ย 4.20) และจากข้อคิดเห็นเพิ่มเติมของนิสิตสรุปได้ว่า ควรสร้างความเข้าใจกับนิสิตในเรื่องระบบการเรียนของบัณฑิตศึกษา หัวข้อการทำวิจัย การปรับตัว สอนเสริมเพิ่มเติมเกี่ยวกับทักษะภาษาอังกฤษ และการสืบค้นสารสนเทศที่จำเป็นต่อการเรียนระดับบัณฑิตศึกษา แนะนำหนังสือที่เกี่ยวข้องสัมพันธ์กับสาขาวิชาเข้าสำนักหอสมุดเพิ่มเติม

ในส่วนของความคิดเห็นของอาจารย์ผู้สอนเห็นว่าประเด็นสำคัญของนิสิตคือความแตกต่างหลากหลายในระดับทักษะการใช้ภาษาอังกฤษ เนื่องจากผู้เรียนมีทั้งเจ้าของภาษา นิสิตไทย นิสิตจีน และนิสิตในภูมิภาคอาเซียน โดยเฉพาะปัญหาด้านการอ่านและการเขียนเชิงวิชาการ ขาดทักษะการเรียนรู้ด้วยตนเอง ความคิดเห็นที่ใช้การคิดวิเคราะห์และอ้างอิงจากทฤษฎีความรู้และมีประสบการณ์สอนในชั้นเรียนที่แตกต่างกันออกไป

1.3.3 กระบวนการ (Process)

ความคิดเห็นของอาจารย์ประจำหลักสูตรต่อกระบวนการบริหารหลักสูตรและกระบวนการจัดการเรียนการสอน มีความเหมาะสมอยู่ในระดับมากที่สุด (เฉลี่ย 4.41) และอาจารย์ผู้สอนได้แสดงข้อคิดเห็นเกี่ยวกับการจัดการเรียนการสอนเพื่อพัฒนาผู้เรียน ดังต่อไปนี้ 1) ได้ปลูกฝังให้ผู้เรียนได้เรียนรู้ที่จะพึ่งพาตนเอง หาข้อมูลจากแหล่งความรู้ และช่วยเหลือกันในการทำงานกลุ่ม 2) ได้จัดกลุ่มการเรียนรู้เฉพาะเพื่อทำกิจกรรมทางภาษาเป็นประโยชน์แต่ไม่สามารถทำได้ต่อเนื่องเพราะเวลาการจัดการศึกษาเฉพาะเสาร์-อาทิตย์ไม่เพียงพอ 3) ผู้เรียนควรได้ฝึกเขียนและอ่านอย่างต่อเนื่องเป็นกิจวัตร 4) ได้เปิดโอกาสและสนับสนุนให้ผู้เรียนได้มีส่วนร่วมในชั้นเรียนมากขึ้นในทุกทักษะ โดยอธิบายจุดประสงค์ของรายวิชา และสิ่งที่ผู้สอนคาดหวังให้ชัดเจน 5) ได้สอนทบทวนเพื่อสร้างพื้นฐานที่ถูกต้อง กำหนดงานหลักที่เหมือนกันและงานเสริมตามความสนใจ และให้ผู้เรียนเขียน feedback เพื่อสะท้อนความสามารถในการเขียนของแต่ละคน อาจารย์เลือกใช้สื่อการสอนให้ได้ประโยชน์ในการสอนมากที่สุด เพื่อให้ผู้เรียนเกิดการเรียนรู้ ตระหนัก นำไปใช้ ทดลองปฏิบัติ และนำทฤษฎีสู่การปฏิบัติที่ถูกต้องได้

ในส่วนความคิดเห็นของนิสิตต่อกระบวนการจัดการเรียนการสอนและการวัดและประเมินผล มีความเหมาะสมอยู่ในระดับมากที่สุด (เฉลี่ย 4.35) โดยนิสิตได้ให้ความคิดเห็นเกี่ยวกับกระบวนการจัดการเรียนการสอนว่า การจัดกลุ่มเรียนเสริมภาษาอังกฤษทำให้ฝึกอ่าน ฟัง และพูด ทำให้มั่นใจและภาษาดีขึ้น การจัดผู้สอนมากกว่า 1 คน ใน 1 รายวิชาอาจเกิดการสอนเนื้อหาที่ซ้ำซ้อน บางรายวิชาควรศึกษาพื้นฐานของผู้เรียนก่อนเพื่อจัดเนื้อหาให้เหมาะสม และควรสอนแบบ

ผู้ใหญ่ ต้องการให้เพิ่มรายวิชาเรียนที่หลากหลายให้ได้เลือกศึกษา ควรรักษามาตรฐานของรายวิชาไว้ ไม่ควรปรับลงมาตามผู้เรียน นิสิตมีความพึงพอใจในสิ่งที่ได้รับการสอน การฝึกปฏิบัติ และการแบ่งปัน รูปแบบการสอน วิธีการสอน มีประโยชน์ ได้มุมมองและแนวคิดที่แตกต่างสามารถนำมาปรับใช้ได้ มีบรรยากาศที่อบอุ่นเป็นกันเอง มีความช่วยเหลือและคำแนะนำตลอด

1.3.4 ผลผลิต (Product)

ความคิดเห็นของนิสิตต่อด้านผลผลิต เรื่องคุณลักษณะของนิสิตที่ได้รับการพัฒนามีความเหมาะสมอยู่ในระดับมากที่สุด (เฉลี่ย 4.40) และนิสิตได้ให้ความคิดเห็นเกี่ยวกับหลักสูตรภายหลังสำเร็จการศึกษาดังนี้ 1) รายวิชาที่เรียนตามหลักสูตรเหมาะสม ตรงตามวัตถุประสงค์ 2) ประสบการณ์จากการศึกษานำมาปรับใช้ในการทำงานได้ 3) ได้ทักษะการใช้ภาษาอังกฤษซึ่งจำเป็นต่อการปฏิบัติงาน ทั้งนี้นิสิตส่วนหนึ่งมีความคาดหวังจะได้รับใบประกอบวิชาชีพครูตามหลักสูตร แต่เนื่องจากหลักสูตรไม่ได้นำเสนอเข้ากระบวนการพิจารณาของสำนักงานเลขาธิการคุรุสภาจึงไม่ได้รับการอนุมัติในส่วนนี้

ส่วนผู้ใช้มหาบัณฑิตมีความพึงพอใจต่อมหาบัณฑิตใหม่อยู่ในระดับมากที่สุด (เฉลี่ย 4.33)

อาจารย์ผู้สอนได้แสดงความคิดเห็นเกี่ยวกับผลที่เกิดหลังเสร็จสิ้นการเรียนการสอน สรุปได้ว่า 1) ความสามารถในการสื่อสารด้วยภาษาอังกฤษของนิสิตค่อยๆ ดีขึ้น แต่ทักษะการเขียนยังต้องปรับปรุง 2) ความสามารถในการนำเสนอพัฒนาขึ้นแต่ยังต้องปรับปรุงบ้าง 3) พฤติกรรมและการมีส่วนร่วมในชั้นเรียน การแสดงความคิดเห็นอย่างมีวิจารณญาณของผู้เรียนเปลี่ยนไปในทางที่ดีขึ้น 4) ความเข้าใจเนื้อหากระบวนการการวิจัย ผลของการทดลองด้านการสอนและวิจัยด้านการสอน การวัดและประเมินผลมีความก้าวหน้าในระดับที่รับได้ตามวัตถุประสงค์รายวิชา 5) มีความรู้ความเข้าใจในบริบทการเรียนการสอนภาษาอังกฤษในประเทศไทยมากขึ้น โดยในภาพรวมผู้เรียนทุกคนมีพัฒนาการดีขึ้นทั้งหมด สามารถนำทฤษฎีต่อยอดสู่การปฏิบัติได้แต่แตกต่างกันไปในแต่ละทักษะและวัตถุประสงค์ของนิสิตแต่ละคน

1.4 ข้อคิดเห็นอื่นๆ ในการปรับปรุงหลักสูตรในอนาคต

1.4.1 ข้อคิดเห็นจากนิสิต

1) ต้องการความช่วยเหลือให้ความรู้หรือประสบการณ์เพิ่มเติมเรื่องการเรียนแบบพึ่งพาตนเอง การวิพากษ์วิจารณ์ และการเรียนแบบผู้ใหญ่ แต่ในขณะเดียวกันก็อยากให้อาจารย์เคร่งครัดเรื่องการอ่านมากขึ้น

2) ต้องการการแนะนำทั้งด้านภาษาและการทำวิจัยตั้งแต่เริ่มเข้าเรียน

3) ต้องการหนังสือที่ใช้ค้นคว้าในสำนักหอสมุดและกลุ่มพูดคุยแลกเปลี่ยนด้านวิชาการ

1.4.2 ข้อคิดเห็นจากอาจารย์ผู้สอน

1) ควรมีการประชุมตกลงกันอย่างเป็นทางการระหว่างผู้สอนในรายวิชาต่างๆ ที่ต่อเนื่องกันในหลักสูตร ให้กำหนดการเขียนเป็นส่วนหนึ่งของการประเมินผลทุกรายวิชา และให้ปริมาณการเขียนเพิ่มขึ้นอย่างต่อเนื่องและทวีความซับซ้อนตามกลวิธีการเขียน จำลองตามรูปแบบของการเขียนวิทยานิพนธ์ เพื่อให้เป็นการฝึกฝนในระยะเวลาที่มีอยู่ให้ผู้เรียนได้มีประสบการณ์การเขียน ได้รับการติชมและช่วยเหลืออย่างเป็นรูปธรรม ก่อนการทำวิจัยและรายงานผลตามรูปแบบเล่มวิทยานิพนธ์

2) ควรปรับความทันสมัยของบางรายวิชา และการเรียงโครงสร้างของหลักสูตรเพื่อฝึกผู้เรียนให้อ่านและเขียนได้ดียิ่งขึ้น ควรเชื่อมโยง ลำดับรายวิชาตลอดหลักสูตรเพื่อให้ผู้เรียนได้รับการพัฒนาอย่างต่อเนื่อง

3) ควรเปิดรายวิชาภาษาอังกฤษสำหรับบัณฑิตศึกษาให้มากขึ้น เพื่อเป็นทางเลือกสำหรับผู้เรียนที่มีความรู้ไม่เท่ากันและจำเป็นต้องพัฒนาในทักษะที่ต่างกัน โดยจัดสอบระดับความรู้ภาษาอังกฤษก่อนเข้าเรียน ตลอดจนเปิดสอนในรายวิชาที่สำคัญต่อวิชาชีพให้นิสิตได้ศึกษาด้วย

4) ควรเพิ่มทักษะการเรียนรู้ในศตวรรษที่ 21 เพื่อเป็นการเตรียมผู้เรียนที่จะต้องไปเป็นผู้สอนภาษาอังกฤษจริงๆ เมื่อจบการศึกษา

2. อภิปรายผลการวิจัย

จากกรอบแนวคิดในการวิจัยประเมินหลักสูตรได้พิจารณาประเด็นความสอดคล้องกับกรอบมาตรฐานคุณวุฒิระดับอุดมศึกษาแห่งชาติ (TQF) และกรอบการประกันคุณภาพการศึกษาภายใน (IQA) และประสิทธิภาพของหลักสูตรโดยใช้รูปแบบ CIPP Model เป็นหลักดังต่อไปนี้

2.1 ด้านความสอดคล้อง

หลักสูตรมีความสอดคล้องกับกรอบมาตรฐานคุณวุฒิระดับอุดมศึกษาแห่งชาติ (TQF) และกรอบการประกันคุณภาพการศึกษาภายใน (IQA) โดยมีผลการดำเนินการตามมาตรฐานและเป็นไปตามเกณฑ์ทุกข้อ

2.2 ด้านประสิทธิภาพของหลักสูตร

อภิปรายผลการประเมินประสิทธิภาพของหลักสูตรโดยใช้รูปแบบ CIPP ดังนี้

2.3.1 บริบทของหลักสูตร (Context)

ความคิดเห็นของนิสิตด้านบริบทของหลักสูตรมีความพึงพอใจอยู่ในระดับมากที่สุด (เฉลี่ย 4.37) ประกอบกับความคิดเห็นของอาจารย์ผู้สอน แสดงว่า 1) วัตถุประสงค์ของหลักสูตร 2) แผนการจัดการศึกษา 3) ความทันสมัยของหลักสูตร และ 4) เนื้อหารายวิชา มีความเหมาะสมที่จะใช้ในการจัดการเรียนการสอน มีองค์ประกอบของรายวิชาเหมาะสม สอดคล้องกับวัตถุประสงค์

ของหลักสูตรและแนวคิดของปรัชญาของหลักสูตร มีความทันสมัย มีความต้องการของสังคม ทั้งนี้ในการจัดการเรียนการสอนจำเป็นต้องปรับเปลี่ยนให้เหมาะสมกับความสามารถและประสบการณ์ของผู้เรียนแต่ละกลุ่มโดยให้คงมาตรฐานของรายวิชาไว้ ควรเพิ่มเติมผลงานการวิจัยหรือแนวปฏิบัติใหม่ที่เป็นที่ยอมรับในวงวิชาการ/ วิชาชีพ ใช้เทคโนโลยีใหม่ๆ เข้ามาส่งเสริมการเรียนรู้ด้วยตัวเองตามศักยภาพเพื่อให้บรรลุวัตถุประสงค์ของหลักสูตรระดับบัณฑิตศึกษา สาขาการสอนภาษาอังกฤษในฐานะเป็นภาษาโลก

2.3.2 ปัจจัยนำเข้า (Input)

ความคิดเห็นของนิสิตด้านปัจจัยนำเข้ามีความพึงพอใจอยู่ในระดับมาก (เฉลี่ย 4.20) ประกอบกับความคิดเห็นของอาจารย์ผู้สอนแสดงว่า 1) สภาพแวดล้อมการเรียนรู้ สิ่งสนับสนุนต่างๆ ได้แก่ อาคารสถานที่ อุปกรณ์ และสื่อการเรียนรู้ 2) นิสิต กระบวนการคัดเลือกนิสิต และ 3) อาจารย์ผู้สอน มีความเพียงพอ เหมาะสม แต่ทั้งนี้เมื่อพิจารณาด้านผู้เรียน ควรเตรียมความพร้อมปรับพื้นฐานและสร้างความเข้าใจเกี่ยวกับระบบการเรียนของบัณฑิตศึกษา กระบวนการทำวิจัย การสอนเสริมเพิ่มเติมเกี่ยวกับทักษะภาษาอังกฤษ ทักษะการคิดวิเคราะห์และอ้างอิงจากทฤษฎี ความรู้ และการสืบค้นสารสนเทศที่จำเป็นต่อการเรียนระดับบัณฑิตศึกษาให้มากขึ้น สอดคล้องกับงานวิจัยของครรชิต ทะกอง (2551) ซึ่งได้การประเมินหลักสูตรพยาบาลศาสตรบัณฑิต (หลักสูตรนานาชาติ) วิทยาลัยนานาชาติ มหาวิทยาลัยนเรศวร พบว่าปัญหาสำคัญในการจัดการเรียนการสอนภาคทฤษฎี คือ ทักษะภาษาอังกฤษของบัณฑิต ทั้งการพูด การอ่านและการเขียนไม่ดีพอ เช่นเดียวกันกับศิริพรรณ บุญถึง (2556) ได้ศึกษาประเมินหลักสูตรการศึกษามหาบัณฑิต สาขาการสอนภาษาอังกฤษในฐานะภาษาที่สอง คณะศึกษาศาสตร์ มหาวิทยาลัยบูรพา พบว่านิสิตไทยเห็นว่าหนังสือและเอกสารการสอนไม่ครอบคลุม ไม่ทันสมัย และงานที่ได้รับมอบหมายไม่เหมาะกับทักษะของแต่ละคน

นอกจากนี้ พิชญาณี หลวงจันทร์ (2557) ยังได้ศึกษา Factors Facilitating and Hindering the Completion of a Student’s Thesis/ IS for the Master of Education in Teaching English as a Second Language Program (M.Ed. TESL) at Burapha University พบว่าปัจจัยหนึ่งที่มีผลกระทบต่อการสำเร็จการศึกษาคือ ด้านผู้เรียน (วิชาการ) ประกอบด้วย 1) การได้รับการอบรมและเตรียมความพร้อมในการทำวิทยานิพนธ์หรืองานค้นคว้าอิสระ 2) การมีทักษะที่ดีในการอ่านภาษาอังกฤษ 3) การมีทักษะที่ดีในการเขียนภาษาอังกฤษเชิงวิชาการ 4) การมีความรู้ในการวิชาที่ศึกษา และ 5) การมีพื้นฐานความรู้ด้านการวิจัยที่ดี

การเตรียมความพร้อมผู้เรียนในด้านทักษะภาษาอังกฤษ และความรู้พื้นฐานในการทำวิจัยจึงเป็นประเด็นสำคัญที่ควรคำนึงถึงอันดับต้นๆ

2.3.3 กระบวนการ (Process)

มุมมองของอาจารย์ประจำหลักสูตรต่อกระบวนการบริหารหลักสูตรและกระบวนการจัดการเรียนการสอนมีความพึงพอใจอยู่ในระดับมากที่สุด (เฉลี่ย 4.41) ประกอบกับความคิดเห็นของอาจารย์ผู้สอน แสดงว่ากระบวนการจัดการเรียนการสอนในมีความเหมาะสม อาจารย์มีวิธีการสอนที่หลากหลายโดยเน้นการพัฒนาศักยภาพของผู้เรียนเป็นสำคัญ ทั้งในการให้ความรู้ในชั้นเรียน การสอนเสริม การคิดวิเคราะห์ การเรียนรู้ด้วยตนเอง ทักษะด้านภาษา และทักษะต่างๆ ที่จำเป็นตามความสนใจและความสามารถของแต่ละคน

ส่วนมุมมองของนิสิตต่อกระบวนการจัดการเรียนการสอนและการวัดและประเมินผลมีความพึงพอใจอยู่ในระดับมากที่สุด (เฉลี่ย 4.35) ประกอบกับความคิดเห็นของนิสิต แสดงว่ากระบวนการจัดการเรียนการสอนมีความเหมาะสม นิสิตจีนพอใจกับการจัดกลุ่มเรียนเสริมภาษาอังกฤษ แต่ควรคำนึงถึงการจัดผู้สอนหลายคนในรายวิชาไม่ให้เกิดการสอนเนื้อหาที่ซ้ำซ้อน และด้วยความที่ผู้เรียนมีพื้นฐานความรู้และทักษะด้านภาษาอังกฤษที่หลากหลาย อาจารย์อาจจำเป็นต้องมีการประเมินผู้เรียนก่อน เพื่อปรับเปลี่ยนเนื้อหาและกลยุทธ์การสอนให้เหมาะสมในแต่ละกลุ่ม แต่ยังคงต้องรักษามาตรฐานที่ดีไว้ สอดคล้องกับงานวิจัยของจันทิมา เย็นสุขใจ (2548) ได้ทำการประเมินหลักสูตรวิทยาศาสตร์มหาบัณฑิต สาขาประสาทวิทยาศาสตร์ (หลักสูตรนานาชาติ) มีข้อคิดเห็นว่า ในการจัดการเรียนการสอน การประเมินผล วิธีการจัดการเรียนการสอน เนื้อหารายวิชานั้น ควรมีการประเมินรายวิชาเมื่อสิ้นสุดการเรียนการสอนแล้วนำมาปรับปรุงแก้ไข ควรมีการพิจารณาเนื้อหาแต่ละรายวิชาเพื่อลดความซ้ำซ้อน

2.3.4 ผลผลิต (Product)

ความคิดเห็นของนิสิตต่อด้านผลผลิต เรื่องคุณลักษณะของนิสิตที่ได้รับการพัฒนามีความพึงพอใจอยู่ในระดับมากที่สุด (เฉลี่ย 4.40) ประกอบกับความคิดเห็นของนิสิต แสดงว่าคุณลักษณะของนิสิตมีความเหมาะสม รายวิชาที่เรียนตามหลักสูตรเหมาะสมตรงตามวัตถุประสงค์ สามารถนำประสบการณ์จากการศึกษามาปรับใช้ในการทำงานได้ และได้พัฒนาทักษะการใช้ภาษาอังกฤษที่จำเป็นต่อการปฏิบัติงานอย่างเพียงพอ

ความคิดเห็นของผู้ใช้มหาบัณฑิตมีความพึงพอใจต่อมหาบัณฑิตใหม่ อยู่ในระดับมากที่สุด (เฉลี่ย 4.33) สอดคล้องกับความคิดเห็นของอาจารย์ผู้สอนเกี่ยวกับผลที่เกิดหลังเสร็จสิ้นการเรียนการสอน แสดงถึงความสามารถของนิสิตที่มีพัฒนาการดีขึ้นทั้งหมดแต่แตกต่างกันไปในแต่ละทักษะ ได้แก่ การสื่อสารด้วยภาษาอังกฤษ ความสามารถในการนำเสนอ พฤติกรรมและการมีส่วนร่วมในชั้นเรียน การแสดงความคิดเห็นอย่างมีวิจารณญาณ ความเข้าใจเนื้อหากระบวนการการวิจัย ความรู้ความเข้าใจในบริบทการเรียนการสอนภาษาอังกฤษในประเทศไทย และสามารถนำไปประยุกต์ใช้กับการทำงานได้

3. ข้อเสนอแนะ

3.1 ข้อเสนอแนะในการวิจัย

1) การวิจัยครั้งนี้ประเมินหลักสูตรในระยะที่ใช้หลักสูตรเป็นปีที่ 3 จึงควรมีการประเมินอย่างต่อเนื่องเพื่อให้เห็นถึงแนวโน้มและทิศทางการพัฒนาหลักสูตรที่ครอบคลุมมากยิ่งขึ้น

2) ควรสอบถามความเห็นจากผู้มีส่วนได้ส่วนเสียทุกภาคส่วนให้ครอบคลุมมากยิ่งขึ้น เช่น ผู้ใช้นิสิตปัจจุบันกรณีที่นิสิตศึกษาและทำงานไปด้วย ผู้ใช้มหาบัณฑิตหากสามารถตัดข้อจำกัดกรณีอยู่ต่างประเทศได้ และผู้เชี่ยวชาญเพื่อให้ได้มุมมองระดับนโยบาย ทิศทาง แนวโน้มของหลักสูตรมากยิ่งขึ้น เป็นต้น

3.2 ข้อเสนอแนะในการบริหารหลักสูตร

ในภาพรวมนิสิตและอาจารย์มีความพึงพอใจในด้านต่างๆ อยู่ในระดับมากและมากที่สุด ทั้งนี้สิ่งที่ควรปรับปรุงเปลี่ยนแปลง คือสิ่งที่จะทำให้นิสิตได้เรียนรู้ตามปรัชญาและวัตถุประสงค์ของหลักสูตรมากที่สุด อันได้แก่กระบวนการจัดการเรียนการสอน การลำดับการสอนในรายวิชาต่างๆ เพื่อให้ผู้เรียนได้รับการพัฒนาทักษะต่างๆ ที่จำเป็นต่อการเรียนรู้อย่างต่อเนื่อง และการบูรณาการร่วมกันระหว่างอาจารย์ผู้สอนในแต่ละรายวิชา และเมื่อพิจารณาข้อคิดเห็นจากอาจารย์และนิสิตสรุปเป็นประเด็นได้ดังนี้

1) ควรให้ความรู้หรือประสบการณ์เพิ่มเติมเรื่องการเรียนแบบพึ่งพาตนเอง การวิพากษ์วิจารณ์ การเรียนแบบผู้ใหญ่ และกระบวนการทำวิจัย โดยอาจจัดในรูปแบบโครงการเสริม หรือบูรณาการเข้ากับรายวิชา เช่นเดียวกับ ชูศักดิ์ เอกเพชร (2548) ได้ประเมินหลักสูตรครุศาสตรมหาบัณฑิต สาขาการบริหารการศึกษา พบว่าควรกำหนดแนวทางการทำวิทยานิพนธ์ให้ชัดเจน จัดให้มีการประชุมปฏิบัติการที่เกี่ยวข้องเป็นระยะ ทั้งก่อนนำเสนอหัวข้อ ขณะทำวิทยานิพนธ์ และการนำเสนอผลการวิจัยของนักศึกษา

2) จัดหาหนังสือที่ใช้ค้นคว้าในสำนักหอสมุด สร้างทักษะการสืบค้นข้อมูล สารสนเทศจากฐานข้อมูลที่จำเป็นในการเรียนระดับบัณฑิตศึกษา เช่น e-book e-database ข้อมูลออนไลน์ต่างๆ และสร้างบรรยากาศการพูดคุยแลกเปลี่ยนด้านวิชาการ

3) ควรมีการประชุมตกลงกันอย่างเป็นทางการระหว่างผู้สอนในรายวิชาต่างๆ ที่ต่อเนื่องกันในหลักสูตร ให้กำหนดการเขียนเป็นส่วนหนึ่งของการประเมินผลทุกรายวิชา และให้ปริมาณการเขียนเพิ่มขึ้นอย่างต่อเนื่องและทวีความซับซ้อนตามกลวิธีการเขียน จำลองตามรูปแบบของการเขียนวิทยานิพนธ์ เพื่อให้เป็นการฝึกฝนในระยะเวลาที่มีอยู่ ให้ผู้เรียนได้มีประสบการณ์การเขียน ได้รับการติชมและช่วยเหลืออย่างเป็นรูปธรรม ก่อนการทำวิจัยและรายงานผลตามรูปแบบเล่มวิทยานิพนธ์

4) การพัฒนาทักษะด้านภาษาอังกฤษ ควรเปิดรายวิชาภาษาอังกฤษสำหรับบัณฑิตศึกษาให้มากขึ้น เพื่อเป็นทางเลือกสำหรับผู้เรียนที่มีพื้นฐานความรู้ไม่เท่ากันและจำเป็นต้องพัฒนาในทักษะที่ต่างกัน โดยจัดสอบระดับความรู้ภาษาอังกฤษก่อนเข้าเรียน หรือสอนเสริมตามความเหมาะสม

5) ควรให้ผู้เรียนเลือกรายวิชาเลือกได้ตามความสนใจ ตามพื้นฐานและความต้องการของกลุ่มผู้เรียนส่วนใหญ่ หากมีกลุ่มผู้เรียนที่จำนวนมากพอ

6) ด้านอาจารย์ผู้สอน การจัดอาจารย์ผู้สอนที่มากกว่า 1 คนใน 1 รายวิชา ควรจัดสรรเนื้อหาให้ชัดเจน ครอบคลุม และควรมีการแลกเปลี่ยนเรียนรู้ระหว่างอาจารย์ผู้สอนเพื่อลดความซ้ำซ้อนในเนื้อหา อาจารย์ผู้สอนควรมีการพูดคุย อภิปรายผลภายหลังเสร็จสิ้นการสอนในแต่ละรายวิชาในรายละเอียดเพื่อให้มีข้อมูลพื้นฐานที่เพียงพอต่อการพิจารณาปรับปรุงเนื้อหารายวิชาในภาคเรียนต่อๆ ไป และควรมีการเชิญวิทยากรบรรยายพิเศษ Visiting Professor จากต่างประเทศ เพื่อให้นิสิตได้เรียนรู้ประสบการณ์ที่หลากหลาย และส่งเสริมความเป็นหลักสูตรนานาชาติมากยิ่งขึ้น

3.3 ข้อเสนอแนะในการพัฒนา/ ปรับปรุงหลักสูตร

นอกจากข้อเสนอแนะในการบริหารหลักสูตรแล้ว ยังพบว่าข้อคิดเห็นจากอาจารย์และนิสิต ยังมีประเด็นที่เป็นประโยชน์ต่อการการพัฒนา/ ปรับปรุงหลักสูตร ดังนี้

1) ควรปรับความทันสมัยของบางรายวิชา

2) ควรเพิ่มทักษะการเรียนรู้ในศตวรรษที่ 21 เพื่อเป็นการเตรียมผู้เรียนที่จะต้องไปเป็นผู้สอนภาษาอังกฤษจริงๆ เมื่อสำเร็จการศึกษาแล้ว

3) ควรพัฒนาหลักสูตรให้ผู้สำเร็จการศึกษาสามารถได้ใบประกอบวิชาชีพครูได้อีกด้วย

4) ควรเปิดรายวิชาภาษาอังกฤษสำหรับบัณฑิตศึกษาให้มากขึ้น เพื่อให้ผู้เรียนสามารถเลือกพัฒนาทักษะด้านภาษาภาษาอังกฤษ

5) ควรเปิดรายวิชาใหม่ๆ ที่จำเป็นต่อวิชาชีพของผู้เรียนในสถานการณ์โลกปัจจุบัน

บรรณานุกรม

ครรชิต ทะกอง. (2551). *การประเมินหลักสูตรพยาบาลศาสตรบัณฑิต (หลักสูตรนานาชาติ) วิทยาลัยนานาชาติ มหาวิทยาลัยนเรศวร.* เข้าถึงจาก http://www.nuic.nu.ac.th/Upload/File/researches/thanKorMun/51-2.pdf

ครองคน บำรุงเวช. (2557). *Curriculum development*. เข้าถึงจาก http://krongkon06550065.blogspot.com/2014/12/blog-post_81.html

งานพัฒนาหลักสูตรและการสอน สำนักงานอธิการบดี มหาวิทยาลัยบูรพา. (2558). *รายละเอียดของหลักสูตร (มคอ. 2)*. เข้าถึงจาก http://cid.buu.ac.th/form.php

จันทิมา เย็นสุขใจ. (2548). การประเมินหลักสูตรวิทยาศาสตร์มหาบัณฑิต สาขาประสาทวิทยาศาสตร์ (หลักสูตรนานาชาติ) The Evaluation for the Master of Science program in Neurosciences.(International Program). *วารสารวิชาการคณะศึกษาศาสตร์, 6*(1-2-3), 81-90.

ชูศักดิ์ เอกเพชร. (2548). *ประเมินหลักสูตรครุศาสตรมหาบัณฑิต สาขาการบริหารการศึกษา.* เข้าถึงจาก http://e-research.sru.ac.th/?q=system/files/การประเมินหลักสูตร_ชูศักดิ์_.pdf

ธีรศักดิ์ อุ่นอารมย์เลิศ และคณะ. (2552). *การประเมินหลักสูตรศึกษาศาสตรมหาบัณฑิต สาขาวิชาพัฒนศึกษา คณะศึกษาศาสตร์ มหาวิทยาลัยศิลปากร*. กรุงเทพฯ: มหาวิทยาลัยศิลปากร.

พงศ์เทพ จิระโร. (2555). การประเมินโครงการ: สิ่งจำเป็นในการทำงานยุคใหม่. *วารสารศึกษาศาสตร์, 23*(3), 43-56.

พงศ์เทพ จิระโร. (2556). วัตถุประสงค์ ตัวบ่งชี้ และเกณฑ์ในการประเมินโครงการ. *วารสารศึกษาศาสตร์, 24*(3), 25-36.

พิชญาณี หลวงจันทร์. (2557). *Factors facilitating and hindering the completion of a students' thesis/ is for the master of education in teaching English as a second language program (M.Ed. TESL) at Burapha university.* งานค้นคว้าอิสระ, สาขาการสอนภาษาอังกฤษในฐานะภาษาที่สอง, คณะศึกษาศาสตร์, มหาวิทยาลัยบูรพา.

พิชิต ฤทธิ์จรูญ. (2558). การประเมินหลักสูตร : แนวคิด กระบวนการและการใช้ ผลการประเมิน. *วารสารศึกษาศาสตร์ มสธ., 8*(1), 13-28.

พิทยา ยาโม้. (2554). *รายงานการวิจัย: การประเมินหลักสูตรสาขาวิชาภาษาอังกฤษธุรกิจ (นานาชาติ) มหาวิทยาลัยราชภัฏอุตรดิตถ์ Curriculum Evaluation of the Business English Program (International Program) at Uttaradit Rajabhat University*. อุตรดิตถ์: มหาวิทยาลัยราชภัฏอุตรดิตถ์.

ภาวศุทธิ์ ภัทรางกูน. (2553). *การประเมินหลักสูตร*. เข้าถึงจาก https://www.l3nr.org/posts/412161

มหาวิทยาลัยบูรพา. (2554). *หลักสูตรการศึกษามหาบัณฑิตสาขาวิชาการสอนภาษาอังกฤษในฐานะเป็นภาษาโลก (หลักสูตรนานาชาติ) หลักสูตรปรับปรุง พ.ศ 2554*. ชลบุรี: มหาวิทยาลัยบูรพา.

มหาวิทยาลัยบูรพา. (2554). *รายงานการประเมินตนเอง หลักสูตรการศึกษามหาบัณฑิตสาขาวิชาการสอนภาษาอังกฤษในฐานะเป็นภาษาโลก (หลักสูตรนานาชาติ) หลักสูตรปรับปรุง พ.ศ 2554 ปีการศึกษา 2557*. ชลบุรี: มหาวิทยาลัยบูรพา.

มาเรียม นิลพันธุ์. (2555). *การประเมินหลักสูตรศึกษาศาสตรมหาบัณฑิต สาขาวิชาหลักสูตรและการนิเทศคณะศึกษาศาสตร์ มหาวิทยาลัยศิลปากร.* กรุงเทพฯ : มหาวิทยาลัยศิลปากร.

วิชัย วงษ์ใหญ่. (2554) *การพัฒนาหลักสูตรระดับอุดมศึกษา.* กรุงเทพมหานคร : อาร์ แอนด์ ปรินท์.

ศิริพรรณ บุญถึง. (2556). *An evaluation of the master's degree of education in teaching English as a second language (international program) at Burapha university*. งานค้นคว้าอิสระ สาขาการสอนภาษาอังกฤษในฐานะภาษาที่สอง, คณะศึกษาศาสตร์, มหาวิทยาลัยบูรพา.

ศิริชัย กาญจนวาสี. (2553). *การประเมินหลักสูตร : หลักการและแนวปฏิบัติ.* เข้าถึงจาก http://www.edu.tsu.ac.th/major/old_eva/journal/scan1.pdf

สุนันทา แก้วสุข. (2552). *การประเมินหลักสูตรครุศาสตรมหาบัณฑิต สาขาวิชาพัฒนศึกษา คณะศึกษาศาสตร์ มหาวิทยาลัยศิลปากร.* เข้าถึงจาก http://arc.dru.ac.th/e-journal/Journal_pdf/302-2.pdf

สุนีย์ ภู่พันธ์. (2546). *แนวคิดพื้นฐานการสร้างและการพัฒนาหลักสูตร.* กรุงเทพฯ : จุฬาลงกรณ์มหาวิทยาลัย.

สำนักมาตรฐานและประเมินผลอุดมศึกษา สำนักงานคณะกรรมการการอุดมศึกษา. (2553). *มาตรฐานการอุดมศึกษาและเกณฑ์มาตรฐานที่เกี่ยวข้อง.* กรุงเทพฯ: ภาพพิมพ์

สำนักมาตรฐานและประเมินผลอุดมศึกษา สำนักงานคณะกรรมการการอุดมศึกษา. (2558). *คู่มือการประกันคุณภาพการศึกษาภายใน ระดับอุดมศึกษา ฉบับปีการศึกษา 2557*. นนทบุรี: ภาพพิมพ์

อัญชลี ไสยวรรณ และคณะ. (2554). *การประเมินหลักสูตรครุศาสตรมหาบัณฑิต สาขาวิชาการจัดการการปฐมวัยศึกษาวิทยาลัยการฝึกหัดครู มหาวิทยาลัยราชภัฏพระนคร.* เข้าถึงจาก http://km.ctepnru.com/wp-content/uploads/2011/05/an_assessment_of_the_master_of_education_program_in_early_child_hood.pdf

Creswell, J. W., & Plano Clark, V. L. (2007). *Designing and conducting mixed methods research*. Thousand Oaks, CA: Sage.

Crystal, D. (*2003*). *English as a global language* (2nd ed.). Cambridge: Cambridge University Press.

Kirkpatrick, A. (2010). English as a lingua Franca in ASEAN: A multilingual model. Hongkong: Hongkong University Press.

Stufflebeam, *D*. L. (*2003). The CIPP model for evaluation*. In *T. Kellaghan*, & *D. L. Stufflebeam* (*Eds.), the international handbook of educational evaluation* (pp. 31–62). Dordrecht, Holland: Kluwer.

Stufflebeam, D. L., & Shinkfield, A. J. (1990). *Systematic evaluation*. Boston: Kluwer–Nijhoff.

ภาคผนวก

ภาคผนวก ก

หลักสูตรการศึกษามหาบัณฑิตสาขาวิชาการสอนภาษาอังกฤษในฐานะเป็นภาษาโลก (หลักสูตรนานาชาติ) หลักสูตรปรับปรุง พ.ศ 2554

หลักสูตรการศึกษามหาบัณฑิตสาขาวิชาการสอนภาษาอังกฤษในฐานะเป็นภาษาโลก (หลักสูตรนานาชาติ) หลักสูตรปรับปรุง พ.ศ. 2554

(รายละเอียดต่อจากบทที่ 2)

รายวิชา

<u>แผน ก แบบ ก 1</u>: ทำวิทยานิพนธ์โดยไม่ต้องเรียนรายวิชา

	วิทยานิพนธ์	จำนวนหน่วยกิต (บรรยาย-ปฏิบัติ-ศึกษาด้วยตนเอง)
446697	วิทยานิพนธ์	36(0-0-108)
	Thesis	

แผนการศึกษานี้มุ่งเน้นด้านการวิจัยเพื่อพัฒนาไปสู่การทำวิทยานิพนธ์ซึ่งมีจำนวนหน่วยกิต 36 หน่วยกิต แม้จะไม่ได้บังคับให้เรียนรายวิชาต่างๆ แต่อาจารย์ที่ปรึกษาอาจแนะนำให้เลือกเรียนรายวิชาใดๆ ที่สมควรและเกี่ยวข้องกับการทำวิจัยโดยลงทะเบียนเรียนเป็นรายวิชาพิเศษ ไม่นับหน่วยกิตและไม่ต้องชำระค่าหน่วยกิตเพิ่มเติม วิทยานิพนธ์จะต้องเขียนเป็นรายงานโดยใช้ภาษาอังกฤษ ความยาวไม่น้อยกว่า 60,000 คำ โดยพัฒนาจากเค้าโครงวิทยานิพนธ์ของนิสิตที่ได้รับอนุมัติจากอาจารย์ที่ปรึกษาแล้ว และอยู่ในสาขาวิชาการสอนภาษาอังกฤษ

(1) การให้ความช่วยเหลือทางด้านวิชาการ: กำหนดอาจารย์ที่ปรึกษาวิทยานิพนธ์ที่เหมาะสมให้กับนิสิต โดยอาจารย์ที่ปรึกษาท่านหนึ่งเป็นอาจารย์ที่ปรึกษาหลัก โดยความยินยอมเห็นด้วยของนิสิต

(2) การตรวจสอบความก้าวหน้าของนิสิต: นิสิตจะต้องแสดงหลักฐานความก้าวหน้าในการทำวิจัยในแต่ละภาคเรียน นิสิตที่ลงทะเบียนเรียนในแผน ก แบบ ก1 จะต้องแสดงผลความคืบหน้าของการทำวิจัยในแต่ละขั้นตอน ดังนี้

ขั้นที่ 1 การเตรียมการ: เลือกหัวข้อเรื่องที่เหมาะสม และเขียนร่างเค้าโครงวิทยานิพนธ์

ขั้นที่ 2 สัมมนาวิทยานิพนธ์ 1: พัฒนาเค้าโครงวิทยานิพนธ์ให้เสร็จสมบูรณ์ รวมทั้งผ่านการสอบป้องกันเค้าโครงวิทยานิพนธ์

ขั้นที่ 3 สัมมนาวิทยานิพนธ์ 2: ดำเนินการศึกษาเบื้องต้น หรือโครงการนำร่องที่สอดคล้องและเกี่ยวข้องกับเค้าโครงวิทยานิพนธ์ที่สมบูรณ์ เมื่อทำการแก้ไข ปรับปรุงการศึกษาหรือโครงการนำร่องแล้ว จึงดำเนินการวิจัย เก็บข้อมูล วิเคราะห์ข้อมูลและสรุปผลของการวิจัย

ขั้นที่ 4 สัมมนาวิทยานิพนธ์ 3: อธิบายขยายความ การแปลความหมาย และการอภิปรายผลของงานวิจัย รวมทั้งการเขียนรายงานการวิจัย

ขั้นที่ 5 สัมมนาวิทยานิพนธ์ 4: นำเสนอผลงานวิจัยในการสัมมนา ผ่านการสอบปากเปล่าวิทยานิพนธ์ วิทยานิพนธ์หลักจะต้องมีมาตรฐานเป็นที่ยอมรับของผู้สอนและตามเกณฑ์ของมหาวิทยาลัย และผลงานจะต้องได้รับการตีพิมพ์ในวารสารที่มีกรรมการภายนอกร่วมกลั่นกรอง

แผน ก แบบ ก 2

<u>1) วิชาบังคับ</u> **จำนวน 18-21 หน่วยกิต**

นิสิตกลุ่มที่ไม่ต้องการใบประกอบวิชาชีพครู เรียนรายวิชาบังคับ 21 หน่วยกิต

นิสิตกลุ่มที่ต้องการใบประกอบวิชาชีพครู เรียนรายวิชาบังคับ 18 หน่วยกิต

1.1) วิชาเพื่อพัฒนาสมิทธิภาพทางภาษาอังกฤษ *ไม่นับหน่วยกิต*

447500: ภาษาอังกฤษเชิงวิชาการในระดับบัณฑิตศึกษา 3(3-0-6)

English for Academic Purposes for Graduate Studies

(บังคับสำหรับนิสิตที่ไม่ได้ใช้ภาษาอังกฤษเป็นภาษาแม่และไม่มีผลคะแนนสอบวัดสมิทธิภาพทางภาษาอังกฤษที่กำหนดของ TOEFL/ IELTS/ Michigan/ BUU Test)

1.2) วิชาเกี่ยวกับการสอนภาษาอังกฤษ จำนวน 12 หน่วยกิต

วิชาเรียนร่วม จำนวน 9 หน่วยกิต

446501 การศึกษาภาษาอังกฤษในบริบทของภาษาโลก 3(3-0-6)

English Language Studies in a Global Context

446502 ระเบียบวิธีการสอนภาษา 3(3-0-6)

Language Teaching Methodology

446504 การออกแบบและพัฒนาหลักสูตรการเรียนการสอนภาษาอังกฤษ 3(3-0-6)

ELT Course Design and Development

และให้เลือกเรียนรายวิชา ดังต่อไปนี้ จำนวน 3 หน่วยกิต

446503 สัมมนาการเรียนรู้ภาษาที่สอง 3(3-0-6)

Seminar in Second Language Acquisition

446645 การทดสอบและประเมินผลทางภาษา 3(3-0-6)

Language Testing and Assessment

หมายเหตุ

- นิสิตกลุ่มที่ไม่ต้องการใบประกอบวิชาชีพครู ให้เลือกเรียนรายวิชา 446503
- นิสิตกลุ่มที่ต้องการได้ใบประกอบวิชาชีพครู ให้เลือกเรียนรายวิชา 446645

1.3) วิชาระเบียบวิธีวิจัย ไม่น้อยกว่า 6 หน่วยกิต

วิชาเรียนร่วม จำนวน 3 หน่วยกิต

446613 งานวิจัยทางการสอนภาษาอังกฤษ 3(3-0-6)
Research in English Language Teaching

และให้เลือกเรียนรายวิชา ดังต่อไปนี้ ไม่น้อยกว่า 6 หน่วยกิต

447511 ระเบียบวิธีวิจัยเชิงปริมาณ 3(3-0-6)
Quantitative Research Methodology

447512 ระเบียบวิธีวิจัยเชิงคุณภาพ 3(3-0-6)
Qualitative Research Methodology

447513 ระเบียบวิธีวิจัย 3(3-0-6)
Research Methodologies

หมายเหตุ

- นิสิตกลุ่มที่ไม่ต้องการใบประกอบวิชาชีพครู ให้เลือกเรียนรายวิชา 447511 และ 447512
- นิสิตกลุ่มที่ต้องการได้ใบประกอบวิชาชีพครู ให้เลือกเรียนรายวิชา 447513

<u>2) วิชาเลือก</u> **ไม่น้อยกว่า 3 หน่วยกิต**

วิชาเลือก สำหรับนิสิตกลุ่มที่ไม่ต้องการใบประกอบวิชาชีพครู ให้เลือกเรียนรายวิชา ดังต่อไปนี้ ไม่น้อยกว่า 3 หน่วยกิต

2.1) วิชาเลือกทั่วไป

446631 การอ่านและการรู้หนังสือ 3(3-0-6)
Reading and Literacy

446632 การพัฒนาทักษะการสื่อสาร 3(3-0-6)
Communication Skills Development

446633 การสอนภาษาอังกฤษให้แก่เด็ก 3(3-0-6)
Teaching English to Young Learners

446634 การสอนภาษาอังกฤษเพื่อวัตถุประสงค์เฉพาะ 3(3-0-6)
Teaching English for Specific Purposes

446635 การประเมินหลักสูตรทางภาษา 3(3-0-6)
Language Program Evaluation

446636 ภาษาศาสตร์และการเรียนภาษา 3(3-0-6)
Linguistics and Language Learning

446637 ภาษาศาตร์ประยุกต์เพื่อการสอนภาษาอังกฤษ 3(3-0-6)
Applied Linguistics for English Language Teaching

2.2) วิชาชีพครู

446641	จิตวิทยาการศึกษาและการจัดการเรียนรู้สำหรับครูผู้สอนภาษา Educational Psychology and Learning Management for Language Teachers	3(3-0-6)
446642	การจัดการชั้นเรียนภาษาอังกฤษ ELT Classroom Management	3(3-0-6)
446643	ลักษณะวัฒนธรรมต่างสังคมในการสอนภาษาอังกฤษ Cross -Cultural Aspects in English Language Teaching	3(3-0-6)
446644	การพัฒนาครูมืออาชีพในการสอนภาษาอังกฤษ ELT Professional Teacher Development	3(3-0-6)
446645	การทดสอบและประเมินผลทางภาษา Language Testing and Assessment	3(3-0-6)
446646	การเรียนการสอนภาษาโดยอาศัยฐานข้อมูลเครือข่ายอินเทอร์เน็ต Web-based Language Learning	3(3-0-6)
446647	สัมมนาเกี่ยวกับการสอนภาษาอังกฤษอย่างมืออาชีพ Professional ELT Concerns Seminar	3(3-0-6)
446648	ภาษาและวัฒนธรรมไทย Thai Language and Culture	2(2-0-4)
446651	การฝึกสอนสำหรับครูผู้สอนภาษาอังกฤษ ELT Practicum	3(0-15-15)

วิชาเลือก สำหรับนิสิตกลุ่มที่ต้องการใบประกอบวิชาชีพครู ให้เลือกเรียนรายวิชาดังต่อไปนี้ ไม่น้อยกว่า 6 หน่วยกิต

446641	จิตวิทยาการศึกษาและการจัดการเรียนรู้สำหรับครูผู้สอนภาษา Educational Psychology and Learning Management for Language Teachers	3(3-0-6)
446642	การจัดการชั้นเรียนภาษาอังกฤษ ELT Classroom Management	3(3-0-6)
446643	ลักษณะวัฒนธรรมต่างสังคมในการสอนภาษาอังกฤษ Cross -Cultural Aspects in English Language Teaching	3(3-0-6)
446644	การพัฒนาครูมืออาชีพในการสอนภาษาอังกฤษ ELT Professional Teacher Development	3(3-0-6)

446646 การเรียนการสอนภาษาโดยอาศัยฐานข้อมูลเครือข่ายอินเทอร์เน็ต 3(3-0-6)
Web-based Language Learning

446647 สัมมนาเกี่ยวกับการสอนภาษาอังกฤษอย่างมืออาชีพ 3(3-0-6)
Professional ELT Concerns Seminar

446648 ภาษาและวัฒนธรรมไทย 2(2-0-4)
Thai Language and Culture

หมายเหตุ สำหรับนิสิตกลุ่มที่ต้องการใบประกอบวิชาชีพครู บังคับให้เรียนรายวิชาการฝึกปฏิบัติการสอน โดยไม่นับหน่วยกิต ดังนี้

446652 การฝึกปฏิบัติการสอน 1 3(0-30-3)
Teaching Practicum I

446653 การฝึกปฏิบัติการสอน 2 3(0-30-3)
Teaching Practicum II

3) วิทยานิพนธ์ **จำนวน 12 หน่วยกิต**

446699 วิทยานิพนธ์ 12(0-0-36)
Thesis

<u>แผน ข</u>: เรียนรายวิชาควบคู่กับการศึกษาค้นคว้าอิสระ

นิสิตที่เรียนในแผน ข จะต้องเรียนรายวิชาในหมวดวิชาแกน 4 รายวิชา และในหมวดระเบียบวิธีวิจัยอีก 2 รายวิชาที่กำหนดให้ในตารางข้างล่าง และเลือกเรียนในหมวดวิชาเลือกอีก 4 รายวิชาและจะต้องทำการศึกษาค้นคว้าอิสระด้วย รายวิชาต่างๆ ที่นิสิตจะเรียนมีดังนี้

<u>1) วิชาบังคับ</u> **จำนวน 18 หน่วยกิต**

<u>1.1) วิชาเพื่อพัฒนาสมิทธิภาพทางภาษาอังกฤษ</u>

447500 ภาษาอังกฤษเชิงวิชาการในระดับบัณฑิตศึกษา 3(3-0-6)
English for Academic Purposes for Graduate Studies (ไม่นับ
(บังคับสำหรับนิสิตที่ไม่ได้ใช้ภาษาอังกฤษเป็นภาษาแม่และไม่มีผลคะแนน หน่วยกิต)
สอบวัดสมิทธิภาพทางภาษาอังกฤษที่กำหนดของ TOEFL/ IELTS/
Michigan/ BUU Test)

1.2) วิชาที่เกี่ยวกับการสอนภาษาอังกฤษ จำนวน 12 หน่วยกิต

446501 การศึกษาภาษาอังกฤษในบริบทของภาษาโลก 3(3-0-6)
English Language Studies in a Global Context

446502 ระเบียบวิธีการสอนภาษา 3(3-0-6)
Language Teaching Methodology
446503 สัมมนาการเรียนรู้ภาษาที่สอง 3(3-0-6)
Seminar in Second Language Acquisition
446504 การออกแบบและพัฒนาหลักสูตรการเรียนการสอนภาษาอังกฤษ 3(3-0-6)
ELT Course Design and Development

1.3) หมวดวิชาระเบียบวิธีวิจัย จำนวน 6 หน่วยกิต

ให้นิสิตเลือกเรียนในรายวิชาดังต่อไปนี้เพียง 2 รายวิชา

447511 ระเบียบวิธีวิจัยเชิงปริมาณ 3(3-0-6)
Quantitative Research Methodology
447512 ระเบียบวิธีวิจัยเชิงคุณภาพ 3(3-0-6)
Qualitative Research Methodology
447513 ระเบียบวิธีวิจัย 3(3-0-6)
Research Methodologies
446613 งานวิจัยทางการสอนภาษาอังกฤษ 3(3-0-6)
Research in English Language Teaching

<u>2) หมวดวิชาเลือก</u> นิสิตเลือกเรียนรายวิชาต่างๆ ในหมวดวิชาเลือกไม่น้อยกว่า 12 หน่วยกิต

2.1) กลุ่มวิชาเลือกทั่วไป

446631 การอ่านและการรู้หนังสือ 3(3-0-6)
Reading and Literacy
446632 การพัฒนาทักษะการสื่อสาร 3(3-0-6)
Communication Skills Development
446633 การสอนภาษาอังกฤษให้แก่เด็ก 3(3-0-6)
Teaching English to Young Learners
446634 การสอนภาษาอังกฤษเพื่อวัตถุประสงค์เฉพาะ 3(3-0-6)
Teaching English for Specific Purposes
446635 การประเมินหลักสูตรทางภาษา 3(3-0-6)
Language Program Evaluation
446636 ภาษาศาสตร์และการเรียนภาษา 3(3-0-6)
Linguistics and Language Learning
446637 ภาษาศาตร์ประยุกต์เพื่อการสอนภาษาอังกฤษ 3(3-0-6)
Applied Linguistics for English Language Teaching

2.2) กลุ่มวิชาชีพครู

446641	จิตวิทยาการศึกษาและการจัดการเรียนรู้สำหรับครูผู้สอนภาษา Educational Psychology and Learning Management for Language Teachers	3(3-0-6)
446642	การจัดการชั้นเรียนภาษาอังกฤษ ELT Classroom Management	3(3-0-6)
446643	ลักษณะวัฒนธรรมต่างสังคมในการสอนภาษาอังกฤษ Cross -Cultural Aspects in English Language Teaching	3(3-0-6)
446644	การพัฒนาครูมืออาชีพในการสอนภาษาอังกฤษ ELT Professional Teacher Development	3(3-0-6)
446645	การทดสอบและประเมินผลทางภาษา Language Testing and Assessment	3(3-0-6)
446646	การเรียนการสอนภาษาโดยอาศัยฐานข้อมูลเครือข่ายอินเทอร์เน็ต Web-based Language Learning	3(3-0-6)
446647	สัมมนาเกี่ยวกับการสอนภาษาอังกฤษอย่างมืออาชีพ Professional ELT Concerns Seminar	3(3-0-6)
446648	ภาษาและวัฒนธรรมไทย Thai Language and Culture	2(2-0-4)
446651	การฝึกสอนสำหรับครูผู้สอนภาษาอังกฤษ ELT Practicum	3(0-30-3)

<u>3) การศึกษาค้นคว้าอิสระ</u> **จำนวน 6 หน่วยกิต**

446698	การศึกษาค้นคว้าอิสระ Independent Study: โดยเลือกหัวข้อที่นิสิตสนใจในด้านการสอนภาษาอังกฤษ	6(0-0-18)

แสดงแผนการศึกษา

แผนการศึกษาของนิสิตในหลักสูตร M.Ed. (TEGL) ในแต่ละภาคเรียนของปีการศึกษา ดังนี้

(1) แผน ก แบบ ก1: ทำวิทยานิพนธ์โดยไม่ต้องเรียนรายวิชา โดยการทำวิจัยและวิทยานิพนธ์ 36 หน่วยกิต กำหนดแผนการศึกษา ดังนี้

ปี 1 / ภาคการศึกษาฤดูร้อน

446697: วิทยานิพนธ์	ขั้นที่ 1 การเตรียมการ	6(0-0-18)
Thesis	Thesis Preparation	

ปี 1 / ภาคการศึกษาต้น

446697: วิทยานิพนธ์	ขั้นที่ 2 สัมมนาวิทยานิพนธ์ 1	6(0-0-18)
Thesis	Thesis Seminar 1	

ปี 1 / ภาคการศึกษาปลาย

446697: วิทยานิพนธ์	ขั้นที่ 3 สัมมนาวิทยานิพนธ์ 2	12(0-0-36)
Thesis	Thesis Seminar 2	

ปี 2/ ภาคการศึกษาต้น

446697: วิทยานิพนธ์	ขั้นที่ 4 สัมมนาวิทยานิพนธ์ 3	6(0-0-18)
Thesis	Thesis Seminar 3	

ปี 2/ ภาคการศึกษาปลาย

446697: วิทยานิพนธ์	ขั้นที่ 5 สัมมนาวิทยานิพนธ์ 4	6(0-0-18)
Thesis	Thesis Seminar 4	
	รวม 36	**หน่วยกิต**

(2) แผน ก แบบ ก2: เรียนรายวิชาควบคู่กับทำวิทยานิพนธ์

ปี 1 / ภาคการศึกษาฤดูร้อน

447500: ภาษาอังกฤษเชิงวิชาการในระดับบัณฑิตศึกษา English for Academic Purposes for Graduate Studies (บังคับสำหรับนิสิตที่ไม่ได้ใช้ภาษาอังกฤษเป็นภาษาแม่ และไม่มีผลคะแนนสอบวัดสมิทธิภาพทางภาษาอังกฤษที่กำหนดของ TOEFL/ IELTS/ Michigan/ BUU Test)	3(3-0-6) (ไม่นับหน่วยกิต)
446501: การศึกษาภาษาอังกฤษในบริบทของภาษาโลก English Language Studies in a Global Context	3(3-0-6)
รวม 3	**หน่วยกิต**

ปี 1 / ภาคการศึกษาต้น

446502: ระเบียบวิธีการสอนภาษา 3(3-0-6)

Language Teaching Methodology

446503: สัมมนาการเรียนรู้ภาษาที่สอง 3(3-0-6)

Seminar in Second Language Acquisition

(สำหรับนิสิตกลุ่มที่ไม่ต้องการใบประกอบวิชาชีพครู)

446504: การออกแบบและพัฒนาหลักสูตรการเรียนการสอน 3(3-0-6)

ภาษาอังกฤษ ELT Course Design and Development

446645: การทดสอบและประเมินผลทางภาษา 3(3-0-6)

Language Testing and Assessment

(สำหรับนิสิตกลุ่มที่ต้องการใบประกอบวิชาชีพครู)

รวม 9 หน่วยกิต

ปี1 / ภาคการศึกษาปลาย

446651: การฝึกสอนสำหรับครูผู้สอนภาษาอังกฤษ 3(2-4-8)

ELT Practicum (บังคับสำหรับนิสิตที่ไม่เคยมีประสบการณ์สอนในห้องเรียนตามสภาพจริงอย่างน้อย 1 ปี)

4466xx: เลือก 1 วิชาเลือกสำหรับผู้ที่มีประสบการณ์สอนแล้ว 3(3-0-6)

447511: ระเบียบวิธีวิจัยเชิงปริมาณ 3(3-0-6)

Quantitative Research Methodology

(สำหรับนิสิตกลุ่มที่ต้องการใบประกอบวิชาชีพครู)

446652: การฝึกปฏิบัติการสอน 1 3(0-30-0)

Teaching Practicum 1

(สำหรับนิสิตกลุ่มที่ต้องการใบประกอบวิชาชีพครู)

4466xx: เลือกวิชาเลือกในกลุ่มวิชาชีพครู 1 รายวิชา 3(3-0-6)

(สำหรับนิสิตกลุ่มที่ไม่ต้องการใบประกอบวิชาชีพครู)

รวม 6 หน่วยกิต

ปี 2/ ภาคการศึกษาฤดูร้อน

447512: ระเบียบวิธีวิจัยเชิงคุณภาพ 3(3-0-6)

Qualitative Research Methodology

447513: ระเบียบวิธีวิจัย Research Methodologies 3(3-0-6)

(สำหรับนิสิตกลุ่มที่ต้องการใบประกอบวิชาชีพครู)

4466xx: เลือกวิชาเลือกในกลุ่มวิชาชีพครู 1 รายวิชา 3(3-0-6)

(สำหรับนิสิตกลุ่มที่ต้องการใบประกอบวิชาชีพครู)

446699: วิทยานิพนธ์ 3(0-0-9)

Thesis

รวม 6 หน่วยกิต

ปี 2/ ภาคการศึกษาต้น

446613: งานวิจัยทางการสอนภาษาอังกฤษ 3(3-0-6)

Research in English Language Teaching

446653: การฝึกปฏิบัติการสอน 2 3(0-30-3)

Teaching Practicum 2

(สำหรับนิสิตกลุ่มที่ต้องการใบประกอบวิชาชีพครู)

446699: วิทยานิพนธ์ 9(0-0-27)

Thesis

รวม 12 หน่วยกิต

(4) แผน ข: เรียนรายวิชาควบคู่กับการศึกษาค้นคว้าอิสระ

ปี 1 / ภาคการศึกษาฤดูร้อน

447500: ภาษาอังกฤษเชิงวิชาการในระดับบัณฑิตศึกษา 3(3-0-6)

English for Academic Purposes for Graduate Studies (ไม่นับ

(บังคับสำหรับนิสิตที่ไม่ได้ใช้ภาษาอังกฤษเป็นภาษาแม่ หน่วยกิต)

และไม่มีผลคะแนนสอบวัดสมิทธิภาพทางภาษาอังกฤษที่กำหนด

ของ TOEFL/ IELTS/ Michigan/ BUU Test)

446501: การศึกษาภาษาอังกฤษในบริบทของภาษาโลก 3(3-0-6)

English Language Studies in a Global Context

รวม 3 หน่วยกิต

ปี 1 / ภาคการศึกษาต้น

446502: ระเบียบวิธีการสอนภาษา 3(3-0-6)

Language Teaching Methodology

446503: สัมมนาการเรียนรู้ภาษาที่สอง 3(3-0-6)

Seminar in Second Language Acquisition

446504: การออกแบบและพัฒนาหลักสูตรการเรียนการสอนภาษาอังกฤษ 3(3-0-6)
ELT Course Design and Development

รวม 9 หน่วยกิต

ปี 1 / ภาคการศึกษาปลาย

446651: การฝึกสอนสำหรับครูผู้สอนภาษาอังกฤษ 3(0-30-0)
ELT Practicum (บังคับสำหรับนิสิตที่ไม่เคยมีประสบการณ์สอนในห้องเรียนตามสภาพจริงอย่างน้อย 1 ปี)

4466xx: เลือกวิชาเลือกในกลุ่มวิชาเลือก 1 รายวิชา สำหรับคนที่มีประสบการณ์การสอนแล้ว 3(3-0-6)

4475xx: เลือก 1 รายวิชา ในรายวิชาหมวดระเบียบวิธีวิจัย 3(3-0-6)

รวม 6 หน่วยกิต

ปี 2/ ภาคการศึกษาฤดูร้อน

4466xx: เลือก 1 รายวิชา ในรายวิชาหมวดระเบียบวิธีวิจัย 3(3-0-6)

4466xx: เลือก 1 รายวิชา ในรายวิชาหมวดวิชาเลือก 3(3-0-6)

รวม 6 หน่วยกิต

ปี 2/ ภาคการศึกษาต้น

4466xx: เลือก 1 รายวิชา ในรายวิชาหมวดวิชาเลือก 3(3-0-6)

4466xx: เลือก 1 รายวิชา ในรายวิชาหมวดวิชาเลือก 3(3-0-6)

รวม 6 หน่วยกิต

ปี 2/ ภาคการศึกษาปลาย

446698: การศึกษาค้นคว้าอิสระ 6(0-0-18)
Independent Study

รวม 6 หน่วยกิต

คำอธิบายรายวิชา

1) รายวิชาเพื่อพัฒนาสมิทธิภาพทางภาษาอังกฤษ (ไม่นับหน่วยกิต)

447500 ภาษาอังกฤษเชิงวิชาการในระดับบัณฑิตศึกษา 3-(3-0-6)
English for Academic Purposes for Graduate Studies

พัฒนาทักษะ 4 ด้านของภาษาอังกฤษ คือ ทักษะในการฟัง พูด อ่าน และเขียนภาษาอังกฤษ เพื่อพัฒนาความสามารถทางภาษาอังกฤษของผู้เรียนและเพื่อเอื้ออำนวยประโยชน์ต่อการศึกษาในระดับบัณฑิตศึกษา

Development of the four language skills--listening, speaking, reading, and writing to enhance the learner's competence in the English language, and facilitate their graduate studies.

(นิสิตที่ไม่ได้ใช้ภาษาอังกฤษเป็นภาษาแม่ และมีผลคะแนนสอบ TOEFL, IELTS และ Michigan Test ไม่ถึงเกณฑ์ที่กำหนด หรือผู้ที่มีผลคะแนนสมิทธิภาพทางภาษาอังกฤษไม่ครบตามเกณฑ์ที่จะเข้าศึกษาต่อในระดับปริญญาโท จะต้องลงทะเบียนเรียนและสอบให้ผ่านรายวิชานี้)

2) วิชาบังคับ

2.1) หมวดวิชาแกน

446501 การศึกษาภาษาอังกฤษในบริบทของภาษาโลก 3(3-0-6)

English Language Studies in a Global Context

คำศัพท์ที่เป็นคำเดียวโดดๆ และที่เป็นหน่วยรวม lexio-grammar, grammar of structure; grammar of orientation; grammar as a generative system รูปแบบของถ้อยความต่อเนื่อง ความสอดคล้อง การเชื่อมโยง ภาษาอังกฤษในฐานะเป็นภาษาทางการ ภาษาอังกฤษในฐานะเป็นภาษาต่างประเทศ ภาษาอังกฤษในฐานะเป็นภาษากลางที่ใช้ในการติดต่อสื่อสาร ประวัติและวัฒนธรรมที่สืบทอดกันมาของภาษาอังกฤษ

Lexis as both single discrete words and lexical chunks; lexio-grammar, grammar of structure; grammar of orientation; grammar as a generative system for overcoming distance; discourse patterns; coherence; cohesion, global language; English as an official language; English as a Foreign Language; English as a Lingua Franca; the historical and cultural legacy of English.

446502 ระเบียบวิธีการสอนภาษา 3(3-0-6)

Language Teaching Methodology

วิธีการแนวทางและทฤษฎีการเรียนรู้ต่างๆ เช่น audio-lingualism, total physical response, communicative language teaching, task-based teaching, lexical approach, humanistic language teaching รวมทั้งการสอนที่ไม่อิงกับวิธีการใดๆ เช่น "dogme", post-

methods, brain-based learning, student-centered teaching, teacher-centered teaching, and learning-centered teaching.

Methods, approaches, and learning theories; audio-lingualism, total physical response, communicative language teaching, task-based teaching, lexical approach, humanistic language teaching, anti-methods, “dogme”, post-methods, brain-based learning, student-centered teaching, teacher-centered teaching, and learning-centered teaching.

446503 สัมมนาการเรียนรู้ภาษาที่สอง 3(3-0-6)

Seminar in Second Language Acquisition

ภาพรวมของทฤษฎีการเรียนรู้ภาษาที่สอง (SLA) ทฤษฎี การฝึกปฏิบัติและการวิจัยที่เกี่ยวข้องกับแนวทางการเรียนการสอน ปัญหาและประเด็นการเรียนรู้ภาษาที่สอง การวิจัยที่เกี่ยวกับการเรียนการสอน ทักษะการใช้ภาษาที่สองในปัจจุบัน วิธีการและกลยุทธ์เฉพาะเพื่อใช้ในการเรียนการสอนภาษาอังกฤษแบบบูรณาการอย่างมีประสิทธิภาพ

General overview of second language acquisition (SLA) theory, theory, practice, and research related to teaching-learning approaches; selected problems and issues in second language acquisition; current research on teaching second language skills discussed; specific methods and strategies for fostering effective integrated English instruction.

446504 การออกแบบและพัฒนาหลักสูตรการเรียนการสอนภาษาอังกฤษ 3(3-0-6)

ELT Course Design and Development

การวิเคราะห์ความต้องการ การวิเคราะห์เนื้อหา เป้าหมาย วัตถุประสงค์ หลักการแนวคิดของหลักสูตร ความต้องการของท้องถิ่น คลังข้อมูลภาษา การนำเสนอ การฝึกปฏิบัติ การผลิตภาระงาน/ ชิ้นงาน การพัฒนาทักษะ ผลการเรียนรู้ การออกแบบโดยเน้นมาตรฐาน

Needs analysis; context analysis; goals; objectives; course principles; localized needs; corpus; presentation; practice; production; tasks; skill development; learning outcomes; standards-based.

2.2) หมวดวิชาระเบียบวิธีวิจัย

447511 ระเบียบวิธีวิจัยเชิงปริมาณ **3(3-0-6)**

Quantitative Research Methodology

กระบวนทัศน์ ประเภทและวิธีการวิจัยเชิงปริมาณ รวมถึงแนวคิดหลักในการวิจัย เช่น ประชากร กลุ่มตัวอย่าง ตัวแปร เครื่องมือ การเก็บข้อมูล การวิเคราะห์ข้อมูล การใช้ประโยชน์จากแหล่งข้อมูลออนไลน์และโปรแกรมการวิจัยต่าง ๆ การวิพากษ์งานวิจัยอย่างสร้างสรรค์ การเขียนโครงการวิจัย การเขียนรายงานผลการวิจัย และการเผยแพร่

Introduction to research paradigms; types and methods of quantitative research; key concepts in quantitative research, such as population, sample, variables, instruments, data collection and analysis, utilization of online resources and quantitative research softwares; constructive criticism of published studies; quantitative research proposal preparation; report writing and dissemination.

447512 ระเบียบวิธีวิจัยเชิงคุณภาพ **3(3-0-6)**

Qualitative Research Methodology

ปรัชญา แนวคิด กระบวนทัศน์ และทฤษฎี รวมถึงการวิจัยเชิงปฏิบัติการ ศึกษาเกี่ยวกับระเบียบวิธีวิจัย และเทคนิคในการเก็บข้อมูล และวิเคราห์ข้อมูลด้วยใช้โปรแกรมสถิติ การพัฒนาโครงการวิจัย และการเขียนรายงานผลการวิจัย ความน่าเชื่อถือของงานวิจัยเชิงคุณภาพ การวิพากษ์งานวิจัย และการนำผลการวิจัยไปใช้

Introduction to philosophy, concepts, qualitative paradigm and theories, and action research; review of qualitative research methodology and techniques for data collection and analysis with statistics software utilization; proposal development and report writing; trustworthiness in qualitative research; research article critique and research utilization.

447513 ระเบียบวิธีวิจัย **3(3-0-6)**

Research Methodologies

กระบวนทัศน์ของการวิจัย ประเภทและวิธีการวิจัยทั้งเชิงปริมาณและคุณภาพ แนวคิดสำคัญและวิธีการวิจัย การเก็บข้อมูลและการวิเคราะห์ข้อมูลโดยใช้ประโยชน์จากโปรแกรมการวิจัยต่างๆ การเขียนโครงการวิจัย การเขียนรายงานผลการวิจัยและเผยแพร่

Introduction to research paradigms; types and methods of quantitative and qualitative research, action research, research key concepts and methodologies, data collection and analysis with statistics software utilization, proposal development, report writing and dissemination.

446613 งานวิจัยทางการสอนภาษาอังกฤษ **3(3-0-6)**

Research in English Language Teaching

อ่านและอภิปรายงานวิจัยที่เป็นประเด็นอยู่ในปัจจุบัน ศึกษาทฤษฎีการสอนภาษา บทความ แนวโน้ม ประเด็น และวิธีสอนโดยพิจารณาความสอดคล้องระหว่างการเรียนและการสอนในทุกระดับชั้น ศึกษาประเด็นในการเรียนการสอน ทั้งในด้านเนื้อหา บริบท กระบวนการ และการประเมินผล ทั้งในรูปแบบเดิม และแบบที่ใช้เทคโนโลยีที่ทันสมัย

Readings and discussions of research studies on current ELT issues, careful examination of language teaching theories, essays, trends, issues and practices on the relationship between language learning and teaching in all levels. Address learning and teaching issues, pedagogical relevance related to content, context, process and evaluation both in traditional and modern technology delivery environments.

3) หมวดวิชาเลือก

3.1) วิชาเลือกทั่วไป

446631 การอ่านและการรู้หนังสือ **3(3-0-6)**

Reading and Literacy

แนวคิดเบื้องต้นของการอ่านและการรู้หนังสือ ความเกี่ยวเนื่องของสองสาขาวิชา ความสำคัญของการรู้หนังสือและการนำไปใช้ในการสอนภาษา การพัฒนาทักษะการอ่านและการรู้หนังสือสำหรับเยาวชนทั้งในและนอกโรงเรียน

Fundamental concepts of reading and literacy; how these two disciplines are related to each other; the importance of reading literacy and its implications to language teaching; the development of reading and literacy skills for youths in schools and for the out-of- school youths.

446632 การพัฒนาทักษะการสื่อสาร **3(3-0-6)**

Communication Skills Development

วงจรการสื่อสาร การอ่านเชิงลึก การอ่านเชิงกว้าง การถอดความ ทักษะการอ่าน การฟังเชิงลึกและเชิงกว้าง กลวิธีอ่านแบบ top-down และแบบ bottom-up ประเภทสื่อ การอ่านและฟังจากสื่อจริง การเขียนแบบ process and product การเขียนเชิงสร้างสรรค์ กลวิธีการสนทนา หน้าที่ความคล่อง การใช้บทบาทสมมุติ และการสื่อสารแบบนำเสนอ

Communication loop; intensive reading; extensive reading; decoding; reading skills; intensive and extensive listening; top-down and bottom-up strategies; genre; authentic reading and listening sources; process and product approach to writing; creative writing; conversational strategies; functions; fluency; role plays; presentational communication.

446633 การสอนภาษาอังกฤษให้แก่เด็ก **3(3-0-6)**

Teaching English to Young Learners

ความแตกต่างระหว่างการสอนภาษาให้กับผู้เรียนวัยเด็กและผู้ใหญ่ การสอนการออกเสียง การรู้หนังสือของเด็ก วิธีรู้หนังสือแบบสมดุลย์ การสร้างแรงจูงใจให้แก่เด็กและวัยรุ่น การจัดการห้องเรียนแบบปริวรรต การอ่านเชิงกว้าง โลกของผู้เรียนวัยเด็ก แฟ้มสะสมงาน โครงงาน การจูงใจผู้เรียนวัยเด็ก การประเมินผู้เรียนวัยเด็ก ทักษะการคิดเชิงวิจารณ์และเชิงสร้างสรรค์ พหุปัญญา การแสดงบทบาทสมมติและละคร เนื้อหาและการเรียนแบบบูรณาการภาษาเข้ากับเนื้อหา (CLIL)

Young learners vs adult learners; phonics; early literacy; balanced literacy approach; motivating children and teens; transformational classroom management; extensive reading; young learner's world; portfolios; projects; motivating young learners; assessing young learners; critical and creative thinking skills; multiple intelligences; role play and drama; content; CLIL.

446634 การสอนภาษาอังกฤษเพื่อวัตถุประสงค์เฉพาะ **3(3-0-6)**

Teaching English for Specific Purposes

การวิเคราะห์ข้อความและความหมายคำ คลังคำศัพท์ การวิเคราะห์ความต้องการ ภูมิหลังของผู้เรียน ความรู้ในเนื้อเรื่อง เนื้องาน ความน่าเชื่อถือ ความแม่นตรง มาตรฐานและการเทียบเกณฑ์ กรณีศึกษาต่างๆ เช่น ภาษาอังกฤษเพื่อวิศวกร ภาษาอังกฤษทางการแพทย์ ภาษาอังกฤษธุรกิจ ภาษาอังกฤษทางวิชาการ เป็นต้น

Text and vocabulary analysis; corpus; needs analysis; learners' background; content knowledge; tasks; reliability; validity; standards and benchmarks;

case studies; English for Engineers; English for Medical professionals; Business English; English for Academic purposes.

446635 การประเมินหลักสูตรทางภาษา **3(3-0-6)**

Language Program Evaluation

ทฤษฎีการประเมินหลักสูตร เป้าหมายและประเด็นสำคัญ หลักสูตรภาษาศาสตร์ประยุกต์กับการประเมิน โครงสร้างและการจัดหลักสูตร สมิทธิภาพทางภาษา การจัดการห้องเรียน ความน่าเชื่อถือและความแม่นตรง การออกแบบและรูปแบบในการประเมินหลักสูตร การเก็บข้อมูลและการวิเคราะห์เชิงคุณภาพและเชิงปริมาณ การออกแบบและพัฒนาการประเมินหลักสูตรแบบ realistic และแบบ idealistic

Program evaluation theories, purposes and critical issues, applied linguistic aspects of the program and evaluation, program structures and organization, language proficiency, classroom management, validity and reliability, program evaluation models and designs, quantitative and qualitative data gathering and analysis, realistic and idealistic program evaluation design and development.

446636 ภาษาศาสตร์และการเรียนภาษา **3(3-0-6)**

Linguistics and Language Learning

กระบวนการเรียนรู้ภาษา ทฤษฎีภาษาศาสตร์และวิธีการ แนวทาง และเทคนิคการสอนภาษา องค์ประกอบทางภาษาศาสตร์ และปัจจัยอื่นที่เกี่ยวข้องกับการเรียนภาษา และนโยบายการสอนภาษา

Processes in learning language; linguistics theories and teaching approaches; methods and techniques in language teaching; linguistic components and other factors related to language learning; language teaching policy.

446637 ภาษาศาตร์ประยุกต์เพื่อการสอนภาษาอังกฤษ **3(3-0-6)**

Applied Linguistics for English Language Teaching

ทฤษฎีและสาขาของภาษาศาตร์ประยุกต์ ระบบเสียง ไวยากรณ์ และทฤษฎีไวยากรณ์สำหรับผู้สอนภาษา การพัฒนาการสอนไวยากรณ์ ภาษาศาสตร์ที่เกี่ยวข้องกับความรู้และทักษะในการสอนภาษา ประเด็นทางภาษาศาสตร์สังคมวิทยา และภาษาศาสตร์จิตวิทยาที่เกี่ยวข้องกับการเรียนการสอนภาษา ภาษาศาสตร์เชิงคำนวนประยุกต์สำหรับผู้สอนภาษา การวิเคราห์ทางภาษาศาสตร์และ

การสร้างเครื่องมือเพื่อผู้สอนภาษาอังกฤษ และการพัฒนาบทเรียนและหลักสูตรที่เน้นด้านภาษาศาสตร์

Introduction to theories and subfields of applied linguistics, sound systems, grammars and grammatical theories for language teachers, pedagogical grammar development, linguistics pertaining to teaching language skills and knowledge, psychological and sociological linguistic aspects of language learning and teaching, applied computational linguistics for teachers, linguistic analysis and tools development for English language teachers, and linguistic-based curriculum and lessons development.

3.2) วิชาเลือกเกี่ยวกับวิชาชีพ

446641 จิตวิทยาการศึกษาและการจัดการเรียนรู้สำหรับครูผู้สอน 3(3-0-6)

Educational Psychology and Learning Management for Language Teachers

เทคนิคและทฤษฎีการเรียนรู้ ภาษาต่างประเทศ รูปแบบการเรียนรู้และการพัฒนาการเรียนการสอน การออกแบบและการจัดการด้านการเรียนรู้ การเรียนรู้โดยวิธีการกลุ่ม การจัดการเรียนรู้และเทคโนโลยี การจัดการเรียนรู้โดยเน้นผู้เรียนเป็นศูนย์กลาง จิตวิทยาการศึกษา แรงจูงใจ ผลกระทบ ความเชื่อในความสำเร็จ ความเชื่อมั่นในความสามารถแห่งตน ความคิดที่ต่อเนื่อง แนวคิดด้านการพัฒนา แนวคิดด้านขีดจำกัดของความสามารถ กระบวนการจัดหมวดหมู่การรับรู้ แรงจูงใจภายในและภายนอก กลยุทธ์การสร้างแรงจูงใจ

Techniques and learning theory in foreign languages; learning models and teaching-learning development; learning experience design and management; group learning; learning management and technology; learner-centered management; educational psychology; motivation; affect; locus of control; efficacy; flow; growth orientation; fixed-ability orientation; assimilation; intrinsic and extrinsic motivation; motivational strategies.

446642 การจัดการชั้นเรียนภาษาอังกฤษ 3(3-0-6)

ELT Classroom Management

ทฤษฎีและหลักการการจัดการชั้นเรียน ประเด็นปัญหาในการจัดการชั้นเรียนภาษาต่างประเทศ ประเด็นปัญหาในการจัดการชั้นเรียนในบริบททางวัฒนธรรมที่แตกต่างกัน

การจัดการชั้นเรียนเชิงปริวรรต การเรียนรู้ขององค์กร ความสัมพันธ์และพฤติกรรม พันธสัญญาในชั้นเรียน พฤติกรรมบวก การเข้าร่วมในชั้นเรียน ความสนใจ และพลวัตในห้องเรียน

Classroom management theory and principles; issues in classroom management of foreign languages; issues in classroom management in different cultural contexts; transformational classroom management; organizational learning, relations, and behavior; transformational classroom management; class contract; positive behavior; engagement; attention; classroom dynamics.

446643 ลักษณะวัฒนธรรมต่างสังคมในการสอนภาษาอังกฤษ **3(3-0-6)**

Cross -Cultural Aspects in English Language Teaching

ปัจจัยทางวัฒนธรรมที่มีผลต่อการเรียนการสอนภาษาอังกฤษเป็นภาษาต่างประเทศและภาษาที่สอง (EFL/ ESL) ข้อปฏิบัติของการเรียนการสอนภาษาที่เหมาะสมกับสถานการณ์ทางวัฒนธรรมที่หลากหลาย ลักษณะทางวัฒนธรรมของปริจเฉท ในการอ่าน การเขียนและการสนทนา

Cultural factors affecting English as EFL/ESL teaching and learning; practice of language instruction appropriate to a variety of cultural situation; cultural aspects of discourse in reading, writing and conversation.

446644 การพัฒนาครูมืออาชีพในการสอนภาษาอังกฤษ **3(3-0-6)**

ELT Professional Teacher Development

ขั้นตอนของการพัฒนาครู loops; input; output; metaphors; threads; automization การจัดการชั้นเรียน วิสัยทัศน์และปรัชญาการศึกษา การมุ่งเน้นรูปแบบ การมุ่งเน้นความหมาย ความคล่องในการใช้ภาษา สมุดบันทึกการสอน กรณีศึกษา การวิเคราะห์ความต้องการ การวิเคราะห์เนื้อหาบทเรียน การวิเคราะห์แบบ SWOT

Stages of teacher development; loops; input; output; metaphors; threads; automization; classroom management; educational vision and philosophy; focus on form; focus on meaning; fluency; teaching diaries; case studies; needs analysis; contextual analysis; SWOT analysis.

446645 การทดสอบและประเมินผลทางภาษา **3(3-0-6)**

Language Testing and Assessment

ทฤษฎีการทดสอบแบบคลาสสิก แนวคิดสำคัญในการวัดและประเมิน การออกแบบและสร้างแบบทดสอบทางภาษาเพื่อวัดทักษะและองค์ประกอบต่างๆ ทางภาษา การดำเนินการการสอบ การวิเคราะห์และแปลผลการสอบ ศึกษาแบบทดสอบมาตรฐานต่างๆ การวัดและประเมินทางเลือก ทฤษฎีการทดสอบแบบใหม่เบื้องต้น รวมถึงการทดสอบโดยใช้คอมพิวเตอร์และการทดสอบออนไลน์

Classical test theory; key concepts in language assessment and evaluation; designing and constructing language tests for different language elements and skills; managing test delivery; analyze and interpret the results of the tests; examining standardized tests; exploring alternative means of assessment; introducing modern test theory and computer-based/web-based tests.

446646 การเรียนการสอนภาษาโดยอาศัยฐานข้อมูลเครือข่ายอินเทอร์เน็ต **3(3-0-6)**

Web-based Language Learning

ความคิดรวบยอดเกี่ยวกับการเรียนรู้ และการสอนภาษาโดยใช้เว็บเป็นฐานการเรียน การฝึกปฏิบัติเทคนิคต่างๆ ของนวัตกรรมสำหรับชั้นเรียน การพัฒนาโปรแกรมทางภาษาโดยการประยุกต์ใช้การเรียนรู้โดยใช้เว็บเป็นฐาน เช่น อี เลิร์นนิ่ง หนังสืออิเล็กทรอนิกส์ การเรียนและการสอนโดยใช้คอมพิวเตอร์และอินเตอร์เน็ต

Fundamental concepts of web-based language learning and instruction; study and practice different techniques of new innovations for classroom use; the development of language programs based on the application of web-based learning, such as e-learning, e-book on-line language learning and testing.

446647 สัมมนาเกี่ยวกับการสอนภาษาอังกฤษอย่างมืออาชีพ **3(3-0-6)**

Professional ELT Concerns Seminar

ความสำคัญและบทบาทของอาชีพครูในสังคม บทบาทและหน้าที่ของครู การพัฒนาตนเองอย่างมืออาชีพสำหรับครู บุคลิกลักษณะและทักษะของครูที่ดี การเรียนรู้โดยการชี้นำตนเองกับการเรียนรู้ภาษา เทคโนโลยีและการสอนภาษา การสอนอ่าน เขียน และการรู้หนังสือ ประเด็นทางด้านสังคม วัฒนธรรม และการเมือง ในการสอนภาษา การออกแบบการสอนและวิธีการสอน

The significance and role in society of the teaching profession; teacher’s roles and duties; self-directed professional development for teachers; characteristics

and skills of good teachers; student autonomy and language acquisition; technology and language instruction; teaching reading, writing, and literacy; social, cultural, and political issues in language instruction; instructional design and delivery methods.

446648 ภาษาและวัฒนธรรมไทย 2(2-0-4)

Thai Language and Culture

(วิชาบังคับโดยไม่นับหน่วยกิตสำหรับนิสิตต่างชาติ)

สังคมไทย: สภาพของสังคมไทยในอดีตและปัจจุบัน โครงสร้างทางสังคม วิถีชีวิต การเมือง การปกครองของไทย สิ่งแวดล้อมและภูมิปัญญาไทย

ภาษาและวัฒนธรรมไทย: ภาษาไทยในชีวิตประจำวัน ความเชื่อ ค่านิยม บุคลิกภาพของคนไทย การแต่งกาย อาหาร การละเล่นของไทย และการปฏิบัติตนตามแนวพุทธศาสนา

มรรยาทไทย: มรรยาทเกี่ยวกับอริยาบทต่างๆ ได้แก การยืนแสดงความเคารพ ทั้งที่ เป็นพิธีการและไม่เป็นพิธีการ การเดิน การนั่ง มรรยาทเกี่ยวกับการลุกขึ้นยืนตรง การไหว้การกราบพระ กราบบุคคลที่มีอาวุโส การเข้าพบผู้ใหญ่ และการรับของส่งของให้ผู้ใหญ่

ศิลปะและดนตรีไทย: ศิลปะพื้นบ้านของไทยในภูมิภาคต่างๆ คุณค่าของความงามและความเป็นเอกลักษณ์ในแต่ละท้องถิ่น ลักษณะและเอกลักษณ์ของเครื่องดนตรีไทย นาฏศิลป์ไทย วรรณคดีไทย และกีฬาไทย

จรรยาบรรณของวิชาชีพ: มาตรฐานวิชาชีพและจรรยาบรรณของวิชาชีพ สาระสำคัญของพระราชบัญญัติสภาครูและบุคลากรทางการศึกษา พ.ศ. ๒๕๔๖ ความสำคัญของจรรยาบรรณของวิชาชีพ พฤติกรรมจรรยาบรรณต่อตนเอง จรรยาบรรณต่อวิชาชีพ จรรยาบรรณต่อผู้รับบริการ จรรยาบรรณต่อผู้ร่วมประกอบวิชาชีพ และจรรยาบรรณต่อสังคม

(Required non-credit counting for non-native Thai speakers)

Thai Society: Conditions of Thai Society in the past and present; social structure, Thai way of life, Thai government and politics; environment and Thai wisdom.

Thai Language and Culture: Thai Language in daily life, belief, values and characteristics of Thai people, clothing, food and entertainment of Thai people, and Thai conducts based on Buddhism.

Thai Manners: Thai Manners about respecting by standing in formal, walking and sitting. Manners related to rising and stand straight, Wai (paying homage),

prostrating oneself to the Buddha's image and to senior persons, meeting with respected persons, receiving things from and presenting things to respected persons.

Thai Arts and Music: Thai folk arts in various regions, aesthetic values and local identities and characteristics and identities of Thai music, Thai dance, Thai literature and sport.

Teacher Professional Code of Ethics Component: Professional standards and professional code of ethics, essence of the Teachers and Education Personnel Council Act B.E.2546 (A.D.2003), Importance of professional code of ethics, conducts based on the code of ethics towards oneself. Code of ethics towards the profession, code of ethics towards ethics, code of ethics towards colleagues, and code of ethics towards society.

446651 การฝึกสอนสำหรับครูผู้สอนภาษาอังกฤษ 3(0-30-3)

ELT Practicum

การจัดการชั้นเรียน แผนการสอน แรงจูงใจภายในและภายนอก การประเมินผล การใช้ภาษาที่ 1 และภาษาที่ 2 การใช้เทคโนโลยี แฟ้มสะสมงาน การเลือกหนังสือเรียน วัสดุจริงที่ใช้ประกอบการสอน อุปกรณ์เครื่องช่วยสอนต่างๆ การดึงความรู้ที่มีจากผู้เรียน คำถามสำหรับตรวจสอบความเข้าใจ การนำเสนอ การฝึกปฏิบัติ ผลงาน ชิ้นงาน การสอน Phonics

Classroom management; lesson planning; extrinsic and intrinsic motivation; assessment; classroom use of L1 and L2; using technology; portfolios; exploiting course books; realia; teaching aids; eliciting; comprehension checking questions; presentation; practice; production; tasks; phonics.

4) การฝึกปฏิบัติการสอน

446652 การฝึกปฏิบัติการสอน 1 3 (0-30-3)

Teaching Practicum I

การศึกษาและการสังเกตบทบาทและความรับผิดชอบของครู การฝึกเป็นผู้ช่วยครูในด้านการเรียนการสอน การวางแผนการเรียนรู้ และการจัดการบทเรียน โดยเน้นหลักผู้เรียนเป็นสำคัญ การเปิดโอกาสให้ผู้เรียนได้ทดลองเป็นผู้อำนวยความสะดวกในการเรียนรู้ กิจกรรมการเรียนการสอนสำหรับพัฒนาผู้เรียน การคัดสรรและการสร้างสรรค์ผลงานสื่อทางการศึกษาเพื่อใช้ส่งเสริมการเรียนรู้

การวัดและประเมินผลการเรียนรู้ การฝึกปฏิบัติการสอน การแก้ปัญหาด้านการเรียนรู้ และการจดบันทึกผลที่ได้จากการเรียน **เวลาที่ใช้ในวิชานี้ต้องไม่น้อยกว่า 180 ชั่วโมง**

The study and observation of teacher's roles and responsibilities; the practice of teacher's assistant in teaching and learning; planning for the learning process and organizing the lesson for learners' learning based on the child-centered principle; experimentation on facilitation of learning in the subject areas; instructional activities for learners' development; the selection and an innovative production of educational media to enhance the learning; an assessment and evaluation of learning; and practice of teaching in the class, solving the learning problems, and keeping records of the learning outcomes. **The time period spent in this course must not less than 180 hours.**

446653 การฝึกปฏิบัติการสอน 2 **3 (0-30-3)**

Teaching Practicum II

การสอนในกลุ่มสาระวิชาเฉพาะโดยมีการนิเทศจากอาจารย์นิเทศก์ การวางแผนการสอนโดยจัดกิจกรรมที่เน้นผู้เรียนเป็นสำคัญ การนำเทคนิคและกลยุทธ์ที่เหมาะสมไปประยุกต์ใช้เพื่อให้เหมาะกับกลุ่มวิชา การทำวิจัยเชิงปฏิบัติการเพื่อพัฒนาผู้เรียน การประเมินผลและการพัฒนากระบวนการเรียนการสอนที่เหมาะกับศักยภาพของผู้เรียน การเขียนรายงานเกี่ยวกับการพัฒนาทั้งผลการเรียนและตัวผู้เรียน **เวลาที่ใช้ในวิชานี้ต้องไม่น้อยกว่า 180 ชั่วโมง**

Provision of supervision for teaching experience in the facilitation of the specific subject group; planning instructional activities based on the child-centered approach; the application of appropriate techniques and strategies for learning process appropriate to each subject group. Action research for the learner development; evaluation and development of the teaching and learning process appropriate for learners' potential, including the report on the learning outcomes and learners' development. **The time period spent in this course must not less than 180 hours**.

5) <u>วิทยานิพนธ์/ การศึกษาค้นคว้าอิสระ</u>

446698 การศึกษาค้นคว้าอิสระ 6(0-0-18)

Independent Study

การสืบค้นในเชิงลึกในหัวข้อใดหัวข้อหนึ่งทางด้านการสอนภาษาอังกฤษ โดยมีจุดมุ่งหมายเพื่อเปิดโอกาส และท้าทายความสามารถในการเรียนรู้ด้วยตนเอง ภายใต้การชี้แนะของอาจารย์ที่ปรึกษา การเขียนรายงานในวิชานี้ต้องไม่น้อยกว่า 8,000 คำ

In depth investigation of a topic related to English language teaching, with the aim of offering the opportunity and challenge in self-directed independent study under the supervision and guidance of an advisor. The report of the study must be not less than 8,000 words.

446699 วิทยานิพนธ์ 12(0-0-36)

Thesis

ทำวิจัยในหัวข้อที่ทางด้านการเรียนการสอนภาษาอังกฤษ และนำมาเขียนเป็นรายงานโดยต้องมีความยาวไม่ต่ำกว่า 30,000 คำ

Conducting a research study into an aspect of English language teaching and learning that results in a report of not less than 30,000 words.

446697 วิทยานิพนธ์ 36(0-0-108)

Thesis

การค้นคว้าวิจัยอย่างอิสระเพื่อให้ได้องค์ความรู้ใหม่ และเขียนรายงานเป็นภาษาอังกฤษไม่น้อยกว่า 60,000 คำ การประเมินตามเกณฑ์เกี่ยวข้อง ได้แก่ ความมีคุณค่าในเชิงวิชาการ ความเข้าใจในเนื้อหาและการดำเนินกรรมวิธีการวิจัย ความสามารถในการวางแผน ความมีจริยธรรมและความถูกต้อง มีความเป็นต้นแบบหรือสร้างสรรค์ผลงาน มีบทสรุปเป็นความรู้ที่สอดคล้องกับหัวข้อที่ได้รับการอนุมัติ

An original contribution to knowledge; a written report in English (of at least 60,000 words); assessed on relevant criteria understanding of relevant research approaches and methodology and capacity to plan, ethically conduct and accurately report a research enquiry, with some degree of originality; a conclusion with a thesis claim relevant to the approved topic.

องค์ประกอบเกี่ยวกับประสบการณ์ภาคสนาม (การฝึกปฏิบัติการสอน)

นิสิตหลักสูตร M.Ed. (TEGL) แผน ก แบบ ก2 ซึ่งเป็นหลักสูตรที่ยึดตามกรอบแนวคิดการผลิตครูยุคใหม่ จะต้องฝึกประสบการณ์ภาคสนาม หรือประสบการณ์สอนในสาขาวิชาการสอนภาษาอังกฤษในช่วง 2 ปีที่ศึกษาอยู่ โดยต้องมีชั่วโมงในการฝึกปฏิบัติการสอนไม่น้อยกว่า 360 ชั่วโมงก่อนจบการศึกษา

การฝึกปฏิบัติการสอนหรือประสบการณ์วิชาชีพเป็นองค์ประกอบที่สำคัญและจำเป็นในหลักสูตร M.Ed. (TEGL) การฝึกปฏิบัติการสอนเป็นส่วนหนึ่งของวิชาชีพ ที่จะช่วยเตรียมการให้ผู้ที่ประสงค์จะเป็นครูพัฒนาทักษะและความรู้ที่จำเป็น เพื่อเป็นครูมืออาชีพที่มีประสิทธิภาพ ประสบการณ์การฝึกปฏิบัติการสอนนับเป็นโอกาสที่สำคัญที่ช่วยเชื่อมโยงความรู้ภาคทฤษฎีและภาคปฏิบัติเข้าด้วยกัน พัฒนาความรู้ ปฏิกิริยาทางอารมณ์ ความเข้าใจ และความสามารถของผู้แรกเริ่มเป็นครูภายใต้คำแนะนำของผู้ที่มีประสบการณ์ในอาชีพนั้น

รายละเอียดที่กำหนด

1) จำนวนชั่วโมงในการสอน

นิสิตจะต้องฝึกปฏิบัติการสอนในวิชาภาษาอังกฤษอย่างน้อยสัปดาห์ละ 15 ชั่วโมงในรายวิชาที่เปิดสอนใน 1 ภาคเรียนขณะที่ศึกษาอยู่ในชั้นปีที่ 1 และปีที่ 2 ของหลักสูตร M.Ed. (TEGL) ชั่วโมงในการฝึกปฏิบัติการสอนรวมทั้งสิ้น ไม่น้อยกว่า 360 ชั่วโมงในช่วงระยะเวลา 2 ปีที่ศึกษาอยู่

2) โรงเรียนที่ฝึกปฏิบัติการสอน

นิสิตฝึกสอนจะทำการฝึกสอนที่โรงเรียนสาธิต ของคณะศึกษาศาสตร์ และโรงเรียนอื่นๆ ที่มีความสัมพันธ์กับมหาวิทยาลัย โดยต้องมีมาตรฐานคุณภาพการศึกษาในระดับเดียวกับโรงเรียนสาธิต นิสิตจะได้รับการจัดให้ฝึกปฏิบัติการสอน โดยมีครูคอยให้คำปรึกษาแนะนำ (ครูพี่เลี้ยง) และครูพี่เลี้ยงนั้นยินดีจะให้นิสิตเข้าฝึกสอนในชั้นของตน ครูพี่เลี้ยงจะให้คำแนะนำในด้านการลงเวลาปฏิบัติการ การทำหน้าที่ครูประจำชั้น เป็นผู้อำนวยความสะดวกให้กับนิสิตฝึกสอน รวมทั้งบันทึกเวลาที่นิสิตฝึกสอนเข้าสอน เพื่อให้ความคิดเห็นและผลย้อนกลับ

3) การนิเทศจากอาจารย์นิเทศก์

อาจารย์นิเทศก์จากศูนย์บัณฑิตศึกษานานาชาติการพัฒนาทรัพยากรมนุษย์ จะเป็นผู้รับผิดชอบในการนิเทศการฝึกสอน และเป็นผู้บันทึกให้คะแนนในรายวิชาฝึกปฏิบัติการสอนที่นิสิตลงทะเบียนเรียน นิสิตฝึกสอนจะทำงานร่วมกับอาจารย์นิเทศก์ในการกำหนดกรอบในการฝึกสอนและรับฟังความคิดเห็นและผลย้อนกลับจากการกำหนดกรอบรายวิชา การเรียนการสอน การวัดผลและการประเมินผล

4) จำนวนครั้งในการสังเกตการสอนของอาจารย์นิเทศก์

นิสิตฝึกสอนจะต้องได้รับการนิเทศก์และสังเกตการสอนจากอาจารย์นิเทศก์อย่างน้อย 6 ครั้ง ในการสังเกตการสอนในชั้นต่าง ๆ ที่มีคาบเวลาเรียนไม่น้อยกว่า 50 นาที

1. มาตรฐานผลการเรียนรู้ของประสบการณ์ภาคสนาม

ผลการเรียนรู้ของการฝึกปฏิบัติการสอนจะคำนึงถึงการวางแผนการสอน การจัดการเรียนการสอน และการประเมินผลของรายวิชาและบทเรียน และความเหมาะสมของวัตถุประสงค์

1) การวางแผนการสอนรายวิชา

ความรอบรู้ในเนื้อหาสาระ การเลือกเนื้อหาสาระของรายวิชาและบทเรียน และความเหมาะสมของวัตถุประสงค์

2) การจัดการเรียนการสอนรายวิชา

การนำวิธีสอนที่เหมาะสมไปประยุกต์ใช้ในเนื้อหาวิชาเฉพาะด้าน ความเหมาะสมของเอกสารการสอนและการใช้สื่อ ทักษะการสื่อสาร ความกระตือรือร้นของผู้สอน ความกระจ่างแจ้งชัดเจนในการสอน และการจัดระบบการสอน

3) การประเมินผลรายวิชา

พันธกรณีของการสอนที่เกี่ยวข้องกับการเรียนรู้ของนักเรียน สัมฤทธิผลของนักเรียนในการสอบ

2. ช่วงเวลาในการฝึกปฏิบัติการสอน

การฝึกปฏิบัติการสอนจะจัดให้ในภาคการศึกษาปลายของการเรียนในชั้นปีที่ 1 และภาคการศึกษาต้นของการเรียนในชั้นปีที่ 2 ของหลักสูตร นิสิตทุกคนต้องเข้าร่วมได้ตลอดช่วงระยะเวลาที่กำหนดในการฝึกประสบการณ์วิชาชีพครูนี้

3. การจัดเวลาและตารางในการฝึกปฏิบัติการสอน

เวลาที่กำหนดในการฝึกปฏิบัติการสอนคือ 15 ชั่วโมงต่อสัปดาห์ในวันและเวลาราชการอย่างน้อยสัปดาห์ละ 3 วัน

ข้อกำหนดเกี่ยวกับการทำโครงงานหรืองานวิจัย

1. คำอธิบายโดยย่อ

นิสิตจะต้องทำงานวิจัยในหัวข้อที่ได้รับอนุมัติ โดยจะต้องทำการทบทวนวรรณกรรมที่เกี่ยวข้อง เตรียมเค้าโครงงานวิจัย วางแผนและดำเนินการวิจัยเชิงประจักษ์ในเรื่องที่เกี่ยวข้องกับการเรียนการสอนภาษาอังกฤษในฐานะเป็นภาษาโลก หรือภาษาต่างประเทศ และรายงานผลการวิจัยในลักษณะรายงานโดยต้องมีความยาวไม่น้อยกว่า 60,000 คำ สำหรับผู้เรียนแผน ก แบบ ก1 และ 30,000 คำ สำหรับผู้เรียนแผน ก แบบ ก2 และสำหรับผู้เรียนแผน ข กำหนดไว้ไม่น้อยกว่า 8,000 คำ

2. มาตรฐานผลการเรียนรู้

ผู้เรียนจะต้องแสดงความสามารถ ดังนี้

2.1 ใช้เทคนิคขั้นสูงของการวิจัยและการแสวงหาความรู้ในสาขาวิชาที่ได้รับทุนการศึกษาหรือในสาขาที่ฝึกปฏิบัติวิชาชีพ โดยใช้เทคนิคต่างๆ เหล่านี้ในการทำงานวิจัยหรือโครงงานที่เกี่ยวข้องกับวิชาชีพได้

2.2 สังเคราะห์และประยุกต์ใช้ผลงานวิจัยและพัฒนาการใหม่ในการฝึกประสบการณ์วิชาชีพ ในการวิเคราะห์พัฒนาและทดสอบสมมติฐาน นำเสนอทางแก้ไขปัญหาที่เกิดจากภาคทฤษฎีและภาคปฏิบัติ

2.3 เผยแพร่ผลการศึกษาและผลงานวิจัยขั้นสูง โดยผ่านสิ่งตีพิมพ์ที่ได้รับการรับรองจากวงวิชาการ วงวิชาชีพ และสังคม

3. ช่วงเวลา

3.1 นิสิตที่เรียนแผน ก แบบ ก1 เริ่มทำงานวิจัยสำหรับวิทยานิพนธ์ได้ตั้งแต่ปีแรกที่เข้าศึกษา

3.2 นิสิตที่เรียนแผน ก แบบ ก2 เริ่มทำงานวิจัยสำหรับวิทยานิพนธ์ได้ตั้งแต่ปีที่ 2 ของการศึกษาหลักสูตร แต่ต้องมีเวลาไม่น้อยกว่า 6 เดือนก่อนจบการศึกษา

3.3 นิสิตที่เรียนแผน ข เริ่มทำโครงงาน/ งานวิจัยสำหรับการค้นคว้าอิสระได้ตั้งแต่ปีที่ 2 ของการศึกษาในหลักสูตร

4 จำนวนหน่วยกิต

4.1 จำนวนหน่วยกิตสำหรับงานวิจัย ในแผน ก แบบ ก1 เท่ากับ 36 หน่วยกิต

4.2 จำนวนหน่วยกิตสำหรับงานวิจัย ในแผน ก แบบ ก2 เท่ากับ 12 หน่วยกิต

4.3 จำนวนหน่วยกิตสำหรับโครงงาน/ งานวิจัย ในแผน ข เท่ากับ 6 หน่วยกิต

5. การเตรียมการ

5.1 จัดรายวิชาในหมวดวิชาระเบียบวิธีวิจัย และรายวิชาอื่นที่เกี่ยวข้องให้นิสิตได้ศึกษาก่อนทำงานวิจัย

5.2 ให้คำปรึกษาการทำวิจัย รวมทั้งให้ความรู้ในด้านจริยธรรมการวิจัย และจัดอาจารย์ที่ปรึกษางานวิจัยให้กับนิสิตตามความเหมาะสมของหัวข้องานวิจัย

5.3 ให้ความช่วยเหลือที่จำเป็นในการทำวิจัย เช่นการติดต่อกับหน่วยงานภายนอก การตรวจภาษาและรูปแบบของงานวิจัย

6. กระบวนการประเมินผล

ขั้นที่ 1 ประเมินจากผลสัมฤทธิ์ทางการเรียนของรายวิชาในหมวดวิชาระเบียบวิธีวิจัยและรายวิชาอื่นๆ ที่เกี่ยวข้อง

ขั้นที่ 2 ประเมินจากกรอบมโนทัศน์ของงานวิจัย การออกแบบการวิจัย การรวบรวมข้อมูล การใช้วิธีการทางสถิติในการวิเคราะห์ข้อมูล การรายงานผลและการอภิปรายผลของงานวิจัย

ขั้นที่ 3 ประเมินจากการนำเสนอ และการเผยแพร่ผลงานวิจัยของนิสิต

ผลการเรียนรู้ กลยุทธ์การสอนและการประเมินผล

1. การพัฒนาคุณลักษณะพิเศษของนิสิต

คุณลักษณะพิเศษ	กลยุทธ์หรือกิจกรรมของนิสิต
1. มีความรู้และความเข้าใจอย่างลึกซึ้งและเป็นระบบในเรื่องของหน้าที่และบทบาทของภาษาอังกฤษในบริบทของภาษาโลก และสามารถนำความรู้มาประยุกต์ใช้ในการปฏิบัติทั้งในห้องเรียน การออกแบบหลักสูตร การนำหลักสูตรไปใช้ รวมทั้งการประเมินผล เพื่อปรับปรุงการเรียนการสอนภาษาอังกฤษในบริบทต่างๆ ที่เป็นอยู่ในปัจจุบัน โดยมุ่งเน้นในเรื่องของการนำไปใช้ให้เกิดประโยชน์ในห้องเรียนที่มีจำนวนผู้เรียนค่อนข้างมาก กับผู้เรียนที่เรียนภาษาอังกฤษเป็นภาษาที่สองหรือภาษาต่างประเทศ โดยเฉพาะประเทศในเอเชีย และในการใช้ภาษาอังกฤษเป็นสื่อในการเรียนการสอน	- การจัดการเรียนการสอนในด้านการสอนภาษาอังกฤษในบริบทของภาษาโลก เพื่อพัฒนาผู้เรียนทั้งด้านความรู้และทักษะตามคุณลักษณะ ที่กำหนดในมาตรฐานการเรียนรู้ทั้ง 6 ด้าน และให้มีการกระจายความรับผิดชอบต่อผลการเรียนรู้ตลอดหลักสูตรสู่รายวิชาต่างๆ อย่างครบถ้วน - นิสิตสังเกตการสอนและฝึกซ้อมสอนในชั้นเรียนจริง
2. มีความรู้ ความมั่นใจในเรื่องที่เฉพาะเจาะจงในสาขาการสอนภาษาอังกฤษ และสามารถสอนได้อย่างมีประสิทธิภาพ และปรับตัวให้ทันกับบทบาทของครูผู้สอนภาษาอังกฤษที่เปลี่ยนไปในบริบทของภาษาโลก	การสอนแบบมุ่งเน้นสมรรถนะ มุ่งเน้นการแยกแยะ และการวัดผลลัพธ์การเรียนรู้และสมรรถนะของผู้เรียน โดยเฉพาะอย่างโดยผู้เรียนสามารถแสดงสมรรถนะที่แท้จริงของตน ทำให้เกิดความรู้และความมั่นใจ
3. มีความรู้และประสบการณ์ในด้านวิชาชีพ ตามคุณสมบัติที่ต้องการของการเป็นครูผู้สอนภาษาอังกฤษและบุคลากรทางการศึกษาที่มีคุณภาพสูง	ใช้วิธีการสอนที่หลากหลาย ใช้สื่อและเทคโนโลยีหรือนวัตกรรมในการเรียนการสอน การเรียนจากกรณีศึกษา การปฏิบัติและการฝึกปฏิบัติการสอน
4. พัฒนาการคิดในกรอบแนวคิดและบริบทของการวิจัย	การสอนโดยใช้การวิจัยเป็นฐาน ใช้การวิจัยในการเรียนรู้เนื้อหาใหม่ในบทเรียนและเป็นเครื่องมือในการแสวงหาองค์ความรู้
5. มีความตระหนักในความสำคัญของจริยธรรมทางด้านวิชาการและวิชาชีพ	ปลูกฝังคุณธรรมและจิตวิญญาณของความเป็นครู

2. การพัฒนาผลการเรียนรู้ในแต่ละด้าน

2.1 คุณธรรม จริยธรรม

2.1.1 ผลการเรียนรู้ด้านคุณธรรม จริยธรรม

1) แสดงออกซึ่งพฤติกรรมด้านคุณธรรมจริยธรรม และจรรยาบรรณวิชาชีพ

2) มีคุณธรรมที่เสริมสร้างการพัฒนาที่ยั่งยืน

3) มีความกล้าหาญทางจริยธรรม

4) มีความเข้าใจผู้อื่น เข้าใจโลก มีจิตสาธารณะ เสียสละ และเป็นแบบอย่างที่ดี

5) สามารถจัดการและคิดแก้ปัญหาทางคุณธรรม จริยธรรม จรรยาบรรณวิชาชีพครูเชิงสัมพัทธ์ โดยใช้ดุลยพินิจทางค่านิยม ความรู้สึกของผู้อื่น และประโยชน์ของสังคมส่วนรวม

2.1.2 กลยุทธ์การสอนที่ใช้พัฒนาการเรียนรู้ด้านคุณธรรม จริยธรรม

เป็นการผสมผสานความรู้เกี่ยวกับพฤติกรรมที่เหมาะสม รวมทั้งแนวปฏิบัติที่ดี ทั้งที่เป็นทางการและไม่เป็นทางการ ทัศนคติ และการมีวุฒิภาวะในดุลยพินิจ กลยุทธ์ในการพัฒนา คือการให้สัมผัสกับแบบอย่างต่าง ๆ ในด้านบวก และการวิเคราะห์ และไตร่ตรอง พฤติกรรมของตนเองและผู้อื่นในสถานการณ์ที่หลากหลาย การอภิปรายกลุ่มในสถานการณ์ทางคุณธรรมที่ยากลำบากในการตัดสินใจ หรือในสถานการณ์ที่เป็นไปได้ในหลากหลายทางเลือกเพื่อช่วยให้ผู้เรียนทำความกระจ่างแจ้งในค่านิยมของตนและคำนึงถึงหลักการทั่วไปที่เชื่อว่าจะชี้นำพฤติกรรมของตนเอง

2.1.3 กลยุทธ์การประเมินผลการเรียนรู้ด้านคุณธรรมจริยธรรม

1) ประเมินจากรายงานผลความก้าวหน้าทางด้านวิชาการ/ แฟ้มสะสมงานของผู้เรียน

2) ประเมินจากการสังเกตพฤติกรรมของผู้เรียน การมีส่วนร่วมในชั้นเรียน การมอบหมายงานให้ทำและการจัดกิจกรรมเสริมหลักสูตร

3) ประเมินจากกระบวนการทำวิจัยและผลงานวิจัยของผู้เรียน

4) ประเมินจากการแสดงออกซึ่งจิตวิญญาณของความเป็นครู คุณธรรมและจริยธรรมทางด้านวิชาการและวิชาชีพ

2.2 ความรู้

2.2.1 ผลการเรียนรู้ด้านความรู้

1) มีความรอบรู้ในด้านความรู้ทั่วไป การเรียนรู้ในศตวรรษที่ 21 วิชาชีพครู และวิชาการสอนภาษาอังกฤษในบริบทของภาษาโลกอย่างกว้างขวาง ลึกซึ้งและเป็นระบบ

2) มีความตระหนักรู้หลักการและทฤษฎีในองค์ความรู้ที่เกี่ยวข้องอย่างบูรณาการทั้งการบูรณาการข้ามศาสตร์ และการบูรณาการกับโลกแห่งความเป็นจริง

3) มีความเข้าใจความก้าวหน้าของความรู้เฉพาะด้านในสาขาวิชาที่จะสอนอย่างลึกซึ้ง

4) ตระหนักถึงความสำคัญของงานวิจัยและการวิจัยในการต่อยอดความรู้

5) มีความสามารถในการคิดวิเคราะห์ สังเคราะห์ และประเมินค่าองค์ความรู้และสามารถนำไปประยุกต์ใช้ในการปฏิบัติงานวิชาชีพครูอย่างมีประสิทธิภาพ

2.2.2 กลยุทธ์การสอนที่ใช้พัฒนาการเรียนรู้ด้านความรู้

จัดการศึกษาในภาพรวมกว้างเสมือนเป็นผังความรู้ของเนื้อหาสาระที่จะต้องเรียนรู้ เนื้อหาสาระใหม่ที่เรียนรู้จะต้องนำไปเชื่อมโยงกับผังความรู้และความรู้เดิมของผู้เรียนเพื่อสะดวกในการทำความเข้าใจ ระลึกได้และคงไว้ในความทรงจำระยะยาว

2.2.3 กลยุทธ์การประเมินผลการเรียนรู้ด้านความรู้

1) ประเมินจากรายงานผลความก้าวหน้าทางด้านวิชาการ/ แฟ้มสะสมงานของผู้เรียน

2) การประเมินผลระหว่างเรียน และการประเมินผลหลังเรียนของผลสัมฤทธิ์ทางการเรียน การพัฒนาการเรียนรู้ และผลการเรียนรู้เฉพาะที่กำหนด

3) ประเมินผลในด้านความรู้จากงานที่มอบหมายให้ผู้เรียน

4) ประเมินผลจากการสาธิต การนำเสนอในชั้นเรียน รวมทั้งการมีส่วนร่วมในกิจกรรมวิชาการต่างๆ

2.3 ทักษะทางปัญญา

2.3.1 ผลการเรียนรู้ด้านทักษะทางปัญญา

1) สามารถคิดวิเคราะห์อย่างลึกซึ้ง คิดค้นหาข้อเท็จจริง ทำความเข้าใจ และประเมินข้อมูลสารสนเทศและแนวคิดจากแหล่งข้อมูลที่หลากหลาย เพื่อใช้ในการปฏิบัติงาน การวินิจฉัย แก้ปัญหาและทำการวิจัยเพื่อพัฒนางานและพัฒนาองค์ความรู้ได้ด้วยตนเอง

2) คิดแก้ปัญหาที่มีความสลับซับซ้อน เสนอทางออก และนำไปสู่การแก้ไขได้อย่างสร้างสรรค์ โดยคำนึงถึงความรู้ทางภาคทฤษฎี ประสบการณ์ภาคปฏิบัติ และผลกระทบจากการตัดสินใจ

3) มีความเป็นผู้นำทางปัญญาในการคิดพัฒนางานอย่างสร้างสรรค์ มีวิสัยทัศน์

4) มีความคิดริเริ่ม และการพัฒนาศาสตร์ทางครุศาสตร์/ ศึกษาศาสตร์ รวมทั้งการพัฒนาทางวิชาชีพอย่างมีนวัตกรรม

2.3.2 กลยุทธ์การสอนที่ใช้ในการพัฒนาการเรียนรู้ด้านทักษะทางปัญญา

มีการวางแผนเป็นลำดับขั้นตอนของการพัฒนาแนวคิดและหลักการทางด้านทฤษฎี รวมทั้งภาคปฏิบัติ โดยนำมาใช้ในการวิเคราะห์สถานการณ์และการแก้ปัญหา พัฒนาความสามารถในการระบุและประยุกต์ใช้ทักษะในด้านพุทธิพิสัยในการแก้ปัญหาใหม่ๆ หรือปัญหาที่ไม่คาดคิด พัฒนาความคิดสร้างสรรค์และความสามารถในการแก้ปัญหา โดยมอบหมายภาระงานใหม่ที่ท้าทายความสามารถเพื่อให้ผู้เรียนได้ไตร่ตรองและสะท้อนกระบวนการคิดของตนเอง

2.3.3 กลยุทธ์การประเมินผลการเรียนรู้ด้านทักษะทางปัญญา

1) ประเมินจากรายงานผลความก้าวหน้าทางด้านวิชาการ/ แฟ้มสะสมงานของผู้เรียน

2) ประเมินผลจากการสังเกต การถาม-ตอบ และการสัมภาษณ์อย่างไม่เป็นทางการ

3) การประเมินผลระหว่างเรียนและการประเมินผลหลังเรียนของผลสัมฤทธิ์ทางการเรียน การพัฒนาการเรียนรู้ และผลการเรียนรู้เฉพาะที่กำหนด

2.4 ทักษะความสัมพันธ์ระหว่างบุคคลและความรับผิดชอบ

2.4.1 ผลการเรียนรู้ด้านทักษะความสัมพันธ์ระหว่างตัวบุคคลและความรับผิดชอบ

1) มีความไวในการรับรู้ความรู้สึกของผู้อื่น เข้าใจผู้อื่น มีมุมมองเชิงบวก มีวุฒิภาวะทางอารมณ์และทางสังคม

2) มีความเอาใจใส่ช่วยเหลือและเอื้อต่อการแก้ปัญหาในกลุ่มและระหว่างกลุ่มได้อย่างสร้างสรรค์

3) มีภาวะผู้นำและผู้ตามที่ดี

4) มีความสัมพันธ์ที่ดีกับผู้เรียน และมีความรับผิดชอบต่อส่วนรวม ทั้งด้านเศรษฐกิจ สังคม และสิ่งแวดล้อม

2.4.2 กลยุทธ์การสอนที่ใช้ในการพัฒนาผลการเรียนรู้ด้านทักษะความสัมพันธ์ระหว่างบุคคล

และความรับผิดชอบ

เปิดโอกาสให้ผู้เรียนร่วมทำกิจกรรมกลุ่ม โดยแสดงผลย้อนกลับที่สร้างสรรค์ในการทำกิจกรรม พัฒนาความสามารถและความรับผิดชอบในการเรียนรู้ด้วยตนเอง โดยกำหนดงานที่จะพัฒนาและสร้างเสริมความสามารถดังกล่าวนี้ ตลอดหลักสูตรการศึกษา

2.4.3 กลยุทธ์การประเมินผลการเรียนรู้ด้านทักษะความสัมพันธ์ระหว่างบุคคลและความรับผิดชอบ

1) ประเมินจากการมอบหมายในชั้นเรียนและงานพิเศษที่กำหนดให้

2) ประเมินจากพฤติกรรมของผู้เรียนและการแสดงออกในชั้นเรียน

3) ประเมินจากพฤติกรรมการแสดงออกของผู้เรียนในด้านทักษะความสัมพันธ์ระหว่างบุคคลในชั้นเรียนและการเข้าร่วมกิจกรรมต่างๆ

2.5 ทักษะในการวิเคราะห์ การสื่อสาร และเทคโนโลยีสารสนเทศ

2.5.1 ผลการเรียนรู้ด้านทักษะในการวิเคราะห์ การสื่อสาร และเทคโนโลยีสารสนเทศ

1) มีความไวในการวิเคราะห์ข้อมูลข่าวสารทั้งที่เป็นตัวเลขเชิงสถิติ หรือคณิตศาสตร์ ภาษาพูดและภาษาเขียน อันมีผลให้สามารถเข้าใจองค์ความรู้ หรือประเด็นปัญหาได้อย่างรวดเร็ว

2) มีความสามารถในการใช้ดุลยพินิจที่ดีในการประมวลผล แปลความหมาย และเลือกใช้ข้อมูลสารสนเทศ โดยใช้เทคโนโลยีสารสนเทศได้อย่างสม่ำเสมอและต่อเนื่อง

3) มีความสามารถในการสื่อสารอย่างมีประสิทธิภาพทั้งการพูด การเขียน และนำเสนอด้วยรูปแบบที่เหมาะสมสำหรับบุคคลและกลุ่มที่มีความแตกต่างกัน

2.5.2 กลยุทธ์การสอนที่ใช้ในการพัฒนาการเรียนรู้ด้านทักษะในการวิเคราะห์ การสื่อสาร และเทคโนโลยีสารสนเทศ

มีการวางแผนเป็นลำดับขั้นตอนในการสอน รวมทั้งปฏิบัติ การให้ผลย้อนกลับ และคำแนะนำในการปรับปรุงทักษะที่จำเป็นในเชิงตัวเลข การใช้ข้อมูลสารสนเทศ และเทคโนโลยีสารสนเทศ พัฒนาทักษะการสื่อสาร ทั้งการพูดและการเขียนจากการสอนโดยตรงและจากการปฏิบัติรวมทั้งทักษะการวิจัย และการใช้กระบวนการเรียนรู้โดยใช้วิจัยเป็นฐาน

2.5.3 กลยุทธ์การประเมินผลการเรียนรู้ด้านทักษะในการคิดวิเคราะห์ การสื่อสาร และเทคโนโลยีสารสนเทศ

1) ประเมินจากเทคนิคการนำเสนอข้อมูลสารสนเทศโดยใช้เทคโนโลยีสารสนเทศ

2) ประเมินจากความสามารถในการอธิบาย การอภิปราย และการแสดงความคิดเห็นที่มีต่อการนำเสนอในชั้นเรียน

2.6 ด้านทักษะการจัดการเรียนรู้

2.6.1 ผลการเรียนรู้ด้านทักษะการจัดการเรียนรู้

1) มีความเชี่ยวชาญในการจัดการเรียนรู้ที่มีรูปแบบหลากหลาย ทั้งรูปแบบที่เป็นทางการ รูปแบบกึ่งทางการ และรูปแบบไม่เป็นทางการอย่างสร้างสรรค์

2) มีความเชี่ยวชาญในการจัดการเรียนรู้สำหรับผู้เรียนที่หลากหลาย ทั้งผู้เรียนที่มีความสามารถพิเศษ ผู้เรียนที่มีความสามารถปานกลาง และผู้เรียนที่มีความต้องการพิเศษอย่างมีนวัตกรรม

3) มีความเชี่ยวชาญในการจัดการเรียนรู้ในด้านการสอนภาษาอังกฤษในบริบทของภาษาโลกอย่างบูรณาการ

4) มีความสามารถใช้ภาษาต่างประเทศในการเรียนการสอน สามารถจัดการเรียนรู้เพื่อสร้างทักษะที่จำเป็นต่อการเรียนรู้ในศตวรรษที่ 21

2.6.2 กลยุทธ์การสอนที่ใช้ในการพัฒนาการเรียนรู้ด้านทักษะการจัดการเรียนรู้

มีการวางแผนเป็นลำดับขั้นตอนในการสอน และการฝึกปฏิบัติเพื่อเตรียมการให้ผู้เรียนมีทักษะการจัดการเรียนรู้ให้กับนักเรียนที่มีความสามารถหลากหลายต่างกัน เพื่อผู้เรียนสามารถเลือกวิธีการที่เหมาะสมไปใช้ให้เหมาะกับสถานการณ์ที่กำลังเผชิญอยู่ได้อย่างมีประสิทธิภาพ

2.6.3 กลยุทธ์การประเมินผลการเรียนรู้ด้านทักษะการจัดการเรียนรู้

1) การประเมินผลระหว่างเรียนและหลังเรียนจากรายวิชาชีพต่างๆ ที่เปิดสอน

2) ประเมินจากการออกแบบแผนการจัดการเรียนรู้ การลงปฏิบัติการฝึกสอน และการฝึกปฏิบัติการสอนทั้งหมด

3) ประเมินจากความสามารถในการใช้ภาษาอังกฤษเป็นสื่อการสอน

หลักเกณฑ์ในการประเมินผลนิสิต

1. กฎระเบียบหรือหลักเกณฑ์ในการให้ระดับคะแนน (เกรด)

ปฏิบัติตามข้อบังคับมหาวิทยาลัยบูรพาว่าด้วยการศึกษาระดับบัณฑิตศึกษา พ.ศ. 2552 ข้อ 17 คือ

1.1 การให้คะแนนของแต่ละรายวิชา ที่แสดงค่าระดับขั้น มีดังนี้ คือ A, B^+, B, C^+, C, D^+, D และ F ซึ่งมีค่าระดับขั้นเท่ากับ 4.0, 3.5, 3.0, 2.5, 2.0, 1.5, 1.0 และ 0 ตามลำดับ

1.2 การให้คะแนนแบบไม่แสดงค่าระดับขั้น ให้แสดงด้วยสัญลักษณ์ต่างๆ ดังนี้ S (Satisfactory) ซึ่งหมายถึง ผลการศึกษาผ่านตามเกณฑ์และ U (Unsatisfactory) ซึ่งหมายถึงผลการศึกษาไม่ผ่านตามเกณฑ์

2. กระบวนการทวนสอบมาตรฐานผลสัมฤทธิ์ของนิสิต

2.1 อาจารย์ผู้รับผิดชอบหลักสูตรประเมินข้อสอบของแต่ละรายวิชา ว่าสอดคล้องกับวัตถุประสงค์และผลการเรียนรู้ที่คาดหวังตามหลักสูตรหรือไม่

2.2 คณะกรรมการหลักสูตรตรวจสอบผลการประเมินผลของนิสิตในแต่ละรายวิชา

2.3 คณะกรรมการบริหารศูนย์บัณฑิตศึกษานานาชาติการพัฒนาทรัพยากรมนุษย์ตรวจสอบผลการประเมินผลของนิสิตในแต่ละรายวิชา

2.4 คณะกรรมการประจำคณะศึกษาศาสตร์ตรวจสอบผลการประเมินผลของนิสิตในแต่ละรายวิชา

3. เกณฑ์การสำเร็จการศึกษาตามหลักสูตร

เกณฑ์การสำเร็จการศึกษาเป็นไปตามข้อบังคับมหาวิทยาลัยบูรพาว่าด้วยการศึกษาระดับบัณฑิตศึกษา พ.ศ. 2552 ข้อ 30.2 โดยมีหลักเกณฑ์การให้ปริญญา ดังนี้

3.1 <u>แผน ก แบบ ก 1</u>

1) เสนอวิทยานิพนธ์ และสอบผ่านการสอบปากเปล่า

2) การตีพิมพ์เผยแพร่วิทยานิพนธ์ ต้องได้รับการยอมรับให้ตีพิมพ์บทความ ซึ่งเป็นเนื้อหาส่วนหนึ่งหรือทั้งหมดของวิทยานิพนธ์ในวารสารวิชาการที่มีกรรมการภายนอกกลั่นกรอง (Peer Review) ก่อนการตีพิมพ์

3.2 <u>แผน ก แบบ ก 2</u>

1) ศึกษารายวิชาครบถ้วนตามที่กำหนดในหลักสูตร ได้ระดับแต้มคะแนนเฉลี่ยสะสมไม่ต่ำกว่า 3.00 (จากระบบ 4 ระดับคะแนน)

2) เสนอวิทยานิพนธ์และสอบผ่านการสอบปากเปล่า

3) การตีพิมพ์เผยแพร่วิทยานิพนธ์ ต้องได้รับการยอมรับให้ตีพิมพ์บทความ ซึ่งเป็นเนื้อหาส่วนหนึ่งหรือทั้งหมดของวิทยานิพนธ์ในวารสารวิชาการที่มีกรรมการภายนอกกลั่นกรอง (Peer Review) ก่อนการตีพิมพ์

4) กรณีที่ต้องการใบประกอบวิชาชีพครู ต้องผ่านการฝึกประสบการณ์สอน

3.3 <u>แผน ข</u>

1) ศึกษารายวิชาครบถ้วนตามที่กำหนดในหลักสูตร ได้ระดับแต้มคะแนนเฉลี่ยสะสมไม่ต่ำกว่า 3.00 (จากระบบ 4 ระดับคะแนน)

2) สอบผ่านการสอบประมวลความรู้ ด้วยข้อเขียนและปากเปล่า

3) เสนองานค้นคว้าอิสระ และสอบผ่านการสอบปากเปล่า

การพัฒนาคณาจารย์

1. การเตรียมการสำหรับอาจารย์ใหม่

1.1 มีการปฐมนิเทศอาจารย์ใหม่ให้รู้จักมหาวิทยาลัยและคณะ และเข้าใจวัตถุประสงค์และเป้าหมายของหลักสูตรตามแนวคิดของกรอบมาตรฐานคุณวุฒิ โดยจัดให้มีอาจารย์พี่เลี้ยงเพื่อให้คำแนะนำต่าง ๆ แก่อาจารย์ใหม่

1.2 ให้อาจารย์ใหม่เข้าใจการบริหารวิชาการของคณะ และเรื่องของการประกันคุณภาพการศึกษาที่คณะต้องดำเนินการ และส่วนที่อาจารย์ทุกคนต้องปฏิบัติ

1.3 มีการแนะนำอาจารย์พิเศษให้เข้าใจเกี่ยวกับวัตถุประสงค์ของหลักสูตรตลอดจนรายวิชาที่จะสอน พร้อมทั้งมอบเอกสารที่เกี่ยวข้องให้กับอาจารย์พิเศษ

2. การพัฒนาความรู้และทักษะให้แก่คณาจารย์

2.1 การพัฒนาทักษะการจัดการเรียนการสอน การวัดและการประเมินผล

2.1.1 มหาวิทยาลัยมีหลักสูตรอบรมสำหรับอาจารย์ใหม่ โดยทุกคนต้องผ่านการอบรมสองหลักสูตร คือ หลักสูตรเกี่ยวกับการสอนทั่วไป และหลักสูตรการวัดและประเมินผล ซึ่งอาจารย์ใหม่ทุกคนต้องผ่านการอบรมภายใน 1 ปี ที่ได้รับการบรรจุและแต่งตั้ง

2.1.2 อาจารย์ทั้งหมดร้อยละ 100 ต้องผ่านการอบรมหลักสูตรเกี่ยวกับการสอนแบบต่างๆ การสร้างแบบทดสอบต่าง ๆ ตลอดจนการประเมินผลการเรียนรู้ที่อิงพัฒนาการของผู้เรียน การใช้คอมพิวเตอร์ในการจัดการเรียนการสอน การใช้และผลิตสื่อการสอน โดยอย่างน้อยต้องอบรมปีละ 10 ชั่วโมง

2.2 การพัฒนาวิชาการและวิชาชีพด้านอื่น ๆ

2.2.1 สนับสนุนให้อาจารย์ใหม่ไปอบรมหรือประชุมสัมมนาทั้งในวิชาชีพและวิชาการอื่นๆ อบรมเชิงปฏิบัติการในด้านการสอนภาษาอังกฤษ หรือการทำวิจัยด้านการสอนภาษาอังกฤษ

2.2.2 สนับสนุนให้อาจารย์จัดทำผลงานทางวิชาการ เพื่อให้มีตำแหน่งทางวิชาการสูงขึ้น

2.2.3 ส่งเสริมให้อาจารย์ทำวิจัยทั้งการวิจัยในสาขาวิชาชีพ และการวิจัยเพื่อพัฒนาการเรียนการสอน

2.2.4 มอบหมายภาระงานและความรับผิดชอบ รวมทั้งมีการประเมินผลการปฏิบัติงาน โดยคำนึงถึงภาระงานสอน งานวิจัย และการบริการวิชาการ และระบบภาระงานทดแทนที่เทียบเท่ากับภารกิจสามด้านที่กำหนด เพื่อสร้างระบบแรงจูงใจกับผู้ปฏิบัติงาน

การประกันคุณภาพหลักสูตร

ศูนย์บัณฑิตศึกษานานาชาติการพัฒนาทรัพยากรมนุษย์ ได้วางแนวทางการประกันคุณภาพของหลักสูตรไว้ ดังนี้

1. การบริหารหลักสูตร

1.1 มีคณะกรรมการบริหารหลักสูตร ซึ่งประกอบด้วยผู้อำนวยการของหน่วยงานที่รับผิดชอบ อาจารย์ผู้รับผิดชอบหลักสูตร อาจารย์ผู้สอน และบุคลากรที่เกี่ยวข้องกับหลักสูตร ซึ่งแต่งตั้งโดยศูนย์บัณฑิตศึกษานานาชาติการพัฒนาทรัพยากรมนุษย์ มีหน้าที่รับผิดชอบในการวางแผนหลักสูตร บริหารหลักสูตร ตรวจติดตามหลักสูตร นำหลักสูตรไปใช้ ติดตามผล และประเมินผลหลักสูตร และให้ความร่วมมือกับคณะศึกษาศาสตร์ และมหาวิทยาลัยในการพัฒนาและรักษามาตรฐานของหลักสูตรอย่างต่อเนื่อง เพื่อให้คุณภาพของหลักสูตรสอดคล้องกับกรอบมาตรฐาน

คุณวุฒิระดับอุดมศึกษาของสำนักงานคณะกรรมการการอุดมศึกษา สภาวิชาชีพที่เกี่ยวข้อง รวมทั้งการเปลี่ยนแปลงของสภาพแวดล้อมทางเศรษฐบกิจและสังคมที่เป็นอยู่

1.2 อาจารย์ผู้รับผิดชอบหลักสูตร รวบรวมข้อมูลที่ได้รับจากคณะกรรมการบริหารหลักสูตร สรุปเป็นรายงานความก้าวหน้าของการนำหลักสูตรไปใช้ เพื่อเป็นข้อมูลในการพัฒนาและปรับปรุงหลักสูตร

1.3 มีการประเมินหลักสูตรเป็นระยะทุกๆ 5 ปี เพื่อนำผลการประเมินหลักสูตรไปใช้ในเป็นแนวทางในการปรับปรุงหลักสูตรครั้งต่อไป

2. การบริหารทรัพยากรการเรียนการสอน

2.1 การบริหารงบประมาณ

ศูนย์บัณฑิตศึกษานานาชาติการพัฒนาทรัพยากรมนุษย์ เป็นหน่วยงานที่สนับสนุนตนเอง โดยรายได้ที่รับเข้ามาทั้งหมดต้องครอบคลุมรายจ่ายต่างๆ ในการดำเนินการหลักสูตร

2.2 ทรัพยากรการเรียนการสอนที่มีอยู่เดิม

2.2.1 ห้องเรียนมาตรฐานพร้อมอุปกรณ์และโสตทัศนูปกรณ์ครบถ้วน

2.2.2 ห้องศึกษาค้นคว้าสำหรับนิสิต และมีบริเวณที่สามารถเชื่อมต่อกับการใช้อินเตอร์เน็ตได้

2.3 การจัดหาทรัพยากรการเรียนการสอนเพิ่มเติม

นิสิตสามารถใช้สำนักหอสมุดกลางของมหาวิทยาลัยบูรพา เพื่อการศึกษาและสืบค้นข้อมูล นอกจากนี้ศูนย์บัณฑิตศึกษานานาชาติการพัฒนาทรัพยากรมนุษย์ คณะศึกษาศาสตร์ ได้จัดเตรียมห้องสมุดย่อย เพื่อให้บริการหนังสือ ตำรา หรือวารสารเฉพาะทางประมาณ 1,000 เล่ม ที่เกี่ยวกับการสอนภาษาอังกฤษ และระเบียบวิธีวิจัย

2.4 การประเมินความเพียงพอของทรัพยากร

ศูนย์บัณฑิตศึกษานานาชาติการพัฒนาทรัพยากรมนุษย์ ได้จัดเตรียมเจ้าหน้าที่เทคนิคด้านโสตทัศนูปกรณ์ คอยให้ความช่วยเหลืออาจารย์ และนิสิตในการให้บริการด้านอุปกรณ์ และแก้ไขปัญหาทางด้านเทคนิค

3. การบริหารคณาจารย์

3.1 การรับอาจารย์ใหม่

มีการคัดเลือกอาจารย์ใหม่ตามระเบียบและหลักเกณฑ์ของมหาวิทยาลัยโดยอาจารย์ใหม่จะต้องมีวุฒิการศึกษาระดับปริญญาเอก ทางด้านการสอนภาษาอังกฤษหรือสาขาที่เกี่ยวข้อง

3.2 การมีส่วนร่วมของคณาจารย์ในการวางแผน การติดตามและทบทวนหลักสูตร

3.2.1 คัดเลือกอาจารย์ผู้มีคุณวุฒิตามเกณฑ์มาตรฐานคุณวุฒิระดับอุดมศึกษา โดยได้รับความเห็นชอบจากคณะกรรมการบริหารหลักสูตร

3.2.2 จัดอาจารย์ที่สอนในรายวิชาต่างๆ อย่างเหมาะสมตามความเชี่ยวชาญ และสาระเนื้อหาของรายวิชาที่เปิดสอน รวมทั้งการสอนเป็นทีม

3.2.3 จัดอบรมเชิงปฏิบัติการเพื่อวางแผน และเตรียมการจัดกิจกรรมการเรียนการสอนตามแผนการศึกษาที่กำหนดไว้ในหลักสูตรระดับปริญญาโท

3.2.4 จัดให้มีการเตรียมการสอนล่วงหน้า

3.2.5 จัดเตรียมเอกสารข้อมูลของหลักสูตร โครงร่างรายวิชา รวมทั้งประวัติของอาจารย์ผู้สอน ผู้เชี่ยวชาญ วิทยากร และอาจารย์พิเศษ

3.2.6 จัดสรรงบเพื่อการทำวิจัย และการอำนวยความสะดวกให้แก่อาจารย์ รวมทั้งการประเมินหลักสูตรอย่างต่อเนื่อง

3.3 การแต่งตั้งคณาจารย์พิเศษ

ศูนย์บัณฑิตศึกษานานาชาติการพัฒนาทรัพยากรมนุษย์ คณะศึกษาศาสตร์ เชิญผู้เชี่ยวชาญ และผู้ปฏิบัติงานในสาขาอาชีพทั้งในและต่างประเทศที่มีความรู้ความสามารถพิเศษเป็นวิทยากรและอาจารย์พิเศษ เพื่อให้ความรู้และแลกเปลี่ยนประสบการณ์แก่นิสิต

4. การบริหารบุคลากรสนับสนุนการเรียนการสอน

4.1 การกำหนดคุณสมบัติเฉพาะสำหรับตำแหน่ง

บุคลากรสายสนับสนุนมีวุฒิการศึกษาไม่ต่ำปริญญาตรี และมีทักษะทางคอมพิวเตอร์ สามารถใช้ภาษาอังกฤษในการสื่อสารได้อย่างมีประสิทธิภาพ

4.2 การเพิ่มทักษะความรู้เพื่อการปฏิบัติงาน

เพื่อเพิ่มความรู้ในด้านทักษะการปฏิบัติงาน บุคลากรสายสนับสนุนทุกคนต้องได้รับการฝึกอบรมความรู้และทักษะทั้งในด้านวิชาการและงานธุรการ เพื่อสนับสนุนการทำงานเป็นทีม อย่างมีประสิทธิภาพ ทั้งกับอาจารย์และนิสิต การฝึกอบรมจะต้องมีเวลาอย่างน้อยคนละ 6 ชั่วโมงต่อปี

5. การสนับสนุนและการให้คำแนะนำนิสิต

5.1 การให้คำปรึกษาด้านวิชาการ และอื่นๆ แก่นิสิต

5.1.1 จัดให้มีอาจารย์ที่ปรึกษาทางวิชาการ ด้านกิจการนิสิต และระบบที่ปรึกษาทางด้านจิตวิทยา เพื่อให้ความช่วยเหลือทางด้านวิชาการ และคำแนะนำแก่นิสิต

5.1.2 จัดกิจกรรมเสริม หรือกิจกรรมต่างๆ ด้านวัฒนธรรม เพื่อส่งเสริมคุณสมบัติอันพึงประสงค์ของบัณฑิต

5.1.3 จัดทุนอุดหนุนการวิจัย ทุนการศึกษา และสนับสนุนด้านการเงินในการเข้าร่วมหรือนำเสนอผลงานในการสัมมนาที่เกี่ยวข้อง รวมทั้งการประชุมเชิงปฏิบัติการที่เกี่ยวข้องกับสาขาวิชา

5.1.4 อำนวยความสะดวกในการติดต่อ ให้ความช่วยเหลือในการเข้าถึงแหล่งทรัพยากรทางด้านวิชาการและวิชาชีพ

5.1.5 จัดการแนะแนวและแนะนำหลักสูตร กิจกรรมการให้คำปรึกษา การติดตามผลความก้าวหน้าของนิสิต รวมทั้งการปฐมนิเทศและปัจฉิมนิเทศ

5.1.6 จัดการแนะแนวให้คำปรึกษาในด้านอาชีพ การเตรียมตัวเข้าทำงาน ให้กับนิสิตก่อนจบการศึกษา

5.2 การอุทธรณ์ของนิสิต

นิสิตสามารถดำเนินการอุทรณ์ได้ตามระเบียบ ข้อบังคับของมหาวิทยาลัยบูรพา

6. ความต้องการของตลาดแรงงาน สังคม และ/หรือความพึงพอใจของผู้ใช้บัณฑิต

6.1 ศึกษาแนวโน้มของตลาดแรงงาน ความต้องการของสังคม และความต้องการของท้องถิ่น เพื่อรวบรวมข้อมูลที่ต้องการและนำไปใช้ในการปรับรายวิชาและการพัฒนาหลักสูตร

6.2 สำรวจแหล่งทำงานที่เกี่ยวข้อง รวมทั้งความต้องการของแหล่งงานเพื่อปรับเปลี่ยนรายวิชาต่างๆ ให้ตอบสนองต่อความต้องการ

6.3ศึกษาความพึงพอใจของผู้ใช้บัณฑิต จากหน่วยงานที่บัณฑิตที่จบการศึกษาไปทำงานด้วย เพื่อรวบรวมข้อมูลที่เป็นประโยชน์ในการพัฒนาปรับปรุงหลักสูตร และคุณภาพของบัณฑิต

7. ตัวบ่งชี้ผลการดำเนินงาน (Key Performance Indicators)

ศูนย์บัณฑิตศึกษานานาชาติการพัฒนาทรัพยากรมนุษย์ ได้กำหนดตัวบ่งชี้หลักและเป้าหมายผลการดำเนินงาน เพื่อการประกันคุณภาพการศึกษา โดยอิงตามกรอบมาตรฐานคุณวุฒิระดับอุดมศึกษาที่กำหนดไว้ ดังต่อไปนี้

ตัวบ่งชี้และเป้าหมาย	**ปีการศึกษา**		
	1	**2**	**3**
1.อาจารย์ประจำหลักสูตรอย่างน้อยร้อยละ 80 มีส่วนร่วมในการประชุมเพื่อวางแผน ติดตาม และทบทวนการดำเนินงานหลักสูตร	X	X	X
2.มีรายละเอียดของหลักสูตร ตามแบบ มคอ.2 ที่สอดคล้องกับกรอบมาตรฐานคุณวุฒิแห่งชาติ หรือ มาตรฐานคุณวุฒิสาขา/สาขาวิชา (ถ้ามี)	X	X	X

ตัวบ่งชี้และเป้าหมาย	ปีการศึกษา		
	1	2	3
3.มีรายละเอียดของรายวิชา และรายละเอียดของประสบการณ์ภาคสนาม (ถ้ามี) ตามแบบ มคอ.3 และ มคอ.4 อย่างน้อยก่อนการเปิดสอนในแต่ละภาคการศึกษาให้ครบทุกรายวิชา	X	X	X
4.จัดทำรายงานผลการดำเนินการของรายวิชา และรายงานผลการดำเนินการของประสบการณ์ภาคสนาม (ถ้ามี) ตามแบบ มคอ.5 และ มคอ.6 ภายใน 30 วัน หลังสิ้นสุดภาคการศึกษาที่เปิดสอนให้ครบทุกรายวิชา	X	X	X
5.จัดทำรายงานผลการดำเนินการของหลักสูตร ตามแบบ มคอ.7 ภายใน 60 วัน หลังสิ้นสุดปีการศึกษา	X	X	X
6.มีการทวนสอบผลสัมฤทธิ์ของนักศึกษาตามมาตรฐานผลการเรียนรู้ ที่กำหนดในมคอ.3 และ มคอ.4 (ถ้ามี) อย่างน้อยร้อยละ 25 ของรายวิชาที่เปิดสอนในแต่ละปีการศึกษา	X	X	X
7.มีการพัฒนา/ปรับปรุงการจัดการเรียนการสอน กลยุทธ์การสอน หรือ การประเมินผลการเรียนรู้ จากผลการประเมินการดำเนินงานที่รายงานใน มคอ.7 ปีที่แล้ว		X	X
8.อาจารย์ใหม่ (ถ้ามี) ทุกคน ได้รับการปฐมนิเทศหรือคำแนะนำด้านการจัดการเรียนการสอน	X	X	X
9.อาจารย์ประจำทุกคนได้รับการพัฒนาทางวิชาการ และ/หรือวิชาชีพ อย่างน้อยปีละหนึ่งครั้ง	X	X	X
10.จำนวนบุคลากรสนับสนุนการเรียนการสอน (ถ้ามี) ได้รับการพัฒนาวิชาการ และ/หรือวิชาชีพ ไม่น้อยกว่าร้อยละ 50 ต่อปี	X	X	X
11.ระดับความพึงพอใจของนักศึกษาปีสุดท้าย/บัณฑิตใหม่ที่มีต่อคุณภาพหลักสูตร เฉลี่ยไม่น้อยกว่า 3.5 จากคะแนนเต็ม 5.0		X	X
12.ระดับความพึงพอใจของผู้ใช้บัณฑิตที่มีต่อบัณฑิตใหม่ เฉลี่ยไม่น้อยกว่า 3.5 จากคะแนนเต็ม 5.0			X
13. อื่นๆ ระบุ ...			
รวมตัวบ่งชี้ (ข้อ) ในแต่ละปี			
ตัวบ่งชี้บังคับ (ข้อที่)	1-5	1-5	1-5
ตัวบ่งชี้ต้องผ่านรวม (ข้อ)			

เกณฑ์ประเมิน : หลักสูตรได้มาตรฐานตามกรอบมาตรฐานคุณวุฒิฯต้องผ่านเกณฑ์ประเมินดังนี้ ตัวบ่งชี้บังคับ (ตัวบ่งชี้ที่ 1-5) มีผลดำเนินการบรรลุตามเป้าหมาย และมีจำนวนตัวบ่งชี้ที่มีผลดำเนินการบรรลุเป้าหมาย ไม่น้อยกว่า 80 % ของตัวบ่งชี้รวม โดยพิจารณาจากจำนวนตัวบ่งชี้บังคับและตัวบ่งชี้รวมในแต่ละปี

การประเมินและปรับปรุงการดำเนินการของหลักสูตร

1.การประเมินประสิทธิผลของการสอน

1.1 การประเมินกลยุทธ์การสอน

1.1..1 มีการประเมินทั้งระหว่างเรียนและหลังเรียนหลากหลายวิธี โดยคำนึงถึงพัฒนาการของผู้เรียน และผลการเรียนรู้ที่ต้องการวัด รวมทั้งผลสัมฤทธิ์ทางวิชาการ เช่นการทดสอบย่อย การสอบกลางภาคเรียนและปลายภาคเรียน การนำเสนอ การอภิปรายในชั้นเรียน การมอบหมายงานให้ทำในชั้นเรียน การทำรายงาน การสังเกตพฤติกรรม ซึ่งอาจเป็นการประเมินโดยตนเอง โดยเพื่อนร่วมชั้น โดยผู้สอน และโดยผู้ที่มีส่วนเกี่ยวข้อง

1.1.2 เกณฑ์ในการวัดผลประเมินผล อาจใช้ได้ทั้งแบบอิงเกณฑ์ และแบบอิงกลุ่มตามพัฒนาการของผู้เรียน สำหรับการให้ช่วงระดับคะแนนเป็นไปตามเกณฑ์มาตรฐานการวัดผลและการจบการศึกษา ซึ่งสอดคล้องกับนโยบายการวัดผลและแนวปฏิบัติที่กำหนดของสถาบันอุดมศึกษาแต่ละแห่ง

1.2 การประเมินทักษะของอาจารย์ในการใช้แผนกลยุทธ์การสอน

ให้นิสิตได้มีการประเมินผลการสอนของอาจารย์ในทุกด้าน ทั้งด้านทักษะ กลยุทธ์การสอนและการใช้สื่อ เมื่อสิ้นสุดการเรียนการสอนในทุกรายวิชา โดยใช้แบบประเมินรายวิชาที่จัดเตรียมไว้ในหลักสูตร ข้อมูลที่ได้จากการประเมินจะนำไปประมวลผลและส่งให้อาจารย์ผู้สอน ในรายวิชานั้นๆ และผู้อำนวยการศูนย์บัณฑิตศึกษานานชาติการพัฒนาทรัพยากรมนุษย์ เพื่อใช้ในการปรับเปลี่ยนและปรับปรุงกลยุทธ์การสอน

2. การประเมินหลักสูตรในภาพรวม

2.1 การประเมินภายใน

2.1.1 การประเมินภายใน จะประเมินจากผู้ที่เกี่ยวข้องโดยตรงมากที่สุดในหลักสูตรนั้น ๆ เช่นอาจารย์ผู้สอน นิสิต ผู้กำหนดนโยบาย (คณะกรรมการประจำคณะศึกษาศาสตร์) และผู้เชี่ยวชาญด้านการศึกษา (จากสำนักงานคณะกรรมการการอุดมศึกษา หรือจากสถาบันวิชาการอื่นรวมทั้งสภาวิชาชีพที่เกี่ยวข้อง) การประเมินภายในเป็นการประเมินแบบ Formative และทำการประเมินต่อเนื่องตลอดระยะเวลาที่ใช้หลักสูตร เพื่อให้เกิดความมั่นใจของผลการประเมิน

2.1.2 การประเมินภายใน โดยการทำวิจัยกับนิสิตในปีสุดท้ายของการศึกษา เพื่อเก็บข้อมูลที่เป็นประโยชน์ไปใช้ในการปรับปรุงหลักสูตร

2.1.3 นิสิตสามารถประเมินกระบวนการเรียนรู้ด้วยตนเอง เพื่อดูความก้าวหน้าของตนในหลักสูตรที่ศึกษา และบันทึกไว้เป็นรายงานความก้าวหน้าของแต่ละคน

2.2 การประเมินภายนอก

2.2.1 การประเมินภายนอกเป็นการประเมินแบบ Summative ซึ่งกระทำโดยองค์กรภายนอก เช่น สำนักงานรับรองมาตรฐานและประเมินคุณภาพการศึกษา ผู้ประเมินอิสระ และผู้ที่มีส่วนได้ส่วนเสีย (ศิษย์เก่า, ผู้ใช้บัณฑิต) เพื่อให้ได้ข้อมูลในมุมมองที่กว้างขึ้น ต่อประสิทธิผลของหลักสูตร

2.2.2 ประเมินจากการสัมภาษณ์ผู้ใช้บัณฑิต ซึ่งบัณฑิตที่จบการศึกษาเข้าไปทำงานด้วย เพื่อรวบรวมข้อมูลในด้านคุณภาพของบัณฑิต และความคิดเห็นที่มีต่อหลักสูตร

2.2.3 เชิญผู้เชี่ยวชาญภายนอกในด้านหลักสูตรและการสอน ด้านการศึกษาจากสถาบันการศึกษาต่างๆ ประเมินความเหมาะสมของหลักสูตร เพื่อเป็นการประกันคุณภาพการศึกษาและประสิทธิภาพของหลักสูตร

3. การประเมินผลการดำเนินงานตามรายละเอียดหลักสูตร

การประเมินคุณภาพการศึกษาภายใน ตามดัชนีบ่งชี้ผลการดำเนินงานในแต่ละปี ในหมวดที่ 7 ข้อ 7

4. การทบทวนผลการประเมินและวางแผนปรับปรุง

จากการรวบรวมในข้อ 2 จะทำให้ทราบปัญหาของการบริหารหลักสูตรทั้งในภาพรวม และในแต่ละรายวิชา กรณีที่พบปัญหาของรายวิชาก็สามารถที่จะดำเนินการปรับปรุงรายวิชานั้น ๆ ได้ทันที ซึ่งก็จะเป็นการปรับปรุงย่อย ในการปรับปรุงย่อยนั้น ควรทำให้ตลอดเวลาที่พบปัญหา สำหรับการปรับปรุงหลักสูตรทั้งฉบับนั้นจะกระทำทุก 5 ปี ทั้งนี้เพื่อให้หลักสูตรมีความทันสมัยและสอดคล้องกับความต้องการของผู้ใช้บัณฑิต

ภาคผนวก ข

แบบสอบถามที่ใช้ในการวิจัย

แบบสอบถามความพึงพอใจของนิสิตปีสุดท้าย/มหาบัณฑิตใหม่ที่มีต่อคุณภาพหลักสูตร
มหาวิทยาลัยบูรพา

<u>คำชี้แจง</u>

๑. แบบสอบถามมีวัตถุประสงค์เพื่อศึกษาความพึงพอใจของนิสิตปีสุดท้าย/มหาบัณฑิตใหม่ที่มีต่อคุณภาพหลักสูตร ขอความอนุเคราะห์ผู้ตอบแบบสอบถาม โปรดตอบตามความเป็นจริง ทั้งนี้ การวิเคราะห์ข้อมูลจะวิเคราะห์ในภาพรวม ซึ่งไม่มีผลกระทบต่อผู้ตอบแบบสอบถาม ข้อมูลที่ได้จะเป็นประโยชน์อย่างยิ่งต่อการพัฒนาคุณภาพหลักสูตร

๒. แบบสอบถามมีทั้งหมด ๓ ตอน

ตอนที่ ๑ ข้อมูลทั่วไป

ตอนที่ ๒ ความพึงพอใจต่อคุณภาพหลักสูตร

ตอนที่ ๓ ข้อเสนอแนะอื่นๆ

ตอนที่ ๑ ข้อมูลทั่วไป

<u>คำชี้แจง</u> โปรดทำเครื่องหมาย ✓ หรือเติมข้อความลงในช่องว่างที่ตรงกับความจริงมากที่สุด

๑. ข้อมูลเบื้องต้นของนิสิต

๑.๑ เพศ

❑ ๑) ชาย ❑ ๒) หญิง

๑.๒ อายุ

❑ ๑) ๒๐ – ๓๐ ปี ❑ ๒) ๓๑ – ๔๐ ปี

❑ ๓) ๔๑ – ๕๐ ปี ❑ ๔) มากกว่า ๕๐ ปี

๑.๓ ระดับการศึกษา

❑ ปริญญาตรี ☑ ปริญญาโท ❑ ปริญญาเอก

๑.๔ คณะศึกษาศาสตร์

๑.๕ หลักสูตร M.Ed.

๑.๖ สาขาวิชา ☑ การสอนภาษาอังกฤษในฐานะเป็นภาษาโลก

๑.๗ ปีการศึกษา...../ปีการศึกษาที่สำเร็จ.....๒๕๕๗.....

ตอนที่ ๒ ความพึงพอใจต่อคุณภาพหลักสูตร

<u>คำชี้แจง</u> โปรดทำเครื่องหมาย ✓ ลงในช่องที่ตรงกับระดับความพึงพอใจของท่านที่มีต่อคุณภาพหลักสูตร

๕ หมายถึง ความพึงพอใจต่อคุณภาพหลักสูตรในระดับมากที่สุด

๔ หมายถึง ความพึงพอใจต่อคุณภาพหลักสูตรในระดับมาก

๓ หมายถึง ความพึงพอใจต่อคุณภาพหลักสูตรในระดับปานกลาง

๒ หมายถึง ความพึงพอใจต่อคุณภาพหลักสูตรในระดับน้อย

๑ หมายถึง ความพึงพอใจต่อคุณภาพหลักสูตรในระดับน้อยที่สุด

รายการ	**ระดับความพึงพอใจ**				
	มากที่สุด ๕	**มาก ๔**	**ปานกลาง ๓**	**น้อย ๒**	**น้อยที่สุด ๑**
๑. หลักสูตร					
(๑) การจัดการศึกษาสอดคล้องกับปรัชญาและวัตถุประสงค์ของหลักสูตร					
(๒) มีการจัดแผนการศึกษาตลอดหลักสูตรอย่างชัดเจน					
(๓) มีปฏิทินการศึกษาและโปรแกรมการศึกษาแต่ละภาคการศึกษาอย่างชัดเจน					
(๔) หลักสูตรมีความทันสมัยสอดคล้องกับความต้องการของตลาดแรงงาน					
(๕) วิชาเรียนมีความเหมาะสมและสอดคล้องกับความต้องการของนิสิต					
๒. กระบวนการคัดเลือกนิสิต					
(๑) การกำหนดคุณสมบัติผู้มีสิทธิ์เข้าศึกษามีความเหมาะสม					
(๒) หลักเกณฑ์การคัดเลือกเข้าศึกษามีความเหมาะสม					
(๓) กระบวนการคัดเลือกเข้าศึกษามีความเหมาะสม					
๓. อาจารย์ผู้สอน					
(๑) อาจารย์มีคุณวุฒิและประสบการณ์เหมาะสมกับรายวิชาที่สอน					
(๒) อาจารย์สอน เนื้อหา ตรงตามวัตถุประสงค์ โดยใช้วิธีการที่หลากหลาย และเน้นผู้เรียนเป็นสำคัญ					
(๓) อาจารย์สนับสนุนส่งเสริมให้นิสิตเรียนรู้ และพัฒนาตนเองอย่างสม่ำเสมอ					

รายการ	ระดับความพึงพอใจ				
	มากที่สุด ๕	มาก ๔	ปานกลาง ๓	น้อย ๒	น้อยที่สุด ๑
(๔) อาจารย์ให้คำปรึกษาด้านวิชาการและการพัฒนานิสิตได้อย่างเหมาะสม					
(๕) อาจารย์เป็นผู้มีคุณธรรม และจิตสำนึกในความเป็นครู					
๔. สภาพแวดล้อมการเรียนรู้					
(๑) ห้องเรียนมีอุปกรณ์เหมาะสม เอื้อต่อการเรียนรู้ และเพียงพอต่อนิสิต					
(๒) ห้องปฏิบัติการมีอุปกรณ์เหมาะสม เอื้อต่อการเรียนรู้และเพียงพอต่อนิสิต					
(๓) ระบบบริการสารสนเทศเหมาะสม เอื้อต่อการเรียนรู้และเพียงพอต่อนิสิต					
(๔) ห้องสมุดเหมาะสม เอื้อต่อการเรียนรู้ และเพียงพอต่อนิสิต					
(๕) สนามกีฬา ที่ออกกำลังกาย ที่นั่งอ่านหนังสือเหมาะสม เอื้อต่อการเรียนรู้ และเพียงพอต่อนิสิต					
๕. การจัดการเรียนการสอน					
(๑) การจัดการเรียนการสอนสอดคล้องกับลักษณะวิชาและวัตถุประสงค์การเรียนรู้					
(๒) การใช้สื่อประกอบการสอนอย่างเหมาะสม					
(๓) วิธีการสอนส่งเสริมให้นิสิตได้ประยุกต์แนวคิดศาสตร์ทางวิชาชีพและ/หรือศาสตร์ที่เกี่ยวข้องในการพัฒนาการเรียนรู้					
(๔) มีการใช้เทคโนโลยีสารสนเทศประกอบการเรียนการสอน					
(๕) มีการจัดการเรียนการสอนที่ส่งเสริมทักษะทางภาษาสากล					
(๖) มีการจัดสอนซ่อมเสริมสำหรับนิสิตที่มีปัญหาทางการเรียน					
๖. การวัดและประเมินผล					
(๑) วิธีการวัดประเมินผลสอดคล้องกับวัตถุประสงค์ และกิจกรรมการเรียนการสอน					

รายการ	ระดับความพึงพอใจ				
	มากที่สุด ๕	มาก ๔	ปานกลาง ๓	น้อย ๒	น้อยที่สุด ๑
(๒) การวัดและประเมินผลเป็นไปตามระเบียบกฎเกณฑ์และข้อตกลง ที่กำหนดไว้ล่วงหน้า					
(๓) การวัดและประเมินผลมีประสิทธิภาพและยุติธรรม					
๗. การเรียนรู้ตลอดหลักสูตรได้พัฒนาคุณลักษณะของนิสิต					
(๑) ด้านคุณธรรม จริยธรรม					
(๒) ด้านความรู้					
(๓) ด้านทักษะทางปัญญา					
(๔) ด้านความสัมพันธ์ระหว่างบุคคลและความรับผิดชอบ					
(๕) ด้านทักษะการวิเคราะห์เชิงตัวเลข การสื่อสาร และการใช้เทคโนโลยีสารสนเทศ					
(๖) ด้านทักษะการปฏิบัติทางวิชาชีพ					

ตอนที่ ๓ ข้อเสนอแนะอื่นๆ

.....
.....
.....
.....
.....
.....
.....
.....
.....
.....
.....

ขอขอบคุณ ที่ท่านให้ความร่วมมือในการตอบแบบสอบถาม

Opinion Survey of Graduate Users about

Burapha University Graduates

* *

Explanation

1. The survey aims to study the graduate users' satisfaction toward the performance of Burapha University graduates. Please kindly answer truthfully.
The data will be analyzed as a whole and this does not affect you. The given results will be truly useful to improve the quality of Burapha University's academic management.

2. The survey is composed of 3 parts.

Part 1 General information

Part 2 Satisfaction toward the performance of Burapha University graduates.

Part 3 Other suggestions

Part 1 general information

Explanation Please put a tick in the box which most closely reflects the truth.

1. General information about the graduates who are working.

1.1 Degree

☐ Bachelor ☑ Master ☐ Ph.D.

1.2 Faculty Education

1.3 Major **Teaching English as a Global Language**

2. General information about the respondent.

2.1 Name of the company.....

2.2 Type of the company

☐Governmental organization ☐ Private Company ☐ State enterprise

☐ Bank/Financial Institute ☐ Other (indicate).....

2.3 Graduates' work operation is totally accurate or related to their studies.

☐ accurate/related ☐ not accurate/ not related

Part 2 The satisfaction toward the graduates' work performance.

Explanation Please put a tick ✓ in the box which most closely reflects your satisfaction toward Burapha University graduates.

Aspects/ Expressed Behaviors	Level				
	Very much	Much	Moderate	less	least
1. Ethics and Moral					
1.1 Sacrifice for the public interests.					
1.2 Follow disciplines and social rules.					
1.3 Be responsible.					
1.4 Be honest and follow a code of ethics.					
1.5 Be punctual.					
1.6 Be diligent, patient and painstaking.					
2. Knowledge					
2.1 Have knowledge in the field of their education attainment.					
2.2 Have knowledge, can interpret, comprehend, and translate correctly.					
2.3 Can apply knowledge with the assigned work.					
2.4. Be able to learn.					
3. Cognitive Skills					
3.1 Be able to plan and achieve successfully on schedule.					
3.2 Be able to make a decision to tackle problems of the assigned work systematically.					
3.3 Be able to tackle problems and work under pressure.					
3.4 Have work creativity.					
3.5 Pursue new knowledge and self-improve.					

Aspects/ Expressed Behaviors	Level				
	Very much	Much	Moderate	less	least
4. Interpersonal Skills and Responsibilities					
4.1 Be able to work as a team.					
4.2 Obey the law, the contract and the agreement.					
4.3 Have leadership					
4.4 Operate work without violating the rights of the others and accept both mistakes and complements from their own conducts.					
4.5 Protect the public property.					
5. Numerical Analysis, Communication and Information Technology Skill					
5.1 Have fluency in using numbers and able to analyze various results.					
5.2 Be able to use Thai for communication.					
5.3 Be able to use a foreign language for communication.					
5.4 Be able to use information technology to search data/ to present work/ to operate work successfully.					
6. The overall satisfaction about the graduates					

Part 3 Other suggestions

3.1 Suggestions about the graduates' work performance

.....

.....

3.2 Other suggestions about the graduates' aspects

.....

.....

Thank you for your cooperation in completing the survey.

แบบสอบถามความพึงพอใจต่อหลักสูตร และผลการจัดการข้อร้องเรียนของนิสิต
มหาวิทยาลัยบูรพา

<u>คำชี้แจง</u>

๑. แบบสอบถามมีวัตถุประสงค์เพื่อศึกษาความพึงพอใจของนิสิตต่อหลักสูตร และผลการจัดการข้อร้องเรียนของนิสิต ขอความอนุเคราะห์ โปรดตอบตามความเป็นจริง ทั้งนี้ การวิเคราะห์ข้อมูลจะวิเคราะห์ในภาพรวม ซึ่งไม่มีผลกระทบต่อผู้ตอบแบบสอบถาม ข้อมูลที่ได้จะเป็นประโยชน์อย่างยิ่งต่อการพัฒนาคุณภาพหลักสูตร

๒. แบบสอบถามมีทั้งหมด ๔ ตอน

ตอนที่ ๑ ข้อมูลทั่วไป
ตอนที่ ๒ ความพึงพอใจต่อหลักสูตร
ตอนที่ ๓ ผลการจัดการข้อร้องเรียน
ตอนที่ ๔ ข้อเสนอแนะอื่นๆ

ตอนที่ ๑ ข้อมูลทั่วไป

<u>คำชี้แจง</u> โปรดทำเครื่องหมาย ✓ หรือเติมข้อความลงในช่องว่างที่ตรงกับความจริงมากที่สุด

๑. ข้อมูลเบื้องต้นของนิสิต

๑.๑ เพศ

❍ ชาย ❍ หญิง

๑.๒ ระดับการศึกษา

❍ ปริญญาตรี ☑ ปริญญาโท ❍ ปริญญาเอก

๑.๓ ชั้นปีที่

❍ ๑ ❍ ๒ ❍ ๓
❍ ๔ ❍ ๕ ❍ ๖

๑.๔ คณะศึกษาศาสตร์

๑.๕ หลักสูตร การศึกษามหาบัณฑิต (Master of Education)

๑.๖ สาขาวิชา ☑ การสอนภาษาอังกฤษในฐานะเป็นภาษาโลก

ตอนที่ ๒ ความพึงพอใจต่อหลักสูตร

<u>คำชี้แจง</u> โปรดทำเครื่องหมาย ✓ ลงในช่องที่ตรงกับระดับความพึงพอใจของท่านที่มีต่อหลักสูตร

๕ หมายถึง มากที่สุด ๔ หมายถึง มาก

๓ หมายถึง ปานกลาง ๒ หมายถึง น้อย

๑ หมายถึง น้อยที่สุด

รายการ	ระดับความพึงพอใจ				
	มากที่สุด ๕	มาก ๔	ปานกลาง ๓	น้อย ๒	น้อยที่สุด ๑
๑. หลักสูตร					
(๑) การจัดการศึกษาสอดคล้องกับปรัชญาและวัตถุประสงค์ของหลักสูตร					
(๒) มีการจัดแผนการศึกษาตลอดหลักสูตรอย่างชัดเจน					
(๓) มีปฏิทินการศึกษาและโปรแกรมการศึกษาแต่ละภาคการศึกษาอย่างชัดเจน					
(๔) หลักสูตรมีความทันสมัยสอดคล้องกับความต้องการของตลาดแรงงาน					
(๖) วิชาเรียนมีความเหมาะสมและสอดคล้องกับความต้องการของนิสิต					
๒. อาจารย์ผู้สอน					
(๑) อาจารย์มีคุณวุฒิและประสบการณ์เหมาะสมกับรายวิชาที่สอน					
(๒) อาจารย์สอน เนื้อหา ตรงตามวัตถุประสงค์ โดยใช้วิธีการที่หลากหลาย และเน้นผู้เรียนเป็นสำคัญ					
(๓) อาจารย์สนับสนุนส่งเสริมให้นิสิตเรียนรู้ และพัฒนาตนเองอย่างสม่ำเสมอ					
(๔) อาจารย์ให้คำปรึกษาด้านวิชาการและการพัฒนานิสิตได้อย่างเหมาะสม					
(๕) อาจารย์เป็นผู้มีคุณธรรม และจิตสำนึกในความเป็นครู					
๓. การจัดการเรียนการสอน					
(๑) การจัดการเรียนการสอนสอดคล้องกับลักษณะวิชาและวัตถุประสงค์การเรียนรู้					
(๒) การใช้สื่อประกอบการสอนอย่างเหมาะสม					
(๓) วิธีการสอนส่งเสริมให้นิสิตได้ประยุกต์แนวคิดศาสตร์ทางวิชาชีพและ/หรือศาสตร์ที่เกี่ยวข้องในการพัฒนาการเรียนรู้					

รายการ	ระดับความพึงพอใจ				
	มากที่สุด ๕	มาก ๔	ปานกลาง ๓	น้อย ๒	น้อยที่สุด ๑
(๔) มีการใช้เทคโนโลยีสารสนเทศประกอบการเรียนการสอน					
(๕) มีการจัดการเรียนการสอนที่ส่งเสริมทักษะทางภาษาสากล					
(๖) มีการจัดสอนซ่อมเสริมสำหรับนิสิตที่มีปัญหาทางการเรียน					
๔. การวัดและประเมินผล					
(๑) วิธีการวัดประเมินผลสอดคล้องกับวัตถุประสงค์ และกิจกรรมการเรียนการสอน					
(๒) การวัดและประเมินผลเป็นไปตามระเบียบกฎเกณฑ์และข้อตกลง ที่กำหนดไว้ล่วงหน้า					
(๓) การวัดและประเมินผลมีประสิทธิภาพและยุติธรรม					
๕. การเรียนรู้ตลอดหลักสูตรได้พัฒนาคุณลักษณะของนิสิต					
(๗) ด้านคุณธรรม จริยธรรม					
(๘) ด้านความรู้					
(๙) ด้านทักษะทางปัญญา					
(๑๐) ด้านความสัมพันธ์ระหว่างบุคคลและความรับผิดชอบ					
(๑๑) ด้านทักษะการวิเคราะห์เชิงตัวเลข การสื่อสาร และการใช้เทคโนโลยีสารสนเทศ					
(๑๒) ด้านทักษะการปฏิบัติทางวิชาชีพ					

ตอนที่ ๓ ผลการจัดการข้อร้องเรียนของนิสิต

- นิสิตเคยมีข้อร้องเรียนต่อการจัดการหลักสูตร หรือต่อคณะวิชาหรือไม่

☐ เคย (ระบุร้องเรียน) .....

ข้อร้องเรียนได้รับการแก้ไข / ปรับปรุงหรือไม่ อย่างไร

.....

.....

รายการ	ระดับความพึงพอใจ				
	มากที่สุด ๕	มาก ๔	ปานกลาง ๓	น้อย ๒	น้อยที่สุด ๑
๑) ผลการจัดการต่อข้อร้องเรียนของนิสิต					

☐ ไม่เคย

ตอนที่ ๔ ข้อเสนอแนะอื่น ๆ

.....

.....

.....

.....

.....

.....

.....

.....

.....

.....

.....

.....

ขอขอบคุณ ที่ท่านให้ความร่วมมือในการตอบแบบสอบถาม

แบบประเมินความพึงพอใจของอาจารย์ประจำหลักสูตรต่อการบริหารจัดการหลักสูตร
หลักสูตรการศึกษามหาบัณฑิตสาขาวิชาการสอนภาษาอังกฤษในฐานะเป็นภาษาโลก
(หลักสูตรนานาชาติ) หลักสูตรปรับปรุง พ.ศ ๒๕๕๔
ศูนย์บัณฑิตศึกษานานาชาติการพัฒนาทรัพยากรมนุษย์ คณะศึกษาศาสตร์ มหาวิทยาลัยบูรพา
ประจำปีการศึกษา ๒๕๕๗ (มิถุนายน พ.ศ. ๒๕๕๗ - กรกฎาคม พ.ศ. ๒๕๕๘)
****

คำชี้แจง แบบประเมินนี้จัดทำขึ้นเพื่อประเมินความพึงพอใจของอาจารย์ประจำหลักสูตรต่อการบริหารจัดการหลักสูตร โดยจะนำผลการประเมินที่ได้ไปใช้เป็นแนวทางในการพัฒนาและปรับปรุงผลการดำเนินงานของหลักสูตรให้มีประสิทธิภาพยิ่งขึ้น

กรุณาใส่เครื่องหมาย ✓ ลงในช่องที่ตรงกับความคิดเห็นของท่านมากที่สุด โดยมีเกณฑ์ในการประเมิน ดังนี้

๕ หมายถึง มากที่สุด
๔ หมายถึง มาก
๓ หมายถึง ปานกลาง
๒ หมายถึง น้อย
๑ หมายถึง น้อยที่สุด

แบบประเมินความพึงพอใจนี้ มีทั้งหมด ๔ ตอน ประกอบด้วย

ตอนที่ ๑ ข้อมูลทั่วไปของผู้ตอบแบบประเมิน
ตอนที่ ๒ การบริหารและพัฒนาอาจารย์
ตอนที่ ๓ กระบวนการบริหารหลักสูตร
ตอนที่ ๔ กระบวนการเรียนการสอน

ตอนที่ ๑ ข้อมูลทั่วไปของผู้ตอบแบบประเมิน

คำชี้แจง กรุณาทำเครื่องหมาย ✓ ในช่องที่ตรงกับความเป็นจริงของท่าน

๑. ประสบการณ์การสอนในหลักสูตร ☐ ต่ำกว่า ๕ ปี ☐ ๕ – ๑๐ ปี ☐ ๑๐ ปีขึ้นไป
๒. วุฒิการศึกษา ☐ ปริญญาตรี ☐ ปริญญาโท ☐ ปริญญาเอก
๓. ตำแหน่งทางวิชาการ ☐ ศาสตราจารย์ ☐ รองศาสตราจารย์
☐ ผู้ช่วยศาสตราจารย์ ☐ อาจารย์

ตอนที่ ๒ การบริหารและพัฒนาอาจารย์

คำชี้แจง กรุณาทำเครื่องหมาย ✓ ในช่องที่ตรงกับระดับความพึงพอใจของท่าน

ที่	รายการประเมิน	ระดับความพึงพอใจ				
		๕	๔	๓	๒	๑
๑	การวางแผนระยะยาวด้านอัตรากำลังอาจารย์ให้เป็นไปตามเกณฑ์มาตรฐานหลักสูตร					
๒	การกำหนดบทบาทหน้าที่และความรับผิดชอบของอาจารย์ประจำหลักสูตรมีความชัดเจน					
๓	อาจารย์ประจำหลักสูตรมีส่วนร่วมในการประชุมเพื่อวางแผน ติดตาม และทบทวนการดำเนินงานหลักสูตร					
๔	การจัดรายวิชามีความเหมาะสมตรงกับความรู้ความสามารถของอาจารย์ผู้สอน					
๕	จำนวนภาระงานสอนของอาจารย์ในหลักสูตรมีความเหมาะสม					
๖	การประเมินการสอนของอาจารย์ และนำผลมาใช้ในการส่งเสริมพัฒนาความสามารถด้านการสอนของอาจารย์					
๗	อาจารย์ใหม่ทุกคน ได้รับการปฐมนิเทศหลักสูตรและคำแนะนำด้านการจัดการเรียนการสอน					
๘	อาจารย์ประจำทุกคนได้รับการพัฒนาทางวิชาการและ/หรือวิชาชีพ อย่างน้อยปีละหนึ่งครั้ง					
๙	อาจารย์ได้รับการส่งเสริมให้เข้าสู่ตำแหน่งทางวิชาการและศึกษาต่อ					
๑๐	การเสริมสร้างบรรยากาศทางวิชาการระหว่างอาจารย์ทั้งในหลักสูตร และระหว่างหลักสูตร					

ตอนที่ ๓ กระบวนการบริหารหลักสูตร

คำชี้แจง กรุณาทำเครื่องหมาย ✓ ในช่องที่ตรงกับระดับความพึงพอใจของท่าน

ที่	รายการประเมิน	ระดับความพึงพอใจ				
		๕	๔	๓	๒	๑
๑	การกำกับและติดตามการจัดทำรายละเอียดของรายวิชา และประสบการณ์ภาคสนาม (ถ้ามี) ตามแบบ มคอ.๓ และ มคอ.๔ อย่างน้อยก่อนการเปิดสอนในแต่ละภาคการศึกษาให้ครบทุกรายวิชา					
๒	การกำกับและติดตามการจัดทำรายงานผลการดำเนินการของรายวิชา และประสบการณ์ภาคสนาม (ถ้ามี) ตามแบบ มคอ.๕ และ มคอ. ๖ ภายใน ๓๐ วันหลังสิ้นสุดภาคการศึกษาที่เปิดสอนให้ครบทุกรายวิชา					
๓	การทวนสอบผลสัมฤทธิ์ของนักศึกษาตามมาตรฐานผลการเรียนรู้ ที่กำหนดใน มคอ.๓ และ มคอ.๔ (ถ้ามี) อย่างน้อยร้อยละ ๒๕ ของรายวิชาที่เปิดสอนในแต่ละปีการศึกษา					
๔	การพัฒนา/ปรับปรุงการจัดการเรียนการสอน กลยุทธ์การสอน หรือการประเมินผลการเรียนรู้ จากผลการประเมินการดำเนินงานที่รายงานใน มคอ.๗ ปีที่แล้ว					
๕	การบริหารหลักสูตร ได้รับความร่วมมือและความช่วยเหลือจากหน่วยงานอื่นที่มีความเกี่ยวข้องกันอย่างเหมาะสม					
๖	การเทียบเคียงคุณภาพมหาบัณฑิตในหลักสูตรกับสถาบันอื่น					

ตอนที่ ๔ กระบวนการเรียนการสอน

คำชี้แจง กรุณาทำเครื่องหมาย ✓ ในช่องที่ตรงกับระดับความพึงพอใจของท่าน

ที่	รายการประเมิน	ระดับความพึงพอใจ				
		๕	๔	๓	๒	๑
๑	การเปิดรายวิชามีลำดับก่อนหลังที่เหมาะสม เอื้อให้นิสิตมีพื้นฐานความรู้ในการเรียนวิชาต่อยอด					
๒	การเปิดรายวิชาเป็นไปตามข้อกำหนดของหลักสูตร					

ที่	รายการประเมิน	ระดับความพึงพอใจ				
		๕	๔	๓	๒	๑
	เพื่อให้นิสิตสำเร็จได้ทันตามเวลาที่กำหนดในหลักสูตร					
๓	การเปิดรายวิชาเลือกสนองความต้องการของนิสิต ทันสมัย และเป็นที่ต้องการของตลาดแรงงาน					
๔	การจัดการเรียนการสอนครอบคลุมสาระเนื้อหาที่กำหนดในคำอธิบายรายวิชาครบถ้วน					
๕	การควบคุมการจัดการเรียนการสอนในวิชาที่มีหลายกลุ่มเรียนให้ได้มาตรฐานเดียวกัน					
๖	การส่งเสริมให้อาจารย์ใช้วิธีการสอนใหม่ ๆ ที่พัฒนาทักษะการเรียนรู้ของนิสิต					
๗	การส่งเสริมการทำวิจัยเพื่อพัฒนานิสิตของอาจารย์					
๘	การควบคุมกำกับกระบวนการจัดการเรียนการสอนและการประเมินนิสิต					
๙	การนำกระบวนการบริการทางวิชาการเข้ามามีส่วนร่วมในการจัดการเรียนการสอนและส่งผลต่อการเรียนรู้ของนิสิต					
๑๐	การนำกระบวนการวิจัยมาใช้ในการเรียนการสอนและส่งผลต่อการเรียนรู้ของนิสิต					
๑๑	การสอดแทรกศิลปะและวัฒนธรรม ภูมิปัญญาท้องถิ่นในกระบวนการเรียนการสอนและส่งผลต่อการเรียนรู้ของนิสิต					

ข้อเสนอแนะอื่นๆ

.....

.....

.....

.....

.....

.....

.....

.....

ขอขอบคุณ ที่ท่านให้ความร่วมมือในการตอบแบบสอบถาม

แบบประเมินความพึงพอใจของนิสิตต่อสิ่งสนับสนุนการเรียนรู้

****

คำชี้แจง แบบประเมินนี้จัดทำขึ้นเพื่อประเมินความพึงพอใจของนิสิตต่อสิ่งสนับสนุนการเรียนรู้ เกี่ยวกับ สภาพแวดล้อมทางกายภาพ ทรัพยากรที่เอื้อต่อการเรียนรู้ การบริการสิ่งอำนวยความสะดวก ระบบสาธารณูปโภค และการรักษาความปลอดภัย โดยจะนำผลการประเมินที่ได้ไปใช้เป็นแนวทางในการพัฒนาและปรับปรุงผลการดำเนินงานของมหาวิทยาลัยให้มีประสิทธิภาพยิ่งขึ้น

กรุณาใส่เครื่องหมาย ✓ ลงในช่องที่ตรงกับความคิดเห็นของท่านมากที่สุด โดยมีเกณฑ์ในการประเมิน ดังนี้

๕ หมายถึง มากที่สุด ๔ หมายถึง มาก ๓ หมายถึง ปานกลาง ๒ หมายถึง น้อย ๑ หมายถึง น้อยที่สุด

ตอนที่ ๑ ข้อมูลทั่วไป

๑. คณะศึกษาศาสตร์ หลักสูตรการศึกษามหาบัณฑิต
สาขาวิชาการสอนภาษาอังกฤษในฐานะเป็นภาษาโลก

๒. ระดับ ☐ ปริญญาตรี ☑ ปริญญาโท ☐ ปริญญาเอก

ประเด็น	ระดับความพึงพอใจ				
	มากที่สุด (๕)	มาก (๔)	ปานกลาง (๓)	น้อย (๒)	น้อยที่สุด (๑)
๑. ห้องเรียน มีโสตทัศนูปกรณ์ อุปกรณ์อำนวยความสะดวกต่อการเรียนที่เหมาะสม พร้อมใช้งาน					
๒. ห้องเรียน มีจำนวนที่นั่งเพียงพอ สะดวกสำหรับการเรียน					
๓. ห้องปฏิบัติการ มีเครื่องมือที่มีคุณภาพดี และมีความปลอดภัย					
๔. ห้องปฏิบัติการ มีจำนวนเพียงพอต่อการเรียน					
๕. ห้องสมุด มีหนังสือ วารสาร ฐานข้อมูล และสื่ออิเล็กทรอนิกส์ ที่เพียงพอ และเหมาะสม					
๖. เครื่องคอมพิวเตอร์สำหรับสืบค้นข้อมูลทางอินเทอร์เน็ตมีความเพียงพอ					
๗. จุดเชื่อมต่ออินเทอร์เน็ตเหมาะสม เพียงพอต่อการใช้งาน					
๘. สถานที่ สำหรับคณาจารย์ให้คำปรึกษาทางวิชาการแก่นิสิตสะดวกและเหมาะสม					

ประเด็น	ระดับความพึงพอใจ				
	มากที่สุด (๕)	มาก (๔)	ปานกลาง (๓)	น้อย (๒)	น้อยที่สุด (๑)
ประเด็นเพิ่มเติมระดับบัณฑิตศึกษา					
๙. การสนับสนุนงบประมาณเพื่อทำวิจัย เช่น ทุนอุดหนุนการค้นคว้าอิสระ การทำวิทยานิพนธ์ / ดุษฎีนิพนธ์ ค่าวัสดุและสารเคมี ค่าเดินทาง เป็นต้น					
๑๐. ห้องทำงานวิจัย (ซึ่งไม่ใช่ห้องเรียน) เพื่อให้นิสิตเข้าใช้ได้สะดวกในการทำวิจัย					
๑๑. อุปกรณ์และเครื่องมือวิจัยที่จำเป็นและเหมาะสมในการทำวิจัย					

ตอนที่ ๒ ข้อเสนอแนะอื่น ๆ

.....

.....

.....

.....

.....

แบบประเมินความพึงพอใจของอาจารย์ต่อสิ่งสนับสนุนการเรียนรู้

****

คำชี้แจง แบบประเมินนี้จัดทำขึ้นเพื่อประเมินความพึงพอใจของอาจารย์ต่อสิ่งสนับสนุนการเรียนรู้ เกี่ยวกับ สภาพแวดล้อมทางกายภาพ ทรัพยากรที่เอื้อต่อการเรียนรู้ การบริการสิ่งอำนวยความสะดวก ระบบสาธารณูปโภค และการรักษาความปลอดภัย โดยจะนำผลการประเมินที่ได้ไปใช้เป็นแนวทางในการพัฒนาและปรับปรุงผลการดำเนินงานของหลักสูตรให้มีประสิทธิภาพยิ่งขึ้น

กรุณาใส่เครื่องหมาย ✓ ลงในช่องที่ตรงกับความคิดเห็นของท่านมากที่สุด โดยมีเกณฑ์ในการประเมิน ดังนี้

๕ หมายถึง มากที่สุด ๔ หมายถึง มาก ๓ หมายถึง ปานกลาง ๒ หมายถึง น้อย ๑ หมายถึง น้อยที่สุด

ตอนที่ ๑ ข้อมูลทั่วไป

๑. คณะ**คณะศึกษาศาสตร์** สาขาวิชา **การสอนภาษาอังกฤษในฐานะเป็นภาษาโลก**

ประเด็น	ระดับความพึงพอใจ				
	มากที่สุด (๕)	มาก (๔)	ปานกลาง (๓)	น้อย (๒)	น้อยที่สุด (๑)
๑. ห้องเรียน มีโสตทัศนูปกรณ์ อุปกรณ์อำนวยความสะดวกต่อการเรียนที่เหมาะสม พร้อมใช้งาน					
๒. ห้องเรียน สะอาด มีแสงสว่างเพียงพอ					
๓. ห้องปฏิบัติการ มีเครื่องมือที่มีคุณภาพดี และมีความปลอดภัย					
๔. ห้องปฏิบัติการ มีจำนวนเพียงพอต่อการสอน					
๕. ห้องสมุด มีหนังสือ วารสาร ฐานข้อมูล และสื่ออิเล็กทรอนิกส์ ที่เพียงพอ และเหมาะสม					
๖. เครื่องคอมพิวเตอร์สำหรับสืบค้นข้อมูลทางอินเทอร์เน็ตมีความเพียงพอ					
๗. จุดเชื่อมต่ออินเทอร์เน็ตเหมาะสม เพียงพอต่อการใช้งาน					
๘. สถานที่ สำหรับคณาจารย์ให้คำปรึกษาทางวิชาการแก่นิสิตสะดวกและเหมาะสม					
๙. การสนับสนุนงบประมาณเพื่อทำวิจัย					

ประเด็น	ระดับความพึงพอใจ				
	มากที่สุด (๕)	มาก (๔)	ปานกลาง (๓)	น้อย (๒)	น้อยที่สุด (๑)
๑๐. ห้องทำงานวิจัย (ซึ่งไม่ใช่ห้องเรียน) เพื่อให้อาจารย์เข้าใช้ได้สะดวกในการทำวิจัย					
๑๑. อุปกรณ์และเครื่องมือวิจัยที่จำเป็นและเหมาะสมในการทำวิจัย					

ตอนที่ ๒ ข้อเสนอแนะอื่น ๆ

.....

.....

.....

.....

.....

ภาคผนวก ค

แบบสัมภาษณ์ที่ใช้ในการวิจัย

คำถามที่ใช้ในการสัมภาษณ์
มหาบัณฑิต/ นิสิตปัจจุบัน

☐ มหาบัณฑิตที่สำเร็จการศึกษาตามหลักสูตร
☐ นิสิตปัจจุบันที่กำลังศึกษาตามหลักสูตร

Interview Questions
By Asst. Prof. Janpanit Surasin
- What were your objectives/goals in coming to study TEGL at Burapha University?

- Did you accomplish these objectives or goals?

- What did you find to be most helpful/ beneficial while studying with us?

- What were not met your expectation/ What we're lacking?

- What kind of work are you doing now? Could you make use of or apply what you've learned in your job?

- Other comments?

คำถามที่ใช้ในการสัมภาษณ์อาจารย์ผู้สอน

หลักสูตรการศึกษามหาบัณฑิต สาขาวิชาการสอนภาษาอังกฤษในฐานะเป็นภาษาโลก

1. ท่านสอนรายวิชาตามหลักสูตรมาทั้งสิ้นกี่ภาคการศึกษา (นับถึงภาคเรียนที่ 2 ปีการศึกษา 2557 หลักสูตรเริ่มใช้มาตั้งแต่ภาคเรียนที่ 1 ปีการศึกษา 2555)

2. รายวิชาที่ท่านสอนมีอะไรบ้าง

3. ท่านใช้สื่อการสอน/ และเอกสารการสอนอย่างไร

4. เนื้อหาของรายวิชาที่ท่านสอนมีความเหมาะสม มากน้อย อย่างไร ควรจะปรับปรุงเปลี่ยนแปลงอะไรบ้าง

5. ผู้เรียนที่ศึกษาตามหลักสูตรมีศักยภาพตอนแรกเข้าเป็นอย่างไร

6. และท่านมีวิธีพัฒนาพวกเขาอย่างไรบ้าง

7. ผลที่เกิดขึ้นภายหลังเสร็จสิ้นการเรียนการสอนตามรายวิชาเป็นอย่างไร

8. ท่านมีความคิดเห็นเพิ่มเติมเพื่อการพัฒนาหลักสูตรในโอกาสต่อไป อย่างไรบ้าง

9. ท่านมีข้อเสนอแนะอื่นๆ เพิ่มเติมหรือไม่ อย่างไร

ภาคผนวก ง

แบบตรวจสอบรายการ

ตัวบ่งชี้ผลการดำเนินงาน (Key Performance Indicators)

ตัวบ่งชี้และเป้าหมาย	ปีการศึกษาที่		
	1	2	3
1. อาจารย์ประจำหลักสูตรอย่างน้อยร้อยละ 80 มีส่วนร่วมในการประชุมเพื่อวางแผน ติดตาม และทบทวนการดำเนินงานหลักสูตร			
2. มีรายละเอียดของหลักสูตร ตามแบบ มคอ.2 ที่สอดคล้องกับกรอบมาตรฐานคุณวุฒิแห่งชาติ			
3. มีรายละเอียดของรายวิชา และรายละเอียดของประสบการณ์ภาคสนาม (ถ้ามี) ตามแบบ มคอ.3 และ มคอ.4 อย่างน้อยก่อนการเปิดสอนในแต่ละภาคการศึกษาให้ครบทุกรายวิชา			
4. จัดทำรายงานผลการดำเนินการของรายวิชา และรายงานผลการดำเนินการของประสบการณ์ภาคสนาม (ถ้ามี) ตามแบบ มคอ.5 และ มคอ.6 ภายใน 30 วัน หลังสิ้นสุดภาคการศึกษาที่เปิดสอนให้ครบทุกรายวิชา			
5. จัดทำรายงานผลการดำเนินการของหลักสูตร ตามแบบ มคอ.7 ภายใน 60 วัน หลังสิ้นสุดปีการศึกษา			
6. มีการทวนสอบผลสัมฤทธิ์ของนักศึกษาตามมาตรฐานผลการเรียนรู้ ที่กำหนดในมคอ.3 และมคอ.4 (ถ้ามี) อย่างน้อยร้อยละ 25 ของรายวิชาที่เปิดสอนในแต่ละปีการศึกษา			
7. มีการพัฒนา/ปรับปรุงการจัดการเรียนการสอน กลยุทธ์การสอน หรือการประเมิน ผลการเรียนรู้จากผลการประเมินการดำเนินงานที่รายงานใน มคอ.7 ปีที่แล้ว			
8. อาจารย์ใหม่ (ถ้ามี) ทุกคน ได้รับการปฐมนิเทศหรือคำแนะนำด้านการจัดการเรียนการสอน			
9. อาจารย์ประจำทุกคนได้รับการพัฒนาทางวิชาการ และ/หรือวิชาชีพ อย่างน้อยปีละหนึ่งครั้ง			
10. จำนวนบุคลากรสนับสนุนการเรียนการสอนได้รับการพัฒนาวิชาการ และ/หรือวิชาชีพไม่น้อยกว่าร้อยละ 50 ต่อปี			
11. ระดับความพึงพอใจของนักศึกษาปีสุดท้าย/บัณฑิตใหม่ที่มีต่อคุณภาพหลักสูตร เฉลี่ยไม่น้อยกว่า 3.5 จากคะแนนเต็ม 5.0			
12. ระดับความพึงพอใจของผู้ใช้บัณฑิตที่มีต่อบัณฑิตใหม่ เฉลี่ยไม่น้อยกว่า 3.5 จากคะแนนเต็ม 5.0			
รวมตัวบ่งชี้ (ข้อ) ในแต่ละปี			

การบริหารจัดการหลักสูตรตามเกณฑ์มาตรฐานหลักสูตรระดับบัณฑิตศึกษา

ข้อ	เกณฑ์การประเมิน	เป็นไปตามเกณฑ์	ไม่เป็นไปตามเกณฑ์	ข้อมูลการดำเนินงาน
(IQA1)	การกำกับมาตรฐานตามองค์ประกอบที่ 1			
1	จำนวนอาจารย์ประจำหลักสูตร			
2	คุณสมบัติของอาจารย์ประจำหลักสูตร			
3	คุณสมบัติของอาจารย์ผู้รับผิดชอบหลักสูตร			
4	คุณสมบัติของอาจารย์ผู้สอน			
5	คุณสมบัติของอาจารย์ที่ปรึกษาวิทยานิพนธ์หลักและอาจารย์ที่ปรึกษาการค้นคว้าอิสระ			
6	คุณสมบัติของอาจารย์ที่ปรึกษาวิทยานิพนธ์ร่วม			
7	คุณสมบัติของอาจารย์ผู้สอบวิทยานิพนธ์			
8	การตีพิมพ์เผยแพร่ผลงานของผู้สำเร็จการศึกษา			
9	ภาระงานอาจารย์ที่ปรึกษาวิทยานิพนธ์และการค้นคว้าอิสระในระดับบัณฑิตศึกษา			
10	อาจารย์ที่ปรึกษาวิทยานิพนธ์และการค้นคว้าอิสระในระดับบัณฑิตศึกษามีผลงานวิจัยอย่างต่อเนื่องและสม่ำเสมอ			
11	การปรับปรุงหลักสูตรตามรอบระยะเวลาที่กำหนด			
12	การดำเนินงานให้เป็นไปตามตัวบ่งชี้ผลการดำเนินงานเพื่อการประกันคุณภาพหลักสูตรและการเรียนการสอนตามกรอบมาตรฐาน			
(IQA2)	ด้านบัณฑิต			
1	คุณภาพบัณฑิต			
2	ผลงานวิจัยของผู้สำเร็จการศึกษา			
(IQA3)	ข้อมูลการดำเนินงานด้านนิสิตและบัณฑิต			
1	การรับนิสิต			
2	การส่งเสริมและพัฒนานิสิต			
3	ผลที่เกิดกับนิสิต			

ข้อ	เกณฑ์การประเมิน	เป็นไปตามเกณฑ์	ไม่เป็นไปตามเกณฑ์	ข้อมูลการดำเนินงาน
(IQA4)	ผลการดำเนินงานตามตัวบ่งชี้ด้านอาจารย์			
1	การบริหารและพัฒนาอาจารย์			
2	คุณภาพอาจารย์			
3	ผลที่เกิดกับอาจารย์			
(IQA5)	คุณภาพหลักสูตรการเรียนการสอนและการประเมินผล			
1	สาระของรายวิชาในหลักสูตร			
2	การวางระบบผู้สอนและกระบวนการจัดการเรียนการสอน			
3	การประเมินผู้เรียน			
4	ผลการดำเนินงานตามกรอบมาตรฐานคุณวุฒิ			
(IQA6)	สิ่งสนับสนุนการเรียนรู้			
1	-ระบบการดำเนินงานของภาควิชา/ คณะ/ สถาบันโดยมีส่วนร่วมของอาจารย์ประจำหลักสูตรเพื่อให้มีสิ่งสนับสนุนการเรียนรู้			
2	- จำนวนสิ่งสนับสนุนการเรียนรู้ที่เพียงพอและเหมาะสมต่อการจัดการเรียนการสอน			
3	- กระบวนการปรับปรุงตามผลการประเมินความพึงพอใจของนิสิตและอาจารย์ต่อสิ่งสนับสนุนการเรียนรู้			

ประวัติคณะผู้วิจัย

นางสาวรัตนศิริ เข็มราช

เจ้าหน้าที่บริหารงานทั่วไป/ ผู้ประสานงานหลักสูตรการศึกษามหาบัณฑิต
สาขาวิชาการสอนภาษาอังกฤษในฐานะเป็นภาษาโลก
สังกัดภาควิชาบัณฑิตศึกษานานาชาติการพัฒนาทรัพยากรมนุษย์
คณะศึกษาศาสตร์ มหาวิทยาลัยบูรพา

รองศาสตราจารย์ ดร. ประพาศน์ พฤทธิประภา

ประธานหลักสูตรการศึกษามหาบัณฑิต
สาขาวิชาการสอนภาษาอังกฤษในฐานะเป็นภาษาโลก
สังกัดภาควิชาบัณฑิตศึกษานานาชาติการพัฒนาทรัพยากรมนุษย์
คณะศึกษาศาสตร์ มหาวิทยาลัยบูรพา

ผู้ช่วยศาสตราจารย์ ดารณี ภุมวรรณ

อาจารย์ผู้สอน (ผู้พัฒนา) หลักสูตรการศึกษามหาบัณฑิต
สาขาวิชาการสอนภาษาอังกฤษในฐานะเป็นภาษาโลก
สังกัดภาควิชาบัณฑิตศึกษานานาชาติการพัฒนาทรัพยากรมนุษย์
คณะศึกษาศาสตร์ มหาวิทยาลัยบูรพา

ผู้ช่วยศาสตราจารย์ ดร. จันทร์พนิต สุระศิลป์

อาจารย์ประจำหลักสูตรการศึกษามหาบัณฑิต
สาขาวิชาการสอนภาษาอังกฤษในฐานะเป็นภาษาโลก
สังกัดภาควิชาบัณฑิตศึกษานานาชาติการพัฒนาทรัพยากรมนุษย์
คณะศึกษาศาสตร์ มหาวิทยาลัยบูรพา